ČESKOSLOVENSKÁ SOCIALISTICKÁ REPUBLIKA
(19)

ÚŘAD PRO VYNÁLEZY A OBJEVY

POPIS VYNÁLEZU K AUTORSKÉMU OSVĚDČENÍ

255944

(11) B_1

(61)
(23) Výstavní priorita
(22) Přihlášeno 13 05 86
(21) PV 3472-86.G

(51) Int. Cl.[4]
D 03 D 47/26

(40) Zveřejněno 16 07 87
(45) Vydáno 31.10.88

(75)
Autor vynálezu

SICHLER JAN ing., OŘECHOV U BRNA,
FŇUKAL FRANTIŠEK,
POŽÁR VOJMÍR ing.,
GRHONEK OLDŘICH,
MORDIJAN FRANTIŠEK ing., BRNO

(54) Valivé uložení řetězu zanášečů víceprošlupního tkacího stroje

Valivé uložení má jednotlivé články řetězu vybaveny valivými ložisky, umístěnými střídavě na bočních stěnách článku. Na vnějším kroužku ložiska je vyhloubena drážka probíhající po celém obvodu, k němuž je připojen nastříkáním prstenec z plastické hmoty. Uložení je zejména použitelné u víceprošlupních tkacích strojů.

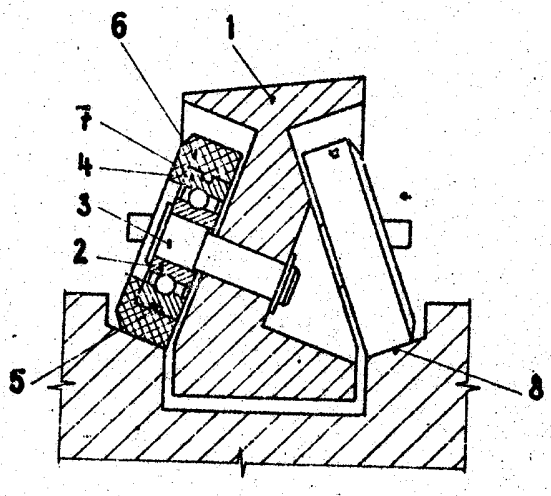

Vynález se týká valivého uložení řetězu zanašečů víceprošlupního tkacího stroje.

Řetěz zanašečů tvoří značně důležitou část víceprošlupního tkacího stroje. Jednotlivé články tohoto řetězu, a tím i celý řetěz se pohybuje poměrně velkou rychlostí po oválné dráze a unáší zanašeče protahující zatkávaný textilní útek postupně se zvedající osnovou. Uložení každého článku řetězu je dosud provedeno pomocí valivých ložisek, na jejichž vnější kroužek byl nalisován kroužek z různých plastických hmot. Proti pootáčení byl tento kroužek zajištěn kolíky procházejícími rovnoběžně s osou otáčení ložiska. Nevýhodou popsaného uložení je deformování vnějšího kroužku ložiska způsobené kolíky, nesoudržnost nalisovaného kroužku z plastické hmoty s vnějším kroužkem ložiska. Při náběhu do kruhové části dráhy dochází k stržení kroužků z plastické hmoty, a tím k častým poruchám.

Uvedené nevýhody odstraňuje uložení řetězu zanašečů podle vynálezu. Každý článek řetězu je opatřen valivými ložisky, umístěnými vnitřními kroužky střídavě po obou bocích článku a odvalujícími se vnějšími kroužky po oválné dráze řetězu zanašečů. Podstata vynálezu je v tom, že na vnějším kroužku ložiska je vyhloubena drážka probíhající po celém vnějším obvodu. Na tomto obvodu vnějšího kroužku je připojen vstřikovým litím prstenec z plastické hmoty, například z polyamidu. Další podstata vynálezu je v tom, že vnější okraj prstence je připojen svou vnitřní mezikruhovou plochou k čelu vnějšího kroužku ložiska.

Tímto provedením je zaručeno bezporuchové uložení článků řetězu zanašečů u tkacích strojů při celkem nízkých pořizovacích nákladech. Dále je dosaženo podstatné snížení hlučnosti při provozu a tlumení vibrací článků řetězu zanašečů.

Valivé uložení podle vynálezu je znázorněno na výkresu. Na obr. 1 je nárysný pohled na jeden z článků řetězu, na obr. 2 je boční průřez tímto článkem.

Článek 1 řetězu zanašečů je opatřen valivými ložisky upevněnými vnitřními kroužky 2 čepy 3 střídavě po obou bočních stěnách článku 1. Na každém vnějším kroužku 4 ložiska je vyhloubena drážka 5, která prochází po celém obvodu vnějšího kroužku 4. K tomuto obvodu je připojen prstenec 6 z plastické hmoty, nejvhodněji z polyamidu. Vnější okraj prstence 6 přesahující přes vnější okraj vnějšího kroužku 4 je spojen svou vnitřní mezikruhovou plochou s čelem 7 tohoto vnějšího kroužku 4. Prstenec 6 se odvaluje spolu s vnějším kroužkem 4 jako celek po oválné dráze 8 řetězu zanašečů. Spojení vnějšího kroužku 4 s prstencem 6 je provedeno vstřikovým litím ve speciální formě.

P Ř E D M Ě T V Y N Á L E Z U

1. Valivé uložení řetězu zanašečů víceprošlupního tkacího stroje, s valivými ložisky umístěnými vnitřními kroužky střídavě po obou bocích každého článku řetězu a odvalujícími se vnějšími kroužky po oválné dráze řetězu zanašečů, vyznačené tím, že na vnějším kroužku (4) ložiska je vyhloubena drážka (5) probíhající po celém vnějším obvodu, na který je připojen vstřikovým litím prstenec (6) z plastické hmoty, například z polyamidu.

2. Valivé uložení podle bodu 1, vyznačené tím, že vnější okraj prstence (6) je připojen svou vnitřní mezikruhovou plochou k čelu (7) vnějšího kroužku (4) ložiska.

1 výkres

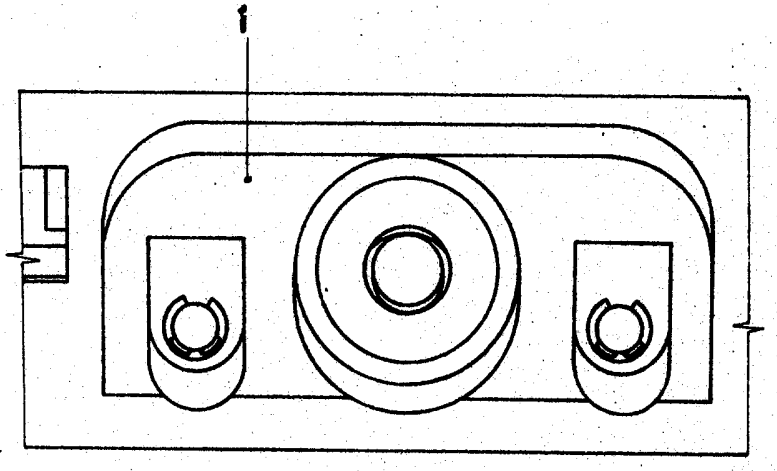

Obr. 1

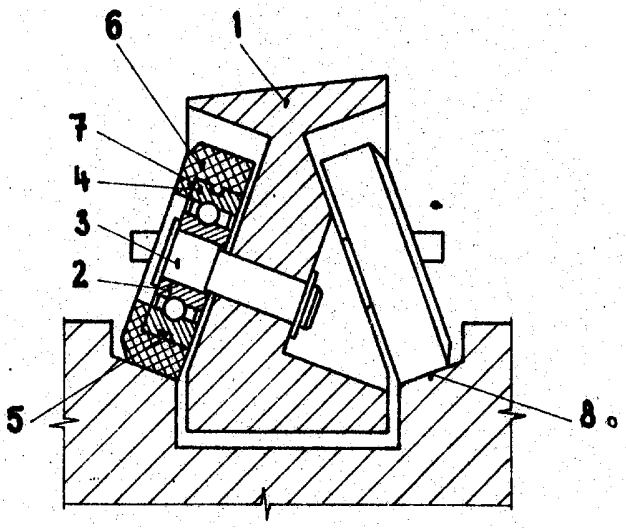

Obr. 2

Užgorodský výrobně-poligrafický podnik, Proektnaja 4, Užgorod
№ 5997 Cena 2,40 Kčs