(19)中华人民共和国国家知识产权局

(12)实用新型专利

(10)授权公告号 CN 205943184 U
(45)授权公告日 2017.02.08

(21)申请号 201620505979.2

(22)申请日 2016.05.20

(73)专利权人 吉林工程技术师范学院
地址 130000 吉林省长春市凯旋路3050号

(72)发明人 翟宁 高泽

(51)Int.Cl.
*G09B 19/00*(2006.01)

权利要求书1页 说明书3页 附图1页

(54)实用新型名称

一种旋转式市场营销教学用讲解装置

(57)摘要

本实用新型公开了一种旋转式市场营销教学用讲解装置，包括定位基座、圆筒状白板和电控制器，所述定位基座上设有一U型支撑架，所述U型支撑架的上端两侧分别通过相应的轴承连接有相应的转轴，其中一个转轴连接有相应的第一驱动电机，所述转轴上分别固接有相应的圆形转盘，所述圆形转盘之间装置有所述圆筒状白板；所述圆筒状白板的底部设有一定位擦板，所述定位基座的两侧转动安装有两根相应的定位螺杆，所述定位擦板通过其定位孔与相应的定位螺杆配合装置于相应的定位螺杆上，所述两根定位螺杆分别连接有相应的第二驱动电机，所述定位擦板上方设有用于擦拭白板的擦拭棉层。本实用新型便捷程度极高，符合现代化教学的需求。

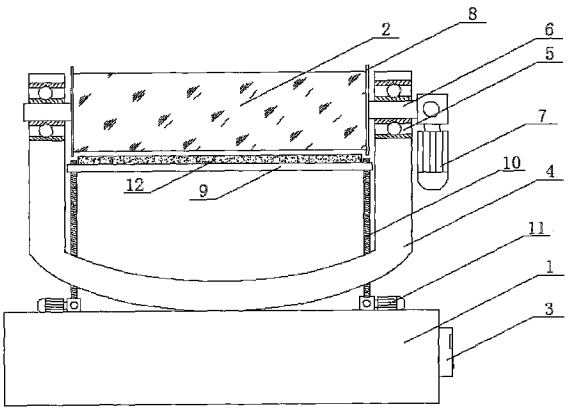


CN 205943184 U

1.一种旋转式市场营销教学用讲解装置，包括定位基座、圆筒状白板和电控制器，其特征在于：所述定位基座上设有一U型支撑架，所述U型支撑架的上端两侧分别通过相应的轴承连接有相应的转轴，其中一个转轴连接有相应的第一驱动电机，所述转轴上分别固接有相应的圆形转盘，所述圆形转盘之间装置有所述圆筒状白板；所述圆筒状白板的底部设有一定位擦板，所述定位基座的两侧转动安装有两根相应的定位螺杆，所述定位擦板的两侧设置有与所述两根定位螺杆相对应的定位孔，所述定位孔内均设置有与所述定位螺杆相配合的螺纹，所述定位擦板通过其定位孔与相应的定位螺杆配合装置于相应的定位螺杆上，所述两根定位螺杆分别连接有相应的第二驱动电机，所述定位擦板上方设有用于擦拭白板的擦拭棉层；所述第一驱动电机与所述第二驱动电机均连接到所述电控制器。

2.根据权利要求1所述的一种旋转式市场营销教学用讲解装置，其特征在于：所述擦拭棉层的上表面设置成与所述圆筒状白板配合的弧形状。

# 一种旋转式市场营销教学用讲解装置

## 技术领域

[0001] 本实用新型涉及一种教学用讲解装置，具体是指一种旋转式市场营销教学用讲解装置。

## 背景技术

[0002] 教师在讲解市场营销学时有很多内容需要进行书写，书写的量比较大，且前后内容经常是相互关联的，因此不可对需要对比的前面内容擦拭掉，现有的市场营销学教学用黑板/白板的面积有限，这就导致整个书写板面及其混乱。教师难以控制教学过程和效果，而学生则难以更好的记住、理解相关内容；而且书写量过大，值日学生的擦拭工作量也相对较大。特别是市场营销学这样的课时，只有在大学高校才进行开设，落后的教学用具不仅会对大学生的学习造成负面影响，也会对大学生自信心带来不良的影响。因此，设计一款能够有效适应市场营销学教学的大量书写量，又能够有序的实现前后内容对比，还能够自动进行擦拭的市场营销教学用讲解装置是本实用新型的研究目的。

## 发明内容

[0003] 针对上述现有技术存在的不足之处，本实用新型在于提供一种旋转式市场营销教学用讲解装置，能够有效解决上述现有技术存在的问题。

[0004] 本实用新型的技术方案是：

[0005] 一种旋转式市场营销教学用讲解装置，包括定位基座、圆筒状白板和电控制器，所述定位基座上设有一U型支撑架，所述U型支撑架的上端两侧分别通过相应的轴承连接有相应的转轴，其中一个转轴连接有相应的第一驱动电机，所述转轴上分别固接有相应的圆形转盘，所述圆形转盘之间装置有所述圆筒状白板；所述圆筒状白板的底部设有一定位擦板，所述定位基座的两侧转动安装有两根相应的定位螺杆，所述定位擦板的两侧设置有与所述两根 定位螺杆相对应的定位孔，所述定位孔内均设置有与所述定位螺杆相配合的螺纹，所述定位擦板通过其定位孔与相应的定位螺杆配合装置于相应的定位螺杆上，所述两根定位螺杆分别连接有相应的第二驱动电机，所述定位擦板上方设有用于擦拭白板的擦拭棉层；所述第一驱动电机与所述第二驱动电机均连接到所述电控制器。

[0006] 所述擦拭棉层的上表面设置成与所述圆筒状白板配合的弧形状。

[0007] 本实用新型的优点：

[0008] 本实用新型的定位基座上设有一U型支撑架，U型支撑架的上端两侧分别连接有相应的转轴，其中一个转轴连接有相应的第一驱动电机，转轴上分别固接有相应的圆形转盘，圆形转盘之间装置有所述圆筒状白板，通过将白板设置成圆筒状，大大提高书写的面积，随着书写量的增加，对圆筒状白板进行旋转即可，当需要进行前后内容比对时，通过旋转圆筒状白板便可对前后书写内容进行展示，便捷程度极高，符合现代化教学的需求；

[0009] 本实用新型的圆筒状白板的底部设有一定位擦板，定位基座的两侧转动安装有两根相应的定位螺杆，定位擦板的两侧设置有与两根定位螺杆相对应的定位孔，定位孔内均

设置有与定位螺杆相配合的螺纹，该定位擦板通过其定位孔与相应的定位螺杆配合装置于相应的定位螺杆上，两根定位螺杆分别连接有相应的第二驱动电机，如此一来，当需要对圆筒状白板进行擦拭时，只需通过第二驱动电机驱动相应的定位螺杆，带动定位擦板上升使擦拭棉层贴紧圆筒状白板，然后第一驱动电机启动带动圆筒状白板转过一圈，便能对整个圆筒状白板进行擦拭，擦拭完成后通过第二驱动电机驱动相应的定位螺杆，带动定位擦板下降复位即可，实现自动进行擦拭；

[0010] 本实用新型的定位擦板上方设有用于擦拭白板的擦拭棉层，擦拭棉层的上表面设置成与所述圆筒状白板配合的弧形状，提高贴紧效果，确保擦拭干净程度。

## 附图说明

[0011] 图1为本实用新型的结构示意图。

[0012] 图2为定位擦板上方设有擦拭棉层的结构示意图。

## 具体实施方式

[0013] 为了使本实用新型的目的及优点更加清楚明白，以下结合实施例对本实用新型进行进一步详细说明。应当理解，此处所描述的具体实施例仅仅用以解释本实用新型，并不用于限定本实用新型。

[0014] 本申请所涉及的电路连接均为现有技术中的常规连接方式，所涉及的元件型号均为现有技术中的常规型号，连接结构未作说明的均采用现有技术中成熟的螺栓、铆钉、焊接、粘贴等常规手段连接，在此不再详述。

[0015] 参考图1，本实用新型实施例提供了一种旋转式市场营销教学用讲解装置，包括定位基座1、圆筒状白板2和电控制器3，所述定位基座1上设有一U型支撑架4，所述U型支撑架4的上端两侧分别通过相应的轴承5连接有相应的转轴6，其中一个转轴连接有相应的第一驱动电机7，所述转轴6上分别固接有相应的圆形转盘8，所述圆形转盘8之间装置有所述圆筒状白板2；所述圆筒状白板2的底部设有一定位擦板9，所述定位基座1的两侧转动安装有两根相应的定位螺杆10，所述定位擦板9的两侧设置有与所述两根定位螺杆10相对应的定位孔，所述定位孔内均设置有与所述定位螺杆10相配合的螺纹，所述定位擦板9通过其定位孔与相应的定位螺杆10配合装置于相应的定位螺杆10上，所述两根定位螺杆10分别连接有相应的第二驱动电机11，所述定位擦板9上方设有用于擦拭白板的擦拭棉层12，如图2所示：所述擦拭棉层12的上表面设置成与所述圆筒状白板2配合的弧形状；所述第一驱动电机7与所述第二驱动电机11均连接到所述电控制器3。

[0016] 本实用新型可以大大提高书写的面积，随着书写量的增加，对圆筒状白板2进行旋转即可，当需要进行前后内容比对时，通过旋转圆筒状白板2便可对前后书写内容进行展示，便捷程度极高，符合现代化教学的需求；当需 要对圆筒状白板2进行擦拭时，只需通过第二驱动电机11驱动相应的定位螺杆10，带动定位擦板9上升使擦拭棉层12贴紧圆筒状白板2，然后第一驱动电机7启动带动圆筒状白板2转过一圈，便能对整个圆筒状白板2进行擦拭，擦拭完成后通过第二驱动电机11驱动相应的定位螺杆10，带动定位擦9板下降复位即可，实现自动进行擦拭。

[0017] 以上所述仅是本实用新型的优选实施方式，应当指出，对于本技术领域的普通技

术人员来说，在不脱离本实用新型原理的前提下，还可以作出若干改进和润饰，这些改进和润饰也应视为本实用新型的保护范围。

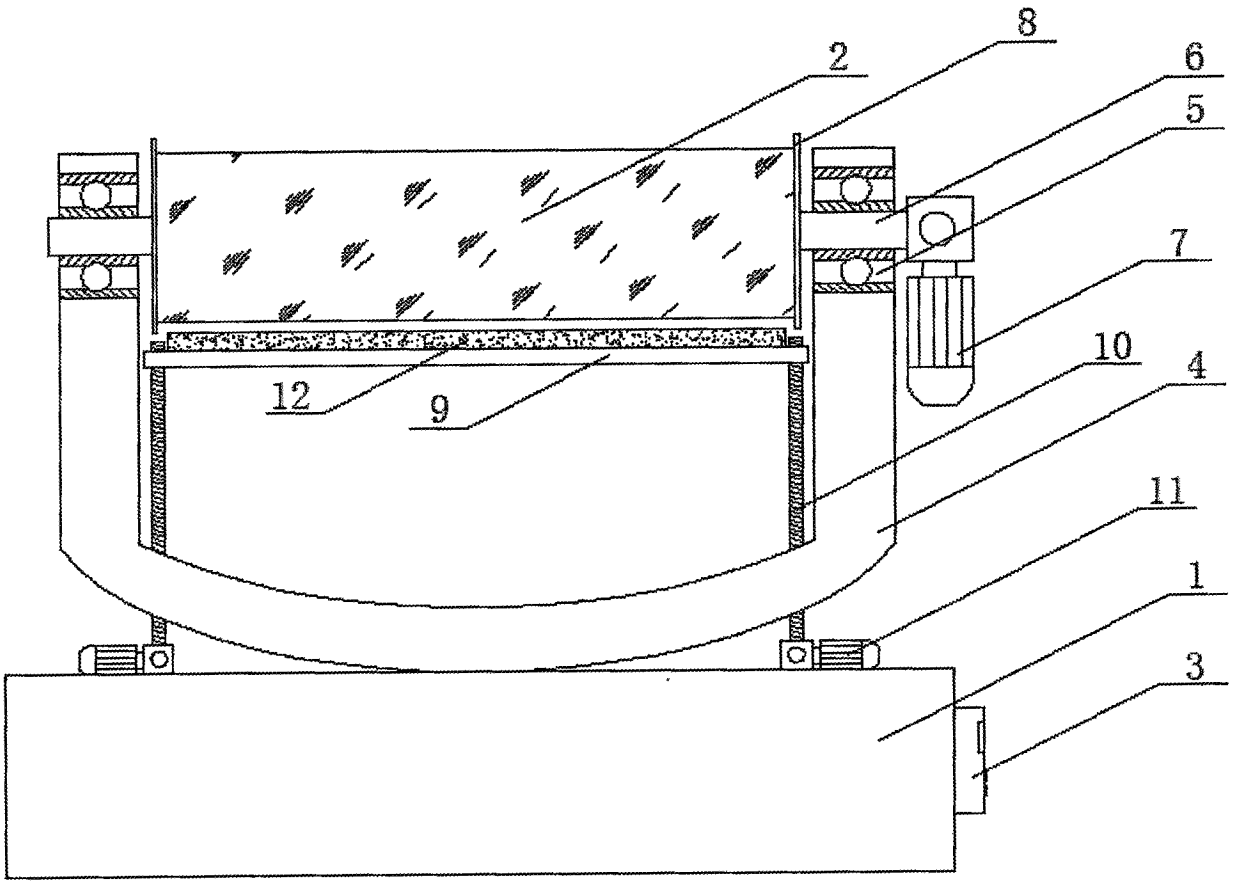


图1

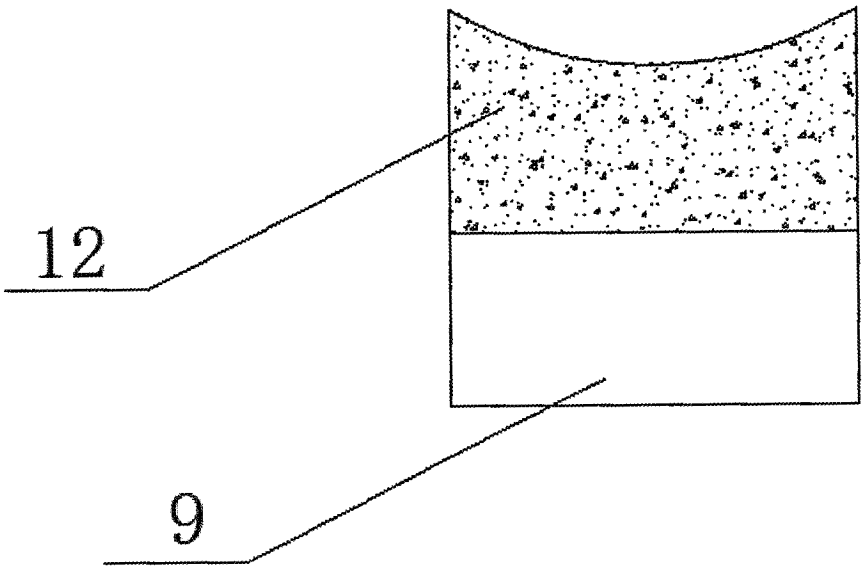


图2