(19)中华人民共和国国家知识产权局

(12)发明专利申请

(10)申请公布号 CN 113261786 A
(43)申请公布日 2021.08.17

(21)申请号 202110623682.1

(22)申请日 2021.06.04

(71)申请人 柳州旭泰信息科技有限公司
地址 545000 广西壮族自治区柳州市新柳大道29号仁悦商业中心2栋五层5-28号

(72)发明人 张学

(74)专利代理机构 南京普睿益思知识产权代理事务所(普通合伙) 32475
代理人 陈佩佩

(51)Int.Cl.
A47B 63/00(2006.01)
A47B 65/00(2006.01)
A47B 91/06(2006.01)
B01D 53/26(2006.01)

权利要求书1页 说明书3页 附图2页

(54)发明名称

一种企业咨询管理材料放置柜

(57)摘要

本发明公开了一种企业咨询管理材料放置柜,包括柜体一和柜体二,所述柜体二设置在柜体一上,所述柜体一的上方设有位于柜体二前端的临时文件放置区,所述柜体一的内腔设有置物板且柜体一的前端相对铰接有两个柜门一,所述柜体二的前端相对铰接有两个柜门二,所述柜体二的内腔设有分隔竖板,所述分隔竖板的两侧均设有与柜体二内腔壁连接的分隔横板,所述分隔横板与分隔竖板将柜体二内腔分为若干文件放置腔,所述分隔横板上滑动设有夹板,所述夹板与分隔竖板之间连接有回复弹簧。本发明与现有技术相比的优点在于:便于对材料分类分层放置、可防止资料文件的倾倒且能防止资料文件因受潮损坏。

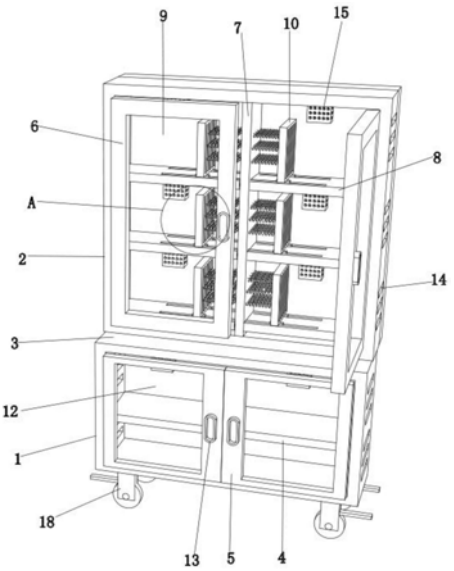

CN 113261786 A

1.一种企业咨询管理材料放置柜,包括柜体一(1)和柜体二(2),其特征在于:所述柜体二(2)设置在柜体一(1)上,所述柜体一(1)的上方设有位于柜体二(2)前端的临时文件放置区(3),所述柜体一(1)的内腔设有置物板(4)且柜体一(1)的前端相对铰接有两个柜门一(5),所述柜体二(2)的前端相对铰接有两个柜门二(6),所述柜体二(2)的内腔设有分隔竖板(7),所述分隔竖板(7)的两侧均设有与柜体二(2)内腔壁连接的分隔横板(8),所述分隔横板(8)与分隔竖板(7)将柜体二(2)内腔分为若干文件放置腔(9),所述分隔横板(8)上滑动设有夹板(10),所述夹板(10)与分隔竖板(7)之间连接有回复弹簧(11)。

2.根据权利要求1所述的一种企业咨询管理材料放置柜,其特征在于:所述柜门一(5)和柜门二(6)的前端均设有透明观察窗(12)。

3.根据权利要求2所述的一种企业咨询管理材料放置柜,其特征在于:所述柜门一(5)和柜门二(6)的前端均设有把手(13)。

4.根据权利要求1所述的一种企业咨询管理材料放置柜,其特征在于:所述柜体一(1)和柜体二(2)的两侧均设有透风孔(14)且透风孔(14)内设有过滤网。

5.根据权利要求1所述的一种企业咨询管理材料放置柜,其特征在于:所述文件放置腔(9)的上端以及柜体一(1)内腔均设有干燥剂放置盒(15)。

6.根据权利要求1所述的一种企业咨询管理材料放置柜,其特征在于:所述分隔横板(8)上相对设有两个T型槽(16),所述夹板(10)的底部设有两个分别与T型槽(16)滑动连接的T型滑块(17)。

7.根据权利要求1所述的一种企业咨询管理材料放置柜,其特征在于:所述柜体一(1)的底部设有可锁紧的行走轮(18)。

一种企业咨询管理材料放置柜

技术领域

[0001] 本发明涉及材料放置柜技术领域，具体是指一种企业咨询管理材料放置柜。

背景技术

[0002] 柜子的使用始于夏商周时期，那时称为“椟”，到了明清时期，柜子成为室内必备的家具，且形制已定型。明清柜子按形制可分为方角柜、圆角柜、亮格柜，形制不同，其构成部件也有不同，柜类家具主要是指以木材、人造板或金属等材料制成的各种用途不同的柜子，在企业咨询管理中需要对材料进行一个放置保存，所以需要一种材料放置柜。

[0003] 现有的技术存在以下问题：现有的材料放置柜无法对材料分类分层放置，不便于材料的查找，且现有的材料在放置的过程中容易出现倾倒，导致放置柜内部杂乱无章，且现有的材料柜内部的材料容易受潮，影响工作人员的正常使用。

发明内容

[0004] 本发明要解决的技术问题是克服以上的技术缺陷，提供一种企业咨询管理材料放置柜。

[0005] 为解决上述技术问题，本发明提供的技术方案为：一种企业咨询管理材料放置柜，包括柜体一和柜体二，所述柜体二设置在柜体一上，所述柜体一的上方设有位于柜体二前端的临时文件放置区，所述柜体一的内腔设有置物板且柜体一的前端相对铰接有两个柜门一，所述柜体二的前端相对铰接有两个柜门二，所述柜体二的内腔设有分隔竖板，所述分隔竖板的两侧均设有与柜体二内腔壁连接的分隔横板，所述分隔横板与分隔竖板将柜体二内腔分为若干文件放置腔，所述分隔横板上滑动设有夹板，所述夹板与分隔竖板之间连接有回复弹簧。

[0006] 作为改进，所述柜门一和柜门二的前端均设有透明观察窗。

[0007] 作为改进，所述柜门一和柜门二的前端均设有把手。

[0008] 作为改进，所述柜体一和柜体二的两侧均设有透风孔且透风孔内设有过滤网。

[0009] 作为改进，所述文件放置腔的上端以及柜体一内腔均设有干燥剂放置盒。

[0010] 作为改进，所述分隔横板上相对设有两个T型槽，所述夹板的底部设有两个分别与T型槽滑动连接的T型滑块。

[0011] 作为改进，所述柜体一的底部设有可锁紧的行走轮。

[0012] 本发明与现有技术相比的优点在于：本发明的一种企业咨询管理材料放置柜通过在柜体一内部设置置物板可放置一些不常用的材料或者器具，通过设置柜体二可放置一些常用的材料，临时文件放置区的设置可对文件进行临时放置，通过设置分隔横板和分隔竖板将柜体二内腔分为若干个文件放置腔，可分层分类对资料文件进行放置，方便对资料文件的查找，且每个文件放置腔内均通过设置回复弹簧和夹板可对资料文件进行夹紧固定，可防止资料文件的倾倒，通过设置透风孔便于柜体一以及柜体二内部的通风干燥，且文件放置腔的上端以及柜体一内腔均设有干燥剂放置盒可对柜体一以及柜体二的内部起到除

湿干燥的目的，保证资料文件不因受潮损坏，柜体一的底部设有可锁紧的行走轮便于整个资料放置柜的移动。

附图说明

[0013] 图1是本发明一种企业咨询管理材料放置柜的结构示意图。

[0014] 图2是图1中A的结构放大示意图。

[0015] 如图所示：1、柜体一，2、柜体二，3、临时文件放置区，4、置物板，5、柜门一，6、柜门二，7、分隔竖板，8、分隔横板，9、文件放置腔，10、夹板，11、回复弹簧，12、透明观察窗，13、把手，14、透风孔，15、干燥剂放置盒，16、T型槽，17、T型滑块，18、行走轮。

具体实施方式

[0016] 下面结合附图对本发明做进一步的详细说明。

[0017] 下面结合附图来进一步说明本发明的具体实施方式。其中相同的零部件用相同的附图标记表示。

[0018] 需要说明的是，下面描述中使用的词语“前”、“后”、“左”、“右”、“上”和“下”指的是附图中的方向，词语“内”和“外”分别指的是朝向或远离特定部件几何中心的方向。

[0019] 为了使本发明的内容更容易被清楚地理解，下面将结合本发明实施例中的附图，对本发明实施例中的技术方案进行清楚、完整地描述。

[0020] 结合附图1-2，一种企业咨询管理材料放置柜，包括柜体一1和柜体二2，所述柜体二2设置在柜体一1上，所述柜体一1的上方设有位于柜体二2前端的临时文件放置区3，所述柜体一1的内腔设有置物板4且柜体一1的前端相对铰接有两个柜门一5，所述柜体二2的前端相对铰接有两个柜门二6，所述柜体二2的内腔设有分隔竖板7，所述分隔竖板7的两侧均设有与柜体二2内腔壁连接的分隔横板8，所述分隔横板8与分隔竖板7将柜体二2内腔分为若干文件放置腔9，所述分隔横板8上滑动设有夹板10，所述夹板10与分隔竖板7之间连接有回复弹簧11。

[0021] 所述柜门一5和柜门二6的前端均设有透明观察窗12。

[0022] 所述柜门一5和柜门二6的前端均设有把手13。

[0023] 所述柜体一1和柜体二2的两侧均设有透风孔14且透风孔14内设有过滤网。

[0024] 所述文件放置腔9的上端以及柜体一1内腔均设有干燥剂放置盒15。

[0025] 所述分隔横板8上相对设有两个T型槽16，所述夹板10的底部设有两个分别与T型槽16滑动连接的T型滑块17。

[0026] 所述柜体一1的底部设有可锁紧的行走轮18。

[0027] 本发明在具体实施时，将整个材料放置柜移动到指定的地点并锁紧固定，将一些不常用的材料或者器具放置在置物板上，将常用的资料文件分类放置在不同的文件放置腔内，推动夹板，夹板在回复弹簧弹力的作用下可对资料文件进行夹紧固定，防止资料文件的倾倒，透风孔便于柜体一以及柜体二内部的通风干燥，且文件放置腔的上端以及柜体一内腔均设有干燥剂放置盒可对柜体一以及柜体二的内部起到除湿干燥的目的，保证资料文件不因受潮损坏。

[0028] 以上对本发明及其实施方式进行了描述，这种描述没有限制性，附图中所示的也

只是本发明的实施方式之一，实际的结构并不局限于此。总而言之如果本领域的普通技术人员受其启示，在不脱离本发明创造宗旨的情况下，不经创造性的设计出与该技术方案相似的结构方式及实施例，均应属于本发明的保护范围。

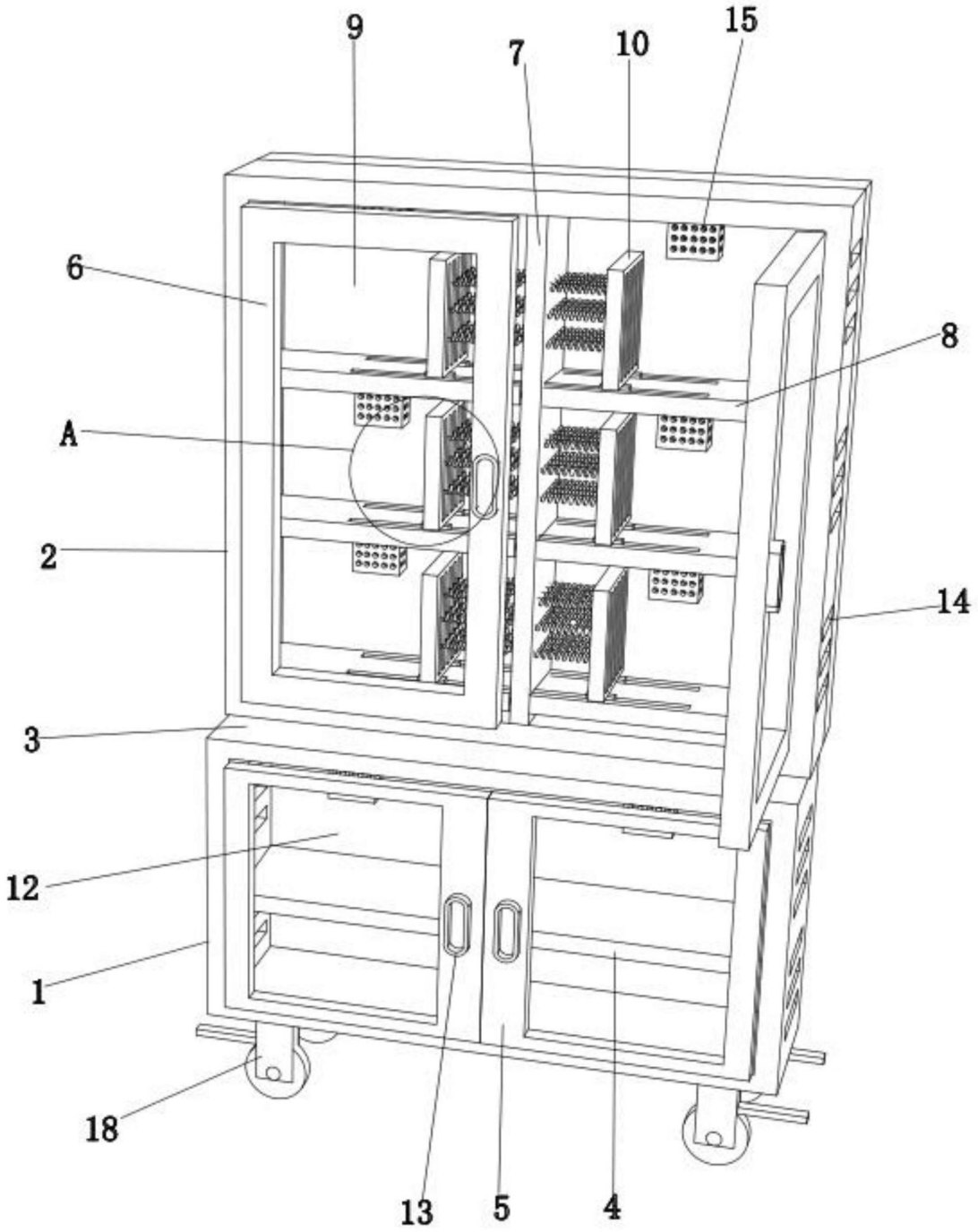

图1

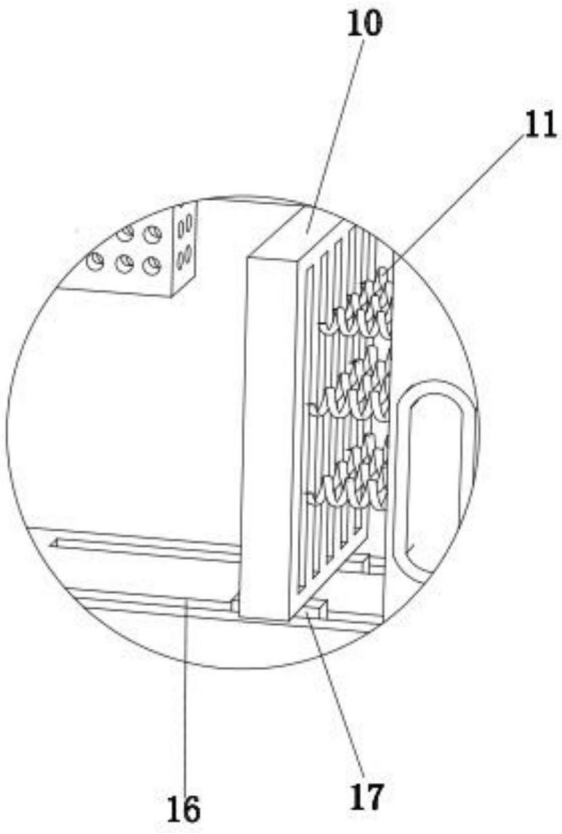

图2