(19)中华人民共和国国家知识产权局

(12)实用新型专利

(10)授权公告号 CN 212489208 U
(45)授权公告日 2021.02.09

(21)申请号 202020767888.2

(22)申请日 2020.05.11

(73)专利权人 范申强
地址 313399 浙江省湖州市安吉县递铺镇广场老区33号

(72)发明人 范申强

(74)专利代理机构 浙江新篇律师事务所 33371
代理人 张冬尧

(51)Int.Cl.
A47C 7/50(2006.01)
A47C 7/00(2006.01)
A47C 3/18(2006.01)
A47C 7/46(2006.01)
A47C 1/024(2006.01)

权利要求书1页 说明书4页 附图2页

(54)实用新型名称

一种休闲椅

(57)摘要

本实用新型涉及日常家具技术领域，尤其涉及一种休闲椅，包括坐垫、靠背、底座以及连接底座并支撑坐垫和靠背的支撑架，其结构特点是，还包括脚垫以及控制脚垫进行抬升的调节装置，坐垫、靠背和脚垫都为弹性垫，坐垫与脚垫之间设有连接布。所述调节装置包括液压伸缩装置、第一连接座、第二连接座、连杆机构以及连接横梁。所述第一连接座固定于坐垫底部的两侧，第二连接座固定于脚垫底部的两侧，第一连接座与第二连接座之间通过两侧的连杆机构连接，连杆机构之间设有连接横梁。所述液压伸缩装置一端设置于坐垫的底部，另一端固定于连接横梁上，液压伸缩装置运行推动连接横梁，使连杆机构拉伸带动与连杆机构连接的第二连接座以及脚垫的抬升。

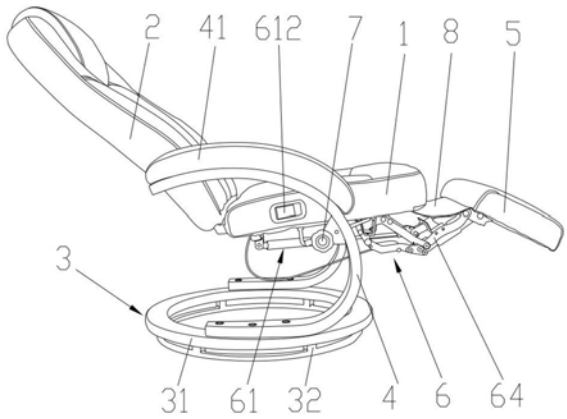

CN 212489208 U

1.一种休闲椅，包括坐垫 (1)、靠背(2)、底座(3)以及连接底座(3)并支撑坐垫(1)和靠背(2)的支撑架(4)，其特征在于：还包括脚垫(5)以及控制脚垫(5)进行抬升的调节装置(6)，坐垫、靠背和脚垫都为弹性垫，坐垫与脚垫之间设有连接布(8)；

所述调节装置(6)包括液压伸缩装置(61)、第一连接座(62)、第二连接座(63)、连杆机构(64)以及连接横梁(65)；

所述第一连接座(62)固定于坐垫(1)底部两侧，第二连接座(63)固定于脚垫(5)底部的两侧，第一连接座(62)与第二连接座(63)之间通过两侧的连杆机构(64)连接，连杆机构(64)之间设有连接横梁(65)；

所述液压伸缩装置(61)一端设置于坐垫(1)的底部，另一端固定于连接横梁(65)上，液压伸缩装置(61)运行推动连接横梁(65)，使连杆机构(64)拉伸，带动与连杆机构(64)连接的第二连接座(63)以及脚垫(5)的抬升。

2.根据权利要求1所述的一种休闲椅，其特征在于：

所述液压伸缩装置(61)包括手动液压杆(611)以及调节手动液压杆的调节阀门开关(612)，调节阀门开关(612)设置于坐垫(1)侧部，坐垫(1)侧部还设置有锁定靠背后躺的手轮(7)。

3.根据权利要求2所述的一种休闲椅，其特征在于：

所述连杆机构(64)包括坐垫连接杆(641)与脚垫连接杆(642)，坐垫连接杆(641)与脚垫连接杆(642)铰接，连接横梁(65)设置于脚垫连接杆(642)，手动液压杆(611)通过铰接的方式固定于坐垫(1)底部，另一端固定于连接横梁(65)。

4.根据权利要求1所述的一种休闲椅，其特征在于：

所述支撑架(4)包括左支撑架和右支撑架，左支撑架和右支撑架呈弯月状弧形，为木质材料，左支撑架和右支撑架上部都设有弹性的手部放置垫(41)。

5.根据权利要求4所述的一种休闲椅，其特征在于：

所述支撑架(4)底部通过紧固螺钉与底座(3)固定连接，中部通过固定架与坐垫(1)连接。

6.根据权利要求1所述的一种休闲椅，其特征在于：

所述底座(3)呈圆环状，上方为木质材料的装饰架(31)，下方设置有高强度塑料滑轨架(32)，装饰架(31)与高强度塑料滑轨架(32)之间设有滑轨轮。

一种休闲椅

技术领域

[0001] 本实用新型涉及日常家具技术领域，尤其涉及一种休闲椅。

背景技术

[0002] 座椅是人们在日常生活中常常需要使用到的物品，通过对座椅的使用，方便人们随时随地的休息，解放双腿。随着社会经济的发展和人们生活水平的提高，人们对休闲椅的要求也越来越高，传统休闲座椅在使用过程中的缺点也逐渐显现出来，目前广泛使用的休闲椅容易出现因受力过大而产生损坏的现象，造成座椅使用寿命缩短，同时座椅的靠背和脚垫无法单独进行调节，使用户有时无法获得最舒适的坐姿，缺乏美观，给用户带来的使用体验较差。

[0003] 专利CN201921138690.1公开了一种高强度休闲椅，包括柔性坐面，支撑架、坐面架、靠背架和脚架，柔性坐面分别与坐面架、靠背架和脚架连接，坐面架与支撑架铰接，坐面架外侧壁上设置有第一铰接座，靠背架与第一铰接座铰接，脚架外侧壁上设置有第二铰接座，坐面架与第二铰接座铰接，支撑架上铰接有调节扶手，调节扶手的前端与脚架的外侧壁铰接，后端与靠背架的外侧壁铰接，第二支撑架外侧壁上设置有结构加强组件，结构加强组件包括加强铰接座、限位套和第一加强杆。

[0004] 但是上述技术方案仍然存在着座椅的靠背和脚垫无法单独进行调节，使用户有时无法获得最舒适的躺下姿态，缺乏美观的问题。

发明内容

[0005] 本实用新型的主要目的在于克服现有技术中的不足，提供一种休闲椅。该座椅具有脚垫调节、坚固耐用、更为舒适、更为美观等优点。

[0006] 本实用新型为实现其技术目的所采用的技术方案是：一种休闲椅，包括坐垫 、靠背、底座以及连接底座并支撑坐垫和靠背的支撑架，其结构特点是，还包括脚垫以及控制脚垫进行抬升的调节装置，坐垫、靠背和脚垫都为弹性垫，坐垫与脚垫之间设有连接布。

[0007] 所述调节装置包括液压伸缩装置、第一连接座、第二连接座、连杆机构以及连接横梁。

[0008] 所述第一连接座固定于坐垫底部的两侧，第二连接座固定于脚垫底部的两侧，第一连接座与第二连接座之间通过两侧的连杆机构连接，连杆机构之间设有连接横梁。

[0009] 所述液压伸缩装置一端设置于坐垫的底部，另一端固定于连接横梁上，液压伸缩装置运行推动连接横梁，使连杆机构拉伸带动与连杆机构连接的第二连接座以及脚垫的抬升。

[0010] 优选地，所述液压伸缩装置包括手动液压杆以及调节手动液压杆的调节阀门开关，调节阀门开关设置于坐垫侧部，坐垫侧部还设置有锁定靠背后躺的手轮。

[0011] 具体地，可使用调节阀门开关手动控制手动液压杆，以达到调整脚垫高度的目的，而手轮顺时针拧紧，逆时针拧松，拧紧可锁定靠背的角度，拧松可调整靠背角度。

[0012] 优选地，所述连杆机构包括坐垫连接杆与脚垫连接杆，坐垫连接杆与脚垫连接杆铰接，连接横梁设置于脚垫连接杆，手动液压杆通过铰接的方式固定于坐垫底部，另一端固定于连接横梁。

[0013] 具体地，通过连杆机构的展开与折叠带动脚垫，调整脚垫的高度；手动液压杆通过推动设置于脚垫连接杆的连接横梁来驱动连杆机构的展开与折叠，结构简单，用户操作方便，同时受力分布更为合理，座椅的使用寿命更长。

[0014] 优选地，所述支撑架包括左支撑架和右支撑架，左支撑架和右支撑架呈弯月状弧形，为木质材料，左支撑架和右支撑架上部都设有弹性的手部放置垫。

[0015] 优选地，所述支撑架底部通过紧固螺钉与底座固定连接，中部通过固定架与坐垫连接。

[0016] 优选地，所述底座呈圆环状，上方为木质材料的装饰架，下方设置有高强度塑料滑轨架，装饰架与高强度塑料滑轨架之间设有滑轨轮。

[0017] 具体地，弯月状弧形的支撑部使座椅的整体更具设计美感，用户的使用体验更佳；底座装饰架和高强度塑料滑轨架的设计，兼顾了美观和实用，延长使用寿命的同时，外观更为用户所喜爱，同时可对座椅整体进行360°的旋转。

[0018] 本实用新型的有益效果是：本实用新型采用靠背和脚垫可分别调节的设计，使用户更易获得最舒适的躺下姿态；同时结构更为简单、牢固，使用寿命更长；外观更为美观，用户的使用体验更佳。

附图说明

[0019] 图1是本实用新型一种休闲椅的整体结构示意图。

[0020] 图2是本实用新型一种休闲椅的调节装置结构示意图。

[0021] 其中：1、坐垫；2、靠背；3、底座；31、装饰架；32、高强度塑料滑轨架；4、支撑架；41、手部放置垫；5、脚垫；6、调节装置；61、液压伸缩装置；611、手动液压杆；612、调节阀门开关；62、第一连接座；63、第二连接座；64、连杆机构；641、坐垫连接杆；642、脚垫连接杆；65、连接横梁；7、手轮；8、连接布。

具体实施方式

[0022] 在本实用新型的描述中，需要说明的是，术语“中心”、“上”、“下”、“左”、“右”、“竖直”、“水平”、“内”、“外”等指示的方位或位置关系为基于附图所示的方位或位置关系，或者是该实用新型产品使用时惯常摆放的方位或位置关系，仅是为了便于描述本实用新型和简化描述，而不是指示或暗示所指的装置或元件必须具有特定的方位，以特定的方位构造和操作，因此不能理解为对本实用新型的限制。此外，术语“第一”、“第二”、“第三”等仅用于区分描述，而不能理解为指示或暗示相对重要性。

[0023] 在本实用新型的描述中，还需要说明的是，除非另有明确的规定和限定，术语“设置”、“安装”、“相连”、“连接”应做广义理解，例如，可以是固定连接，也可以是可拆卸连接，或一体地连接；可以是机械连接，也可以是电连接；可以是直接相连，也可以通过中间媒介间接相连，可以是两个元件内部的连通。对于本领域的普通技术人员而言，可以具体情况理解上述术语在本实用新型中的具体含义。

[0024] 为使本实用新型的目的、技术方案和优点更加清楚明了，下面通过附图及实施例，对本实用新型进行进一步详细说明。但是应该理解，此处所描述的具体实施例仅仅用以解释本实用新型，并不用于限制本实用新型的范围。此外，在以下说明中，省略了对公知结构和技术的描述，以避免不必要地混淆本实用新型的概念。

[0025] 参阅图1，如图所示，一种休闲椅，包括坐垫 1、靠背2、底座3以及连接底座3并支撑坐垫1和靠背2的支撑架4，还包括脚垫5以及控制脚垫5进行抬升的调节装置6，坐垫、靠背和脚垫都为弹性垫，弹性垫可以是市面上各种沙发相似的材质，坐垫与脚垫之间设有连接布8。

[0026] 支撑架4包括左支撑架和右支撑架，左支撑架和右支撑架呈弯月状弧形，为木质材料，左支撑架和右支撑架上部都设有弹性的手部放置垫41。支撑架4底部通过紧固螺钉与底座3固定连接，中部通过固定架与坐垫1连接。底座3呈圆环状，上方为木质材料的装饰架31，下方设置有高强度塑料滑轨架32，装饰架31与高强度塑料滑轨架32之间设有滑轨轮，滑轨轮可安装于装饰架上，在滑轨架高强度塑料中可进行旋转，从而使休闲椅的整体进行旋转。具体地，弯月状弧形的支撑部使座椅的整体更具设计美感，用户的使用体验更佳；底座装饰架和高强度塑料滑轨架的设计，兼顾了美观和实用，延长使用寿命的同时，外观更为用户所喜爱，同时可对座椅整体进行360°的旋转。

[0027] 参阅图1和图2，如图所示，调节装置6包括液压伸缩装置61、第一连接座62、第二连接座63、连杆机构64以及连接横梁65。

[0028] 第一连接座62固定于坐垫3底部的两侧，第二连接座63固定于脚垫5底部的两侧，第一连接座62与第二连接座63之间通过两侧的连杆机构64连接，连杆机构与第一连接座、第二连接座之间可通过螺纹连接等装饰固定。连杆机构64之间设有连接横梁65。

[0029] 液压伸缩装置61一端设置于坐垫1的底部，另一端固定于连接横梁65上，液压伸缩装置61运行推动连接横梁65，使连杆机构64拉伸带动与连杆机构64连接的第二连接座63以及脚垫5的抬升。

[0030] 液压伸缩装置61包括手动液压杆611以及调节手动液压杆的调节阀门开关612，调节阀门开关612设置于坐垫1侧部，坐垫1侧部还设置有锁定靠背后躺的手轮7。具体地，可使用调节阀门开关手动控制手动液压杆，以达到调整脚垫高度的目的，而手轮顺时针拧紧，逆时针拧松，拧紧可锁定靠背的角度，拧松可调整靠背角度。

[0031] 连杆机构64包括坐垫连接杆641与脚垫连接杆642，坐垫连接杆641与脚垫连接杆642铰接，连接横梁65设置于脚垫连接杆642，通过螺纹连接等方式连接固定。手动液压杆612通过铰接的方式固定于坐垫1底部，另一端固定于连接横梁65。具体地，通过连杆机构的展开与折叠带动脚垫，调整脚垫的高度；手动液压杆通过推动设置于脚垫连接杆的连接横梁来驱动连杆机构的展开与折叠，结构简单，用户操作方便，同时受力分布更为合理，座椅的使用寿命更长。

[0032] 具体使用过程如下：手轮逆时针拧松，此时可调整靠背倾斜角度，调整到合适角度后，拧紧可锁定靠背。使用调节阀门开关，使得手动液压杆的内部压力增大，进行伸缩，推动连接横梁，使连杆机构伸展，脚垫抬升，调整脚垫位置，装张椅子可360度旋转，可选择到任意角度，完成后即可达到用户最舒适的躺姿，躺下歇息。

[0033] 需要说明的是，尽管在本文中已经对上述各实施例进行了描述，但并非因此限制

本实用新型的专利保护范围。因此，基于本实用新型的创新理念，对本文所述实施例进行的变更和修改，或利用本实用新型说明书及附图内容所作的等效结构或等效流程变换，直接或间接地将以上技术方案运用在其他相关的技术领域，均包括在本实用新型专利的保护范围之内。

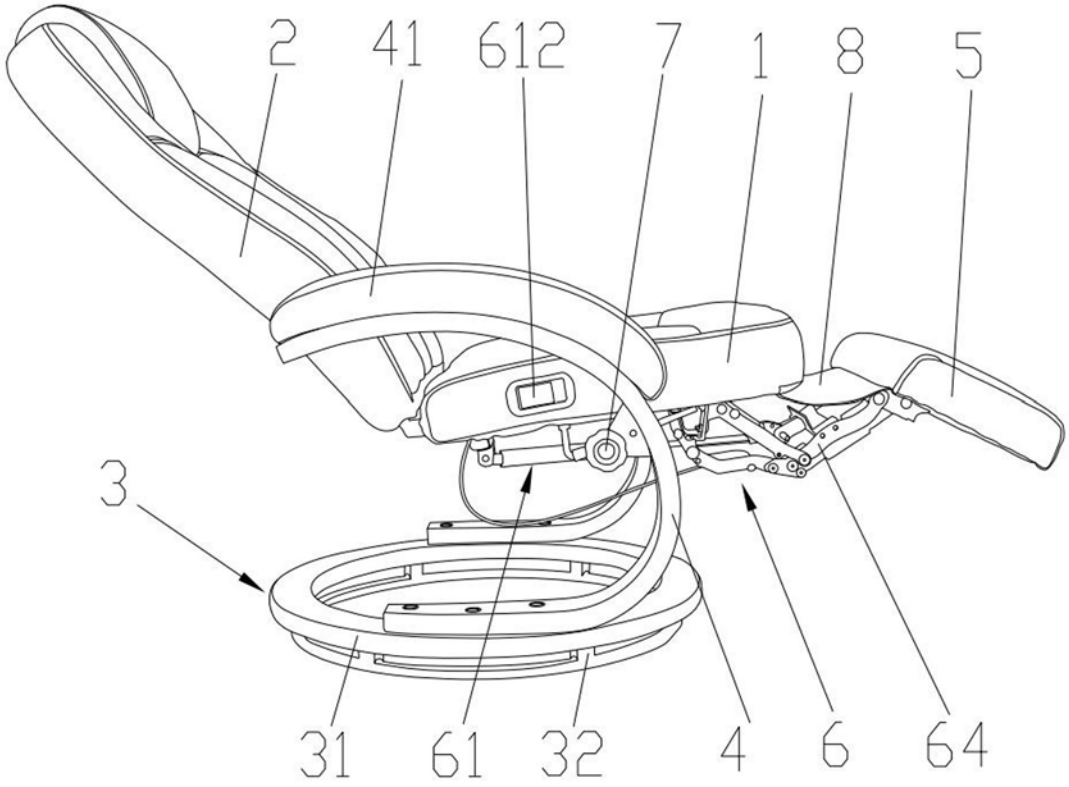

图1

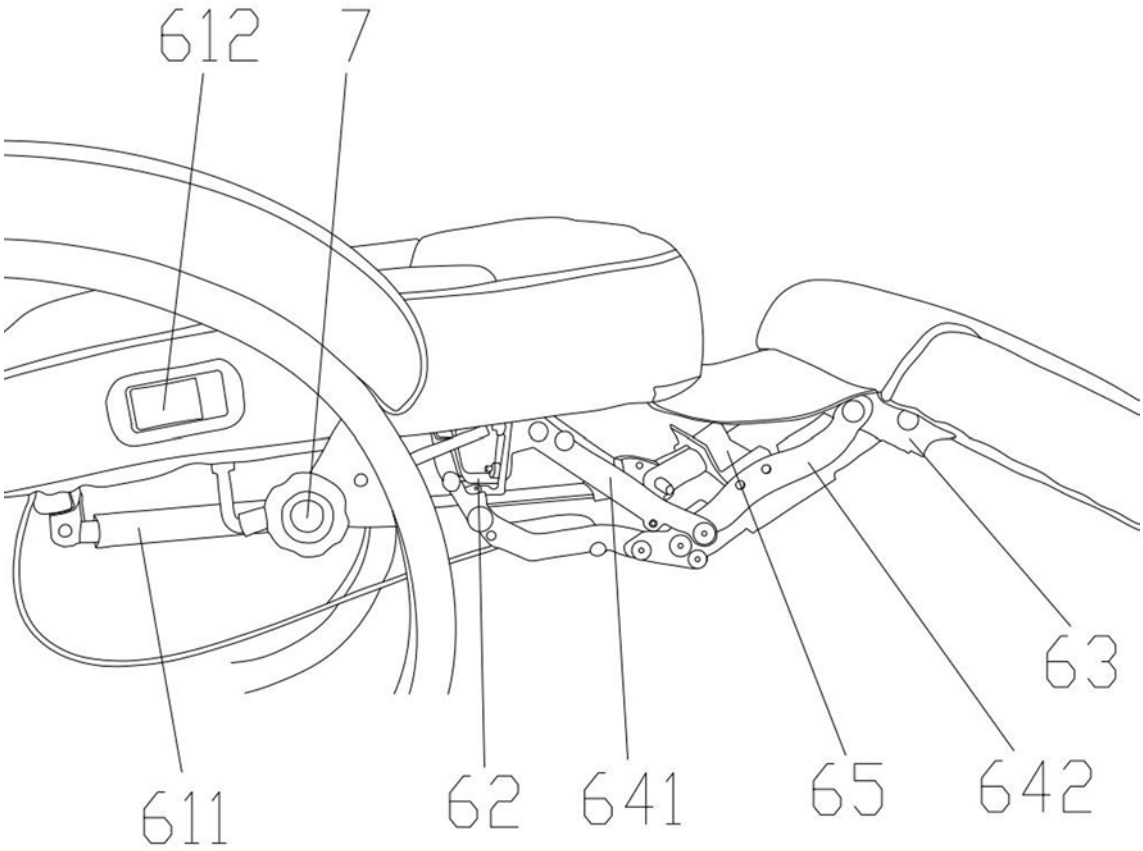

图2