[19] 中华人民共和国国家知识产权局

[51] Int. Cl.
G06F 1/16 (2006.01)
G06F 1/20 (2006.01)
F16M 11/00 (2006.01)

[12] 实用新型专利说明书

专利号 ZL 200720016828.1

[45] 授权公告日 2008 年 11 月 12 日

[11] 授权公告号 CN 201149668Y

[22] 申请日 2007.12.13

[21] 申请号 200720016828.1

[73] 专利权人 姜 浩

地址 116000 辽宁省大连市甘井子区凌工路 2 号(大连理工大学)

[72] 发明人 姜 浩

权利要求书 1 页 说明书 2 页 附图 1 页

[54] 实用新型名称

笔记本散热底座

[57] 摘要

本实用新型涉及一种笔记本散热底座，支撑架为矩形框架结构，沿对角线设有交叉支撑杆；支撑架前端边缘上翘形成竖直挡板，末端边缘两侧活动连接一对支撑脚；支撑架背面四角分别粘贴橡胶垫脚。 使用时，把笔记本电脑放置在支撑架上，由于支撑架依靠四边和交叉对角线进行支撑，使笔记本电脑底面并非全部接触支撑面，存在较大空间，有利于散热；支撑架前端的上翘挡板，可支撑电脑底边，避免滑落；支撑架背面的橡胶垫脚可增加摩擦力；工作时，使用者还可根据环境需要，调整支撑架高度，提供斜向支撑。 本实用新型具有结构简单、方便实用、外形美观、功能全面等优点。

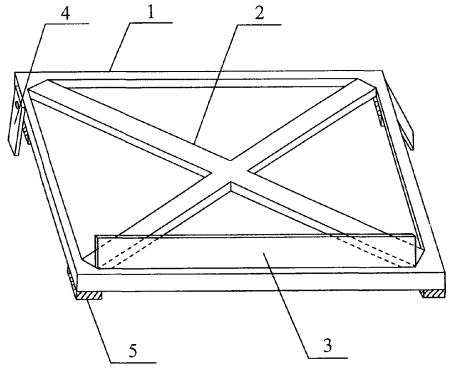

1、一种笔记本散热底座，包括支撑架（1），其特征在于：所述的支撑架（1）为矩形框架结构，沿对角线设有交叉支撑杆（2）；支撑架（1）前端边缘上翘形成竖直挡板（3），末端边缘两侧活动连接一对支撑脚（4）；在支撑架（1）背面四角分别粘贴固定橡胶垫脚（5）。

笔记本散热底座

技术领域　　本实用新型涉及一种电脑配件，尤其是一种笔记本散热底座。

背景技术　　目前，笔记本电脑已成为人们生活工作中非常重要的工具之一。但是，现在的笔记本存在散热问题，容易损坏。因此，人们设计出笔记本电脑的散热底座来解决这个问题，可是现在的散热底座全部采用 USB 接口的风扇进行吹风降温的手段，此类散热手段存在以下缺点：耗费电能、噪音大、散热过强浪费资源。另外，现在的散热底座功能比较简单，只提供支撑功能，无法满足人们的其他需求，特别是无法调整角度、容易滑落等问题给人们带来极大不便。为此，我们提供一种新式笔记本散热底座非常必要。

发明内容　　本实用新型的目的是提供一种笔记本散热底座，用于解决普通散热底座成本高、功效低等问题。

为达到上述目的，本实用新型笔记本散热底座，包括支撑架，所述的支撑架为矩形框架结构，沿对角线设有交叉支撑杆；支撑架前端边缘上翘形成竖直挡板，末端边缘两侧活动连接一对支撑脚；在支撑架背面四角分别粘贴固定橡胶垫脚。

采用上述结构后，使用者把笔记本电脑放置在支撑架上，由于支撑架依靠四边和交叉对角线进行支撑，使笔记本电脑底面并非全部接触支撑面，存在较大空间，有利于散热；另外，支撑架前端的边缘上翘，形成挡板，有效支撑笔记本电脑的底边，避免电脑滑落；同时，支撑架背面四角的橡胶垫脚可增加摩擦力，进一步提供稳定的支撑条件；在工作时，使用者还可根据环境需要，调整支撑架末端边缘两侧的支撑脚，从而调高了支撑架末端高度，为使用者提供斜向支撑，便于打字、工作。

本实用新型的优点是：结构简单、方便实用、外形美观、功能全面，可加快散热速度，并能调整支撑高度，满足人们的工作需求。

附图说明　　图 1 为本实用新型笔记本散热底座的整体结构示意图。

具体实施方式　　如图 1 所示，本实用新型笔记本散热底座，包括支撑架 1，所述的支撑架 1 为矩形框架结构，沿对角线设有交叉支撑杆 2；支撑架 1 前端边缘上翘形成竖直挡板 3，末端边缘两侧活动连接一对支撑脚 4；在支撑架 1 背面四角分别粘贴固定橡胶垫脚 5。其中，矩形框架的支撑架 1 的大小根据笔记本电脑的尺寸进行设计。

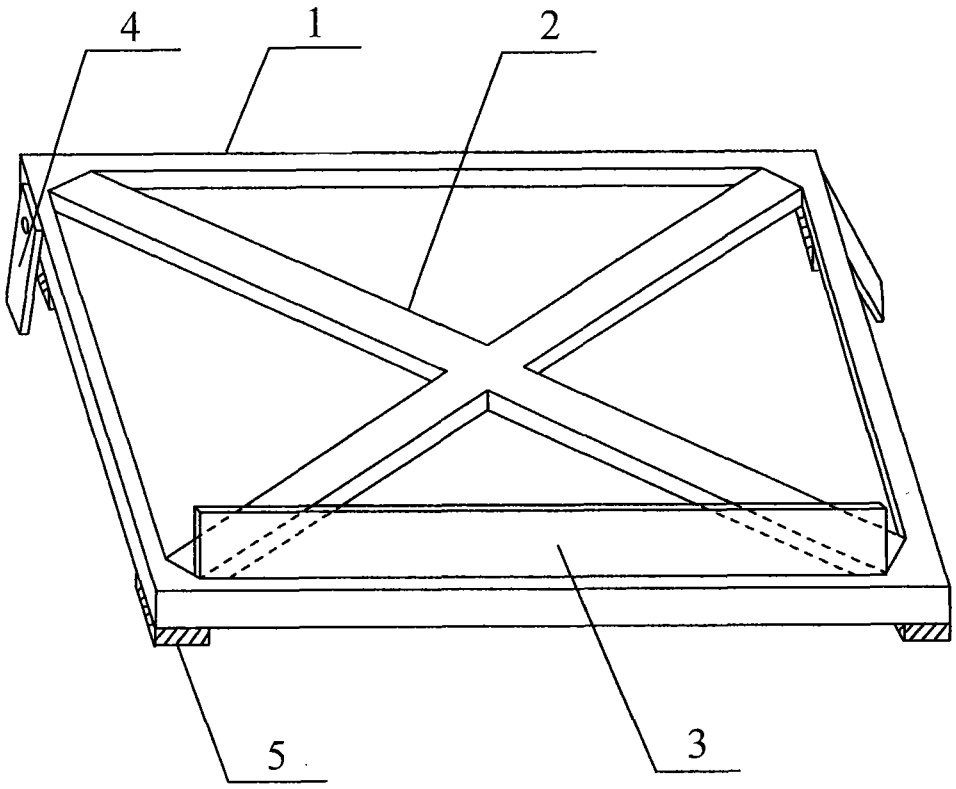

图1