(19)中华人民共和国国家知识产权局

(12)实用新型专利

(10)授权公告号 CN 202014869 U
(45)授权公告日 2011.10.26

(21)申请号 201120139335.3

(22)申请日 2011.05.05

(73)专利权人 郑秀琴
地址 529200 广东省江门市台山台城镇平湖路 8-1 号 B 座 401 房

(72)发明人 郑秀琴

(74)专利代理机构 广州新诺专利商标事务所有限公司 44100
代理人 华辉

(51)Int.Cl.
A47C 13/00(2006.01)
A45B 5/00(2006.01)

权利要求书 1 页 说明书 2 页 附图 1 页

(54)实用新型名称

一种多功能便携凳

(57)摘要

本实用新型涉及一种便携凳，具体的说，涉及一种既可作凳子使用也可以作拐杖使用的多功能便携凳，其包括凳面和设于该凳面下方的折叠凳腿，所述折叠凳腿包括一拐杖式凳腿，该拐杖式凳腿上端向上延伸，在上述凳面上方形成一握持部，本实用新型既可以坐凳子使用，不使用时，将凳子折叠，即可做拐杖使用，凳子固定在拐杖上。

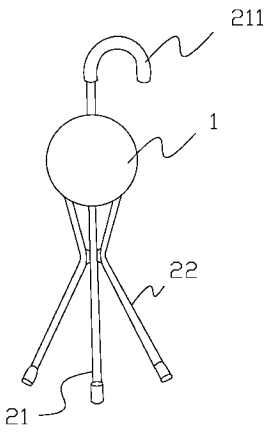

CN 202014869 U

1. 一种多功能便携凳，包括凳面和设于该凳面下方的折叠凳腿，其特征在于：所述折叠凳腿包括一拐杖式凳腿，该拐杖式凳腿上端向上延伸，在上述凳面上方形成一握持部。

2. 根据权利要求 1 所述的多功能便携凳，其特征在于：所述折叠凳腿还包括一“X”字形凳腿，该“X”字形凳腿上端铰接于凳面底部。

3. 根据权利要求 1 或 2 所述的多功能便携凳，其特征在于：所述凳面边缘设有一套环，所述拐杖式凳腿穿过该套环。

一种多功能便携凳

技术领域

[0001] 本实用新型涉及一种便携凳，具体的说，涉及一种既可作凳子使用也可以作拐杖使用的多功能便携凳。

背景技术

[0002] 老年人外出纳凉，下棋时，都是携带便携的折叠凳，将凳子折叠起来，即可拿起来，方便携带，但是有些老年人腿脚不方便，经常是一手拿着凳子，一手拄着拐杖，会感觉到劳累，如果想再同时携带其他物品，就会感觉十分不方便。

实用新型内容

[0003] 本实用新型克服了现有技术中的缺点，提供了一种多功能便携凳，其将凳子和拐杖结合成一体，老年人拄着拐杖出门的同时，就携带了凳子，十分方便，而且节省了家中的空间。

[0004] 为了解决上述技术问题，本实用新型是通过以下技术方案实现的：

[0005] 一种多功能便携凳，包括凳面和设于该凳面下方的折叠凳腿，所述折叠凳腿包括一拐杖式凳腿，该拐杖式凳腿上端向上延伸，在上述凳面上方形成一握持部。

[0006] 进一步，所述折叠凳腿还包括一“X”字形凳腿，该“X”字形凳腿上端铰接于凳面底部。

[0007] 进一步，所述凳面边缘设有一套环，所述拐杖式凳腿穿过该套环。

[0008] 与现有技术相比，本实用新型的有益效果是：

[0009] 1、本实用新型既可以坐凳子使用，不使用时，将凳子折叠，即可做拐杖使用，凳子固定在拐杖上。

[0010] 2、本实用新型结构简单，制造成本低。

附图说明

[0011] 下面结合附图和具体实施方式对本实用新型作进一步详细的说明。

[0012] 图 1 是本实用新型凳子状态的立体结构示意图；

[0013] 图 2 是凳子折叠时的结构示意图。

具体实施方式

[0014] 如图 1 所示，本实用新型所述的多功能便携凳，包括凳面 1 和设于该凳面 1 下方的折叠凳腿 2，折叠凳腿 2 包括一拐杖式凳腿 21，该拐杖式凳腿 21 上端向上延伸，在上述凳面 1 上方形成一握持部 211。

[0015] 折叠凳腿 2 还包括一“X”字形凳腿 22，该“X”字形凳腿 22 上端铰接于凳面 1 底部，其中部和拐杖式凳腿 21 铰接。

[0016] 凳面 1 边缘设有一套环 3，拐杖式凳腿 21 穿过该套环 3。

[0017] 本实用新型并不局限于上述实施方式，如果对本实用新型的各种改动或变形不脱离本实用新型的精神和范围，倘若这些改动和变形属于本实用新型的权利要求和等同技术范围之内，则本实用新型也意图包含这些改动和变形。



图 1

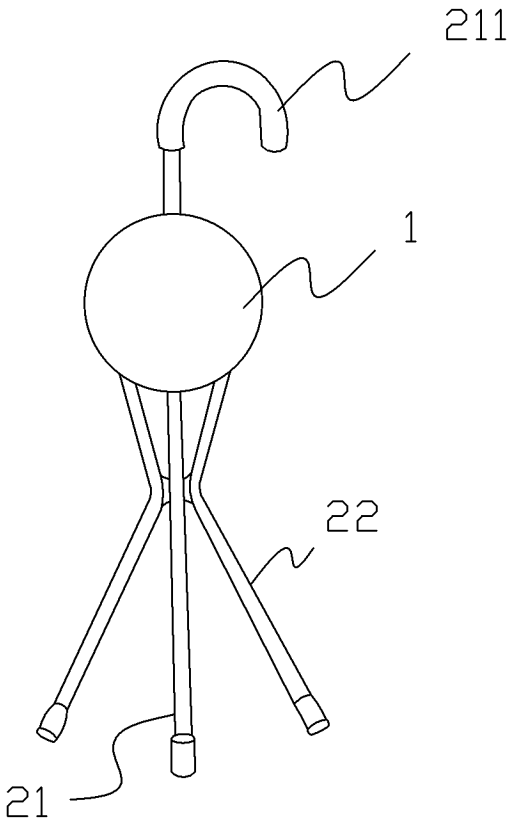

图 2