(19)中华人民共和国国家知识产权局

(12)实用新型专利

(10)授权公告号 CN 211154620 U
(45)授权公告日 2020.08.04

(21)申请号 201921648812.1

(22)申请日 2019.09.30

(73)专利权人 青岛质恒塑胶有限公司
地址 266000 山东省青岛市胶州市九龙街道办事处东石河村北工业园

(72)发明人 朱长明

(51)Int.Cl.
A47B 91/00(2006.01)

权利要求书1页 说明书3页 附图3页

(54)实用新型名称

一种便于安装维护的组合式柜子底脚

(57)摘要

本实用新型公开了一种便于安装维护的组合式柜子底脚，包括支撑筒，所述支撑筒的中部开设有空腔，所述支撑筒的一端固定连接有U型固定板，所述U型固定板左右两侧的底部开设有槽口，U型固定板的顶部固定连接有V型固定板，V型固定板的正面固定连接有第一支撑肋板，本实用新型涉及组合式柜子技术领域。该便于安装维护的组合式柜子底脚，通过将柜子底脚分为柜子连接板和带有U型固定板的支撑筒两部分，解决了现有柜子底脚，不能稳定的对柜子进行支撑，安装维护不方便的问题，通过在V型固定板的正面固定连接有第一支撑肋板和在柜子连接板的底部和两侧均固定连接有第二支撑肋板，使得装置使用起来更加稳定，受力更加均衡。

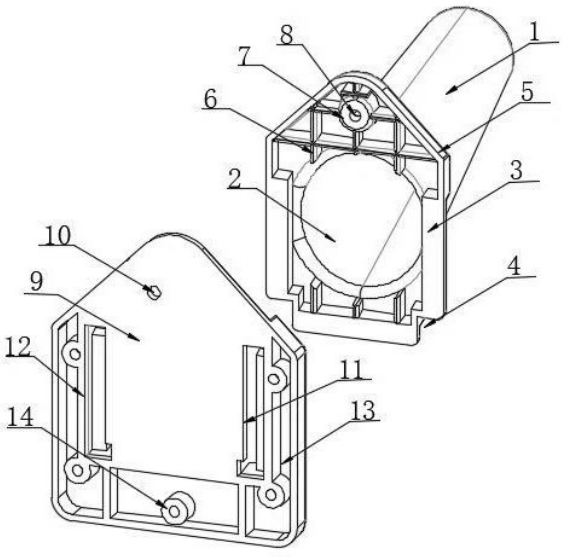

CN 211154620 U

1.一种便于安装维护的组合式柜子底脚,包括支撑筒(1),其特征在于:所述支撑筒(1)的中部开设有空腔(2),所述支撑筒(1)的一端固定连接有U型固定板(3),所述U型固定板(3)左右两侧的底部开设有槽口(4),所述U型固定板(3)的顶部固定连接有V型固定板(5),所述V型固定板(5)的正面固定连接有第一支撑肋板(6),所述第一支撑肋板(6)的中部固定连接有连接螺纹套(7),所述连接螺纹套(7)的中部开设有螺纹孔(8),所述U型固定板(3)的正面设有柜子连接板(9),所述柜子连接板(9)的顶部开设有与螺纹孔(8)相配合的连接螺纹孔(10)。

2.根据权利要求1所述的一种便于安装维护的组合式柜子底脚,其特征在于:所述柜子连接板(9)的底部和两侧均固定连接有第二支撑肋板(11),所述第二支撑肋板(11)的中部开设有空槽(13)。

3.根据权利要求2所述的一种便于安装维护的组合式柜子底脚,其特征在于:所述空槽(13)的中部连接有支撑肋条(12),所述支撑肋条(12)的中部固定连接有柜子底板连接孔(14)。

4.根据权利要求2所述的一种便于安装维护的组合式柜子底脚,其特征在于:所述第二支撑肋板(11)的背面且位于柜子底板连接孔(14)的一侧固定连接有固定摩擦条(15)。

5.根据权利要求1所述的一种便于安装维护的组合式柜子底脚,其特征在于:所述U型固定板(3)的背面开设有余料切削槽(16)。

一种便于安装维护的组合式柜子底脚

技术领域

[0001] 本实用新型涉及组合式柜子技术领域，具体为一种便于安装维护的组合式柜子底脚。

背景技术

[0002] 柜子的使用始于夏商周时期，那时称为“椟”。到了明清时期，柜子成为室内必备的家具，且形制已定型。明清柜子按形制可分为方角柜、圆角柜、亮格柜，形制不同，其构成部件也有不同。柜类家具主要是指以木材、人造板或金属等材料制成的各种用途不同的柜子。

[0003] 现有柜子底脚在使用时，不能稳定的对柜子进行支撑，而且安装维护不方便，现有的柜子底脚有多为单一的固定支撑块，没有设置支撑肋板，所以使用时不稳定，容易损坏，使用寿命短。

实用新型内容

[0004] 针对现有技术的不足，本实用新型提供了一种便于安装维护的组合式柜子底脚，解决了现有柜子底脚，不能稳定的对柜子进行支撑，安装维护不方便，而且当柜子底脚工作时，没有设置支撑肋板，受力不均衡，容易损坏，使用寿命短的问题。

[0005] 为实现以上目的，本实用新型通过以下技术方案予以实现：一种便于安装维护的组合式柜子底脚，包括支撑筒，所述支撑筒的中部开设有空腔，所述支撑筒的一端固定连接有 U型固定板，所述U型固定板左右两侧的底部开设有槽口，所述U型固定板的顶部固定连接有V型固定板，所述V型固定板的正面固定连接有第一支撑肋板，所述第一支撑肋板的中部固定连接有连接螺纹套，所述连接螺纹套的中部开设有螺纹孔，所述U型固定板的正面设有柜子连接板，所述柜子连接板的顶部开设有与螺纹孔相配合的连接螺纹孔。

[0006] 优选的，所述柜子连接板的底部和两侧均固定连接有第二支撑肋板，所述第二支撑肋板的中部开设有空槽。

[0007] 优选的，所述空槽的中部连接有支撑肋条，所述支撑肋条的中部固定连接有柜子底板连接孔。

[0008] 优选的，所述第二支撑肋板的背面且位于柜子底板连接孔的一侧固定连接有固定摩擦条。

[0009] 优选的，所述U型固定板的背面开设有余料切削槽。

[0010] 有益效果

[0011] 本实用新型提供了一种便于安装维护的组合式柜子底脚。与现有技术相比具备以下有益效果：

[0012] (1)、该便于安装维护的组合式柜子底脚，通过将柜子底脚分为柜子连接板和带有U型固定板的支撑筒两部分，解决了现有柜子底脚，不能稳定的对柜子进行支撑，安装维护不方便的问题，通过在V型固定板的正面固定连接有第一支撑肋板和在柜子连接板的底部和两侧均固定连接有第二支撑肋板，使得装置使用起来更加稳定，受力更加均衡，解决了当

柜子底脚工作时，没有设置支撑肋板，受力不均衡，容易损坏，使用寿命短的问题。

附图说明

[0013] 图1为本实用新型便于安装维护的组合式柜子底脚的结构轴测图；

[0014] 图2为本实用新型便于安装维护的组合式柜子底脚的结构轴测图；

[0015] 图3为本实用新型便于安装维护的组合式柜子底脚的结构俯视图。

[0016] 图中：1-支撑筒、2-空腔、3-U型固定板、4-槽口、5-V型固定板、6-第一支撑肋板、7-连接螺纹套、8-螺纹孔、9-柜子连接板、10-连接螺纹孔、11-第二支撑肋板、12-支撑肋条、13-空槽、14-柜子底板连接孔、15-固定摩擦条、16-余料切削槽。

具体实施方式

[0017] 下面将结合本实用新型实施例中的附图，对本实用新型实施例中的技术方案进行清楚、完整地描述，显然，所描述的实施例仅仅是本实用新型一部分实施例，而不是全部的实施例。基于本实用新型中的实施例，本领域普通技术人员在没有做出创造性劳动前提下所获得的所有其他实施例，都属于本实用新型保护的范围。

[0018] 请参阅图1-3，本实用新型提供一种技术方案：一种便于安装维护的组合式柜子底脚，包括支撑筒1，支撑筒1的中部开设有空腔2，支撑筒1的一端固定连接有U型固定板3，U型固定板3左右两侧的底部开设有槽口4，U型固定板3的顶部固定连接有V型固定板 5，V型固定板5的正面固定连接有第一支撑肋板6，第一支撑肋板6的中部固定连接有连接螺纹套7，连接螺纹套7的中部开设有螺纹孔8，U型固定板3的正面设有柜子连接板9，柜子连接板9的顶部开设有与螺纹孔8相配合的连接螺纹孔10，柜子连接板9的底部和两侧均固定连接有第二支撑肋板11，第二支撑肋板11的中部开设有空槽13，空槽13的中部连接有支撑肋条12，支撑肋条12的中部固定连接有柜子底板连接孔14，第二支撑肋板 11的背面且位于柜子底板连接孔14的一侧固定连接有固定摩擦条15，U型固定板3的背面开设有余料切削槽16，通过将柜子底脚分为柜子连接板9和带有U型固定板3的支撑筒1两部分，解决了现有柜子底脚，不能稳定的对柜子进行支撑，安装维护不方便的问题，通过在V型固定板5的正面固定连接有第一支撑肋板6和在柜子连接板9的底部和两侧均固定连接有第二支撑肋板11，使得装置使用起来更加稳定，受力更加均衡，解决了当柜子底脚工作时，没有设置支撑肋板，受力不均衡，容易损坏，使用寿命短的问题。

[0019] 使用时，先将柜子连接板9的正面与柜子的底部固定连接，通过螺钉将柜子底板连接孔14与柜子底部固定连接，然后将支撑筒1置于柜子连接板9的底部，将U型固定板3 与第二支撑肋板11对齐，将V型固定板5上的螺纹孔8与连接螺纹孔10相对齐，旋入螺栓，通过螺栓将V型固定板5与柜子连接板9固定连接起来便可。

[0020] 需要说明的是，在本文中，诸如第一和第二等之类的关系术语仅仅用来将一个实体或者操作与另一个实体或操作区分开来，而不一定要求或者暗示这些实体或操作之间存在任何这种实际的关系或者顺序。而且，术语“包括”、“包含”或者其任何其他变体意在涵盖非排他性的包含，从而使得包括一系列要素的过程、方法、物品或者设备不仅包括那些要素，而且还包括没有明确列出的其他要素，或者是还包括为这种过程、方法、物品或者设备所固有的要素。

[0021] 尽管已经示出和描述了本实用新型的实施例,对于本领域的普通技术人员而言,可以理解在不脱离本实用新型的原理和精神的情况下可以对这些实施例进行多种变化、修改、替换和变型,本实用新型的范围由所附权利要求及其等同物限定。

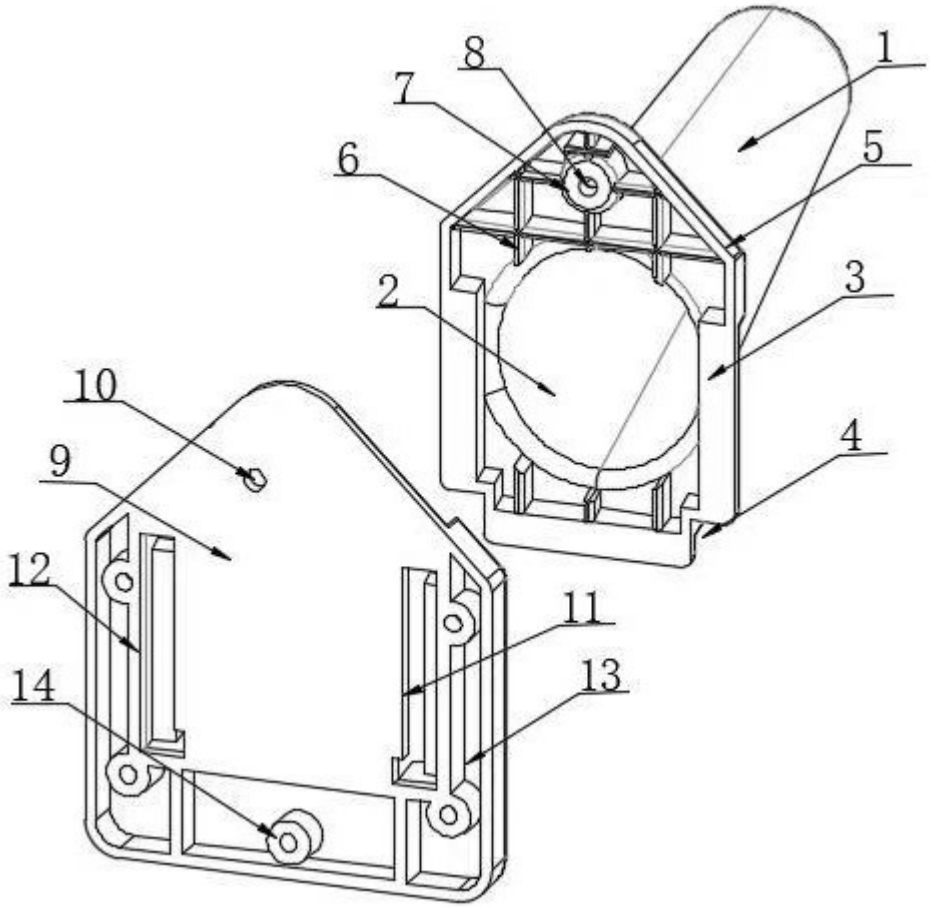

图 1

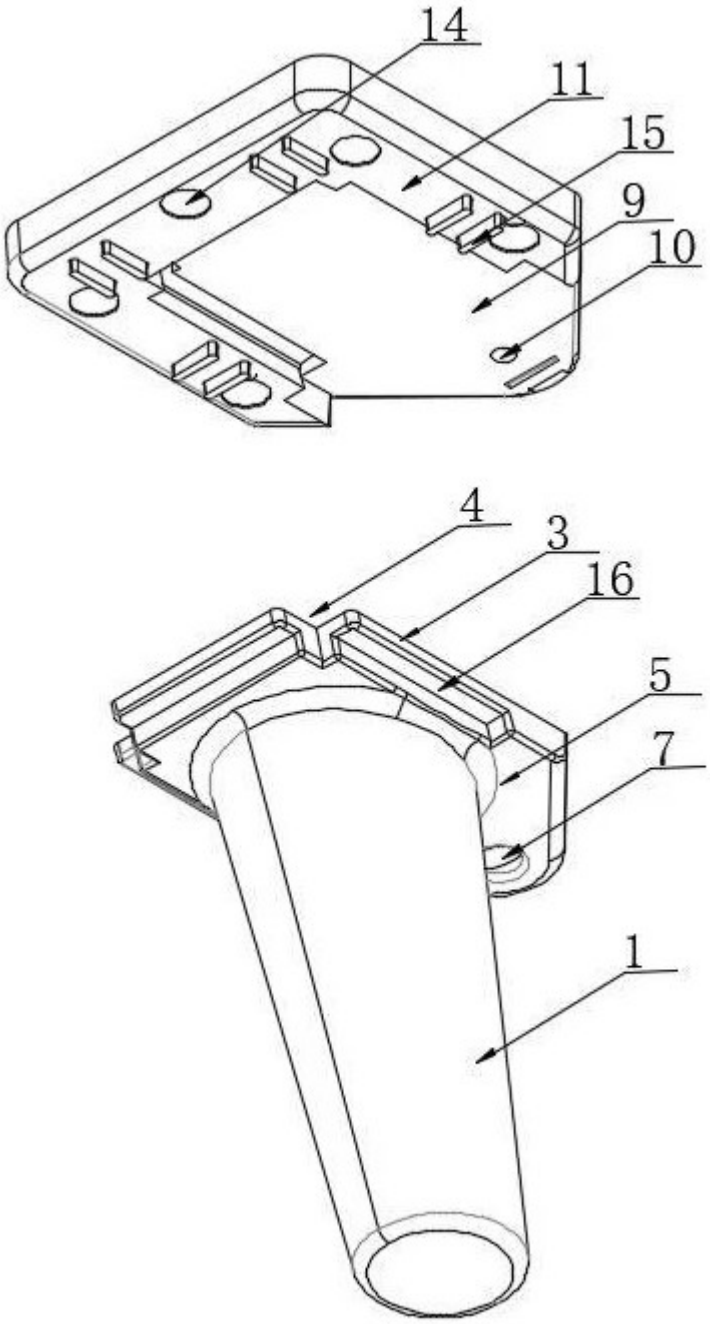

图 2

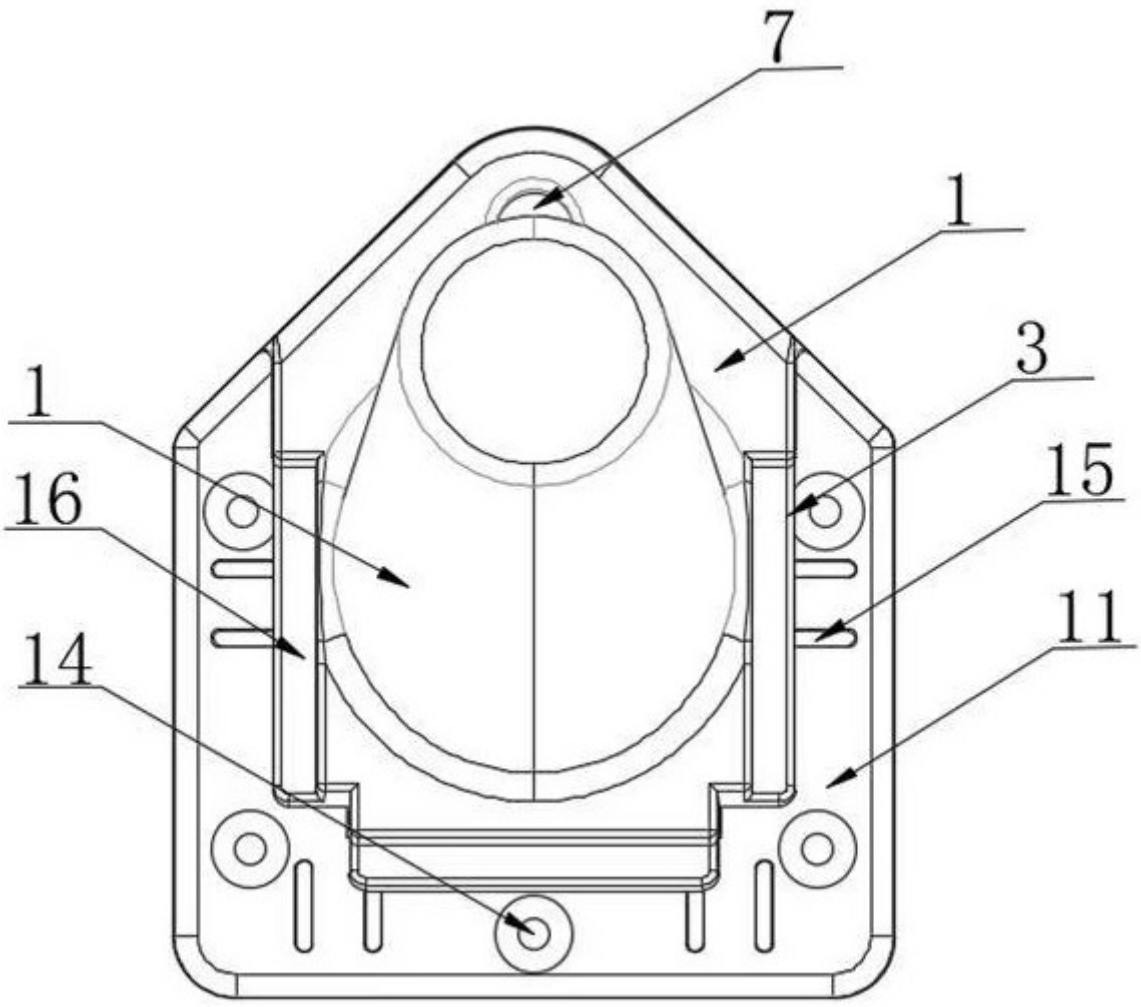

图 3