(19)中华人民共和国国家知识产权局

(12)实用新型专利

(10)授权公告号 CN 211854112 U
(45)授权公告日 2020.11.03

(21)申请号 202020366252.7

(22)申请日 2020.03.21

(73)专利权人 嵊州市杭派电器有限公司
地址 312400 浙江省绍兴市嵊州市经济开发区经环东路555号

(72)发明人 陶建波

(74)专利代理机构 长沙新裕知识产权代理有限公司 43210
代理人 邢剑杰

(51)Int.Cl.
F24C 15/08(2006.01)

权利要求书1页 说明书3页 附图1页

(54)实用新型名称

一种厨房用燃气灶

(57)摘要

本实用新型涉及厨房电器技术领域，且公开了一种厨房用燃气灶，包括支撑台，所述支撑台中部的位置开设有空腔，所述空腔内壁的顶部固定连接有消音电机，所述消音电机的输出轴与第一齿轮的轴心处固定连接，所述第一齿轮与第二齿轮啮合，所述第一齿轮固定连接在螺纹杆的表面。该使用后可以隐藏的厨房用燃气灶，通过消音电机、第一齿轮、第二齿轮、螺纹杆、轴承、固定槽、螺纹套、摆动杆、固定轴和固定块的设置，通过启动消音电机，使消音电机带动第一齿轮和第二齿轮进行转动，从而使螺纹套带动摆动杆进行摆动，这样可以使灶台本体可以进行升降，从而解决了现有的燃气灶使用过后不能隐藏的问题。

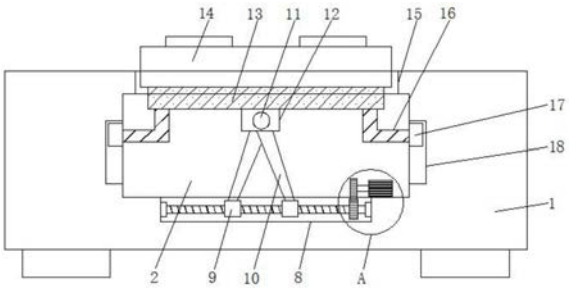

CN 211854112 U

1.一种厨房用燃气灶,包括支撑台(1),其特征在于:所述支撑台(1)中部的位置开设有空腔(2),所述空腔(2)内壁的顶部固定连接有消音电机(3),所述消音电机(3)的输出轴与第一齿轮(4)的轴心处固定连接,所述第一齿轮(4)与第二齿轮(5)啮合,所述第一齿轮(4)固定连接在螺纹杆(6)的表面,所述螺纹杆(6)的两端均与轴承(7)的内壁固定连接,所述轴承(7)固定连接在固定槽(8)的内壁上,所述固定槽(8)开设在支撑台(1)位于空腔(2)的底部并与空腔(2)相连通,所述螺纹杆(6)的表面套接有螺纹套(9),所述螺纹套(9)的表面与摆动杆(10)的一端固定连接,所述摆动杆(10)的另一端与固定轴(11)的表面活动连接,所述固定轴(11)活动连接在固定块(12)上,所述固定块(12)固定连接在灶台支撑座(13)的底部,所述灶台支撑座(13)的顶部与灶台本体(14)的底部固定连接,所述灶台本体(14)的顶部穿过通口(15)并延伸至通口(15)的外部,所述通口(15)开设在支撑台(1)位于空腔(2)的顶部并与空腔(2)相连通。

2.根据权利要求1所述的一种厨房用燃气灶,其特征在于:所述灶台支撑座(13)的底部与平衡杆(16)的一端固定连接,所述平衡杆(16)的另一端与滑块(17)的一侧固定连接,所述滑块(17)的另一侧插入滑槽(18)的内部并与滑槽(18)滑动连接,所述滑槽(18)开设在空腔(2)的一侧。

3.根据权利要求1所述的一种厨房用燃气灶,其特征在于:所述支撑台(1)的底部固定连接有四个平衡座。

4.根据权利要求1所述的一种厨房用燃气灶,其特征在于:所述螺纹套(9)的数量有两个,且两个螺纹套(9)内壁的螺纹方向相反。

5.根据权利要求2所述的一种厨房用燃气灶,其特征在于:所述平衡杆(16)的数量有两个,且两个平衡杆(16)以灶台支撑座(13)的中轴线为对称轴对称设置。

一种厨房用燃气灶

技术领域

[0001] 本实用新型涉及厨房电器技术领域，具体为一种厨房用燃气灶。

背景技术

[0002] 厨房电器专供家庭厨房使用的一类家用电器，具体有电冰箱、消毒柜、油烟机、燃气灶、烤箱、微波炉等电器，消毒柜是指通过紫外线、远红外线、高温、臭氧等方式，给食具、餐具、毛巾、衣物、美容美发用具、医疗器械等物品进行烘干、杀菌消毒、保温除湿的工具，外形一般为柜箱状，柜身大部分材质为不锈钢，消毒柜为中国发明首创的电器产品，广泛用于酒店、宾馆、餐馆、学校、部队、食堂等场所。越来越多的中国家庭注意到消毒柜的重要性，未来也将是家庭日用电器之一。

[0003] 目前，市场上现有的燃气灶在使用之后，都是将燃气灶裸露在灶台的外面，而不能够将燃气灶进行隐藏，这样会占据支撑台很大的地方，影响其他造作，从而造成了许多的不便。

实用新型内容

[0004] (一)解决的技术问题

[0005] 针对现有技术的不足，本实用新型提供了一种厨房用燃气灶，具备升降进行隐藏等优点，解决了现有的燃气灶在使用过后不能够进行隐藏的问题。

[0006] (二)技术方案

[0007] 为实现上述升降进行隐藏目的，本实用新型提供如下技术方案：一种厨房用燃气灶，包括支撑台，所述支撑台中部的位置开设有空腔，所述空腔内壁的顶部固定连接有消音电机，所述消音电机的输出轴与第一齿轮的轴心处固定连接，所述第一齿轮与第二齿轮啮合，所述第一齿轮固定连接在螺纹杆的表面，所述螺纹杆的两端均与轴承的内壁固定连接，所述轴承固定连接在固定槽的内壁上，所述固定槽开设在支撑台位于空腔的底部并与空腔相连通，所述螺纹杆的表面套接有螺纹套，所述螺纹套的表面与摆动杆的一端固定连接，所述摆动杆的另一端与固定轴的表面活动连接，所述固定轴活动连接在固定块上，所述固定块固定连接在灶台支撑座的底部，所述灶台支撑座的顶部与灶台本体的底部固定连接，所述灶台本体的顶部穿过通口并延伸至通口的外部，所述通口开设在支撑台位于空腔的顶部并与空腔相连通。

[0008] 优选的，所述灶台支撑座的底部与平衡杆的一端固定连接，所述平衡杆的另一端与滑块的一侧固定连接，所述滑块的另一侧插入滑槽的内部并与滑槽滑动连接，所述滑槽开设在空腔的一侧。

[0009] 优选的，所述支撑台的底部固定连接有四个平衡座。

[0010] 优选的，所述螺纹套的数量有两个，且两个螺纹套内壁的螺纹方向相反。

[0011] 优选的，所述平衡杆的数量有两个，且两个平衡杆以灶台支撑座的中轴线为对称轴对称设置。

[0012] (三)有益效果

[0013] 与现有技术相比,本实用新型提供了一种厨房用燃气灶,具备以下有益效果:

[0014] 1、该使用后可以隐藏的厨房用燃气灶,通过消音电机、第一齿轮、第二齿轮、螺纹杆、轴承、固定槽、螺纹套、摆动杆、固定轴和固定块的设置,通过启动消音电机,使消音电机带动第一齿轮和第二齿轮进行转动,从而使螺纹套带动摆动杆进行摆动,这样可以使灶台本体可以进行升降,从而解决了现有的燃气灶使用过后不能隐藏的问题,从而使节省了空间,使灶台在使用的时候更方便。

[0015] 2、该使用后可以隐藏的厨房用燃气灶,通过平衡杆、滑块和滑槽的设置,使燃气灶在升降的时候可以更平稳,避免了燃气灶在升降的时候出现晃动的情况,解决了燃气灶在升降的时候出现碰撞的问题。

附图说明

[0016] 图1为本实用新型剖面结构示意图;

[0017] 图2为本实用新型图1的A处放大结构示意图。

[0018] 图中:1支撑台、2空腔、3消音电机、4第一齿轮、5第二齿轮、6螺纹杆、7轴承、8固定槽、9螺纹套、10摆动杆、11固定轴、12固定块、13灶台支撑座、14灶台本体、15通口、16平衡杆、17滑块、18滑槽。

具体实施方式

[0019] 下面将结合本实用新型实施例中的附图,对本实用新型实施例中的技术方案进行清楚、完整地描述,显然,所描述的实施例仅仅是本实用新型一部分实施例,而不是全部的实施例。基于本实用新型中的实施例,本领域普通技术人员在没有做出创造性劳动前提下所获得的所有其他实施例,都属于本实用新型保护的范围。

[0020] 请参阅图1-2,一种厨房用燃气灶,包括支撑台1,支撑台1的底部固定连接有四个平衡座,支撑台1中部的位置开设有空腔2,空腔2内壁的顶部固定连接有消音电机3,消音电机3可以进行正反方向转动,消音电机3的输出轴与第一齿轮4的轴心处固定连接,第一齿轮4与第二齿轮5啮合,第一齿轮4固定连接在螺纹杆6的表面,螺纹杆6的两端均与轴承7的内壁固定连接,轴承7固定连接在固定槽8的内壁上,固定槽8开设在支撑台1位于空腔2的底部并与空腔2相连通,螺纹杆6的表面套接有螺纹套9,螺纹套9的数量有两个,且两个螺纹套9内壁的螺纹方向相反,螺纹套9的表面与摆动杆10的一端固定连接,摆动杆10的另一端与固定轴11的表面活动连接,固定轴11活动连接在固定块12上,固定块12固定连接在灶台支撑座13的底部,通过消音电机3、第一齿轮4、第二齿轮5、螺纹杆6、轴承7、固定槽8、螺纹套9、摆动杆10、固定轴11和固定块12的设置,通过启动消音电机3,使消音电机3带动第一齿轮4和第二齿轮5进行转动,从而使螺纹套9带动摆动杆10进行摆动,这样可以使灶台本体14可以进行升降,从而解决了现有的燃气灶使用过后不能隐藏的问题,从而使节省了空间,使灶台在使用的时候更方便,灶台支撑座13的顶部与灶台本体14的底部固定连接,灶台支撑座13的底部与平衡杆16的一端固定连接,平衡杆16的数量有两个,且两个平衡杆16以灶台支撑座13的中轴线为对称轴对称设置,平衡杆16的另一端与滑块17的一侧固定连接,滑块17的另一侧插入滑槽18的内部并与滑槽18滑动连接,滑槽18开设在空腔2的一侧,通过平衡杆

16、滑块17和滑槽18的设置，使燃气灶在升降的时候可以更平稳，避免了燃气灶在升降的时候出现晃动的情况，解决了燃气灶在升降的时候出现碰撞的问题，灶台本体14的顶部穿过通口15并延伸至通口15的外部，通口15开设在支撑台1位于空腔2的顶部并与空腔2相连通，燃气灶本体1在隐藏到空腔2后，可以通过使用与通口15大小相适配的盖板进行封盖。

[0021] 该文中出现的电器元件均与外界的主控器及220V市电电连接，并且主控器可为计算机等起到控制的常规已知设备。

[0022] 综上所述，该使用后可以隐藏的厨房用燃气灶，通过消音电机3、第一齿轮4、第二齿轮5、螺纹杆6、轴承7、固定槽8、螺纹套9、摆动杆10、固定轴11和固定块12的设置，通过启动消音电机3，使消音电机3带动第一齿轮4和第二齿轮5进行转动，从而使螺纹套9带动摆动杆10进行摆动，这样可以使灶台本体14可以进行升降，从而解决了现有的燃气灶使用过后不能隐藏的问题，从而使节省了空间，使灶台在使用的时候更方便，通过平衡杆16、滑块17和滑槽18的设置，使燃气灶在升降的时候可以更平稳，避免了燃气灶在升降的时候出现晃动的情况，解决了燃气灶在升降的时候出现碰撞的问题。

[0023] 需要说明的是，在本文中，诸如第一和第二等之类的关系术语仅仅用来将一个实体或者操作与另一个实体或操作区分开来，而不一定要求或者暗示这些实体或操作之间存在任何这种实际的关系或者顺序。而且，术语“包括”、“包含”或者其任何其他变体意在涵盖非排他性的包含，从而使得包括一系列要素的过程、方法、物品或者设备不仅包括那些要素，而且还包括没有明确列出的其他要素，或者是还包括为这种过程、方法、物品或者设备所固有的要素。在没有更多限制的情况下，由语句“包括一个……”限定的要素，并不排除在包括所述要素的过程、方法、物品或者设备中还存在另外的相同要素。

[0024] 尽管已经示出和描述了本实用新型的实施例，对于本领域的普通技术人员而言，可以理解在不脱离本实用新型的原理和精神的情况下可以对这些实施例进行多种变化、修改、替换和变型，本实用新型的范围由所附权利要求及其等同物限定。

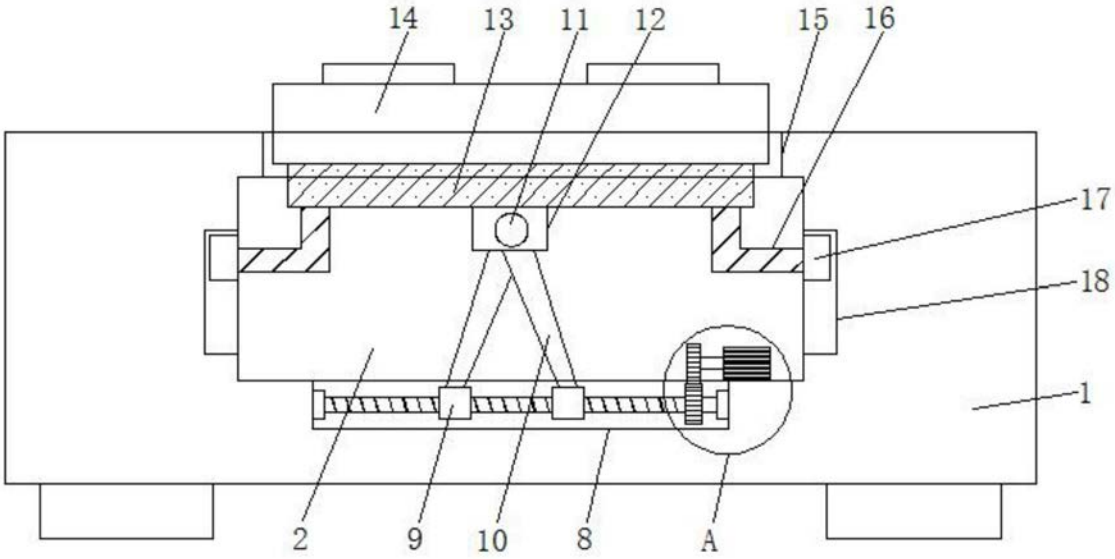

图1

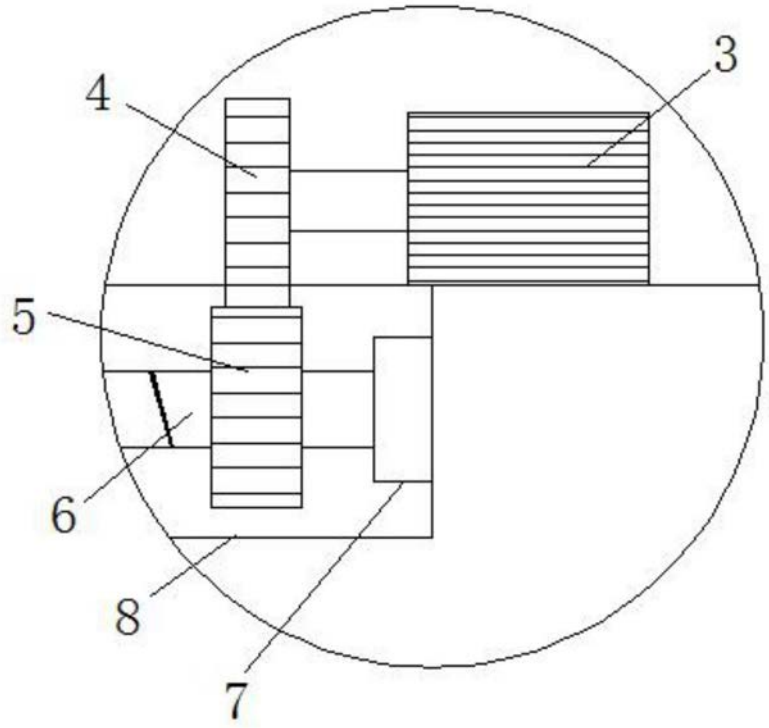

图2