(19)中华人民共和国国家知识产权局

(12)实用新型专利

(10)授权公告号 CN 215422678 U
(45)授权公告日 2022.01.07

(21)申请号 202121423387.3

(22)申请日 2021.06.25

(73)专利权人 郑州市乡得旺食品有限公司
地址 452470 河南省郑州市登封市卢店镇杨岗村

(72)发明人 李靖军 李素苹 王素凡

(74)专利代理机构 河南大象律师事务所 41129
代理人 张继锋

(51)Int.Cl.
A23L 15/00(2016.01)
A23P 30/00(2016.01)
F16F 15/02(2006.01)
F16F 15/067(2006.01)

权利要求书1页 说明书4页 附图5页

(54)实用新型名称

一种卤蛋生产用高温腌制装置

(57)摘要

本实用新型公开了一种卤蛋生产用高温腌制装置，包括高温腌制装置，所述高温腌制装置上端的外部设置有密封法兰连接边，所述密封法兰连接边的外部密封连接有保温盖，所述高温腌制装置的内部设置有工作室，所述工作室内部的下方安装有轴承座。本实用新型通过将鸡蛋和卤料加入高温腌制座的内部，内壁设置有电加热管，便于对鸡蛋进行高温加热，通过设置在内壁，可以避免鸡蛋堆积在底部变得焦黑，导热材料导热效果好，通过传热内胆更快的将热量传递给内部的卤蛋，使得整体的受热更加的均匀，通过搅拌杆工作进一步对卤蛋进行搅拌，使得卤料与鸡蛋的融合效果更好，防护外套质地较软，防止与鸡蛋接触造成硬性碰撞，带来不必要的损害。

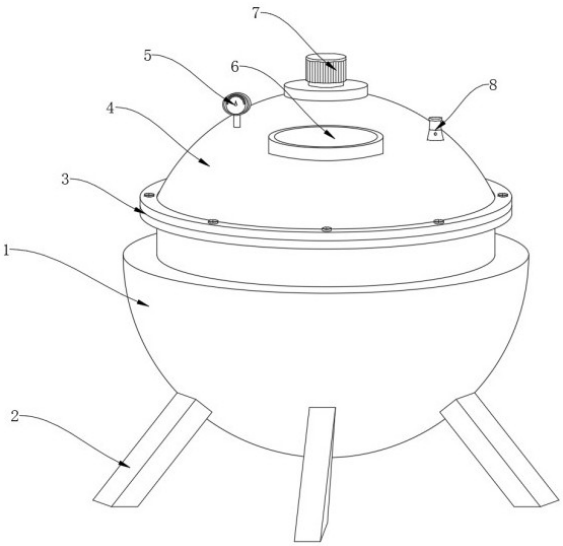

CN 215422678 U

1.一种卤蛋生产用高温腌制装置，包括高温腌制装置(1)，其特征在于，所述高温腌制装置(1)上端的外部设置有密封法兰连接边(3)，所述密封法兰连接边(3)的外部密封连接有保温盖(4)，所述高温腌制装置(1)的内部设置有工作室(9)，所述工作室(9)内部的下方安装有轴承座(13)，所述轴承座(13)的上端安装有转动底座(12)，所述转动底座(12)上方的内部安装有高温腌制座(11)。

2.根据权利要求1所述的一种卤蛋生产用高温腌制装置，其特征在于，所述高温腌制装置(1)下方的外部焊接连接有支撑腿(2)，所述高温腌制装置(1)底部的中间位置处安装有伺服电机(14)，所述高温腌制装置(1)的内壁设置有耐高温内胆(10)。

3.根据权利要求1所述的一种卤蛋生产用高温腌制装置，其特征在于，所述保温盖(4)上方的一侧设置有压力表(5)，所述保温盖(4)上方的另一侧设置有排气阀(8)，所述保温盖(4)上方的内部设置有观察窗(6)。

4.根据权利要求1所述的一种卤蛋生产用高温腌制装置，其特征在于，所述保温盖(4)的内壁设置有活性炭内胆(15)，所述保温盖(4)上方的中间位置处安装有搅拌电机(7)，所述保温盖(4)内部的中间位置处安装有搅拌轴(16)。

5.根据权利要求4所述的一种卤蛋生产用高温腌制装置，其特征在于，所述搅拌轴(16)的两侧均焊接连接有搅拌杆(1601)，所述搅拌杆(1601)设置有若干个，且若干个搅拌杆(1601)依次分布，所述搅拌杆(1601)的外壁设置有防护外套(1602)。

6.根据权利要求1所述的一种卤蛋生产用高温腌制装置，其特征在于，所述高温腌制座(11)的底部固定安装有支撑底板(1101)，所述高温腌制座(11)内部等距设置有多个电加热管(1102)，所述电加热管(1102)的外部设置有导热材料(1103)。

7.根据权利要求1所述的一种卤蛋生产用高温腌制装置，其特征在于，所述高温腌制座(11)的内壁设置有传热内胆(1104)，所述传热内胆(1104)的外部设置有防腐膜(1105)，所述传热内胆(1104)的内部设置有高温腌制槽(1106)。

8.根据权利要求1所述的一种卤蛋生产用高温腌制装置，其特征在于，所述转动底座(12)的内壁安装有密封垫(1201)，所述转动底座(12)的内部设置有安装槽(1202)，所述安装槽(1202)内部的上方安装有减震弹簧(1204)，所述减震弹簧(1204)的外部固定连接有减震板(1203)。

一种卤蛋生产用高温腌制装置

技术领域

[0001] 本实用新型涉及卤蛋技术领域，尤其涉及一种卤蛋生产用高温腌制装置。

背景技术

[0002] 卤鸡蛋是用鸡蛋制作的一道家常菜；卤鸡蛋的品种很多，最常见的是五香茶叶蛋；它是先将鸡蛋煮熟，不剥去蛋，只是轻轻地将蛋壳敲破，放入用五香调料和茶叶调制的卤内卤制；卤的时间长，香味更浓更透；随吃随取，既可热食也可冷食；卤鸡蛋中含有丰富的蛋白质以及丰富的各种微量元素；腌制是早期保存蔬菜的一种非常有效的方法；现今，蔬菜的腌制已从简单的保存手段转变为独特风味蔬菜产品的加工技术；酱腌菜这一传统食品是我国人民历代智慧的结晶，是祖国宝贵文化财富的一部分；腌制是利用食盐的保藏作用，将新鲜果品或者其他方法已经加工过的原料用盐腌渍制成食品的方法。

[0003] 但现有技术中，卤蛋生产过程中需要进行高温腌制，若鸡蛋堆积在一起时，会使得卤料与鸡蛋混合不够充分，且受热不够均匀易导致卤出来的鸡蛋效果不够好。

实用新型内容

[0004] 本实用新型的目的在于提供一种卤蛋生产用高温腌制装置，以解决上述背景技术中提出的问题。

[0005] 为了实现上述目的，本实用新型采用了如下技术方案：

[0006] 一种卤蛋生产用高温腌制装置，包括高温腌制装置，所述高温腌制装置上端的外部设置有密封法兰连接边，所述密封法兰连接边的外部密封连接有保温盖，所述高温腌制装置的内部设置有工作室，所述工作室内部的下方安装有轴承座，所述轴承座的上端安装有转动底座，所述转动底座上方的内部安装有高温腌制座。

[0007] 作为本技术方案的进一步改进方案：所述高温腌制装置下方的外部焊接连接有支撑腿，所述高温腌制装置底部的中间位置处安装有伺服电机，所述高温腌制装置的内壁设置有耐高温内胆。

[0008] 作为本技术方案的进一步改进方案：所述保温盖上方的一侧设置有压力表，所述保温盖上方的另一侧设置有排气阀，所述保温盖上方的内部设置有观察窗。

[0009] 作为本技术方案的进一步改进方案：所述保温盖的内壁设置有活性炭内胆，所述保温盖上方的中间位置处安装有搅拌电机，所述保温盖内部的中间位置处安装有搅拌轴。

[0010] 作为本技术方案的进一步改进方案：所述搅拌轴的两侧均焊接连接有搅拌杆，所述搅拌杆设置有若干个，且若干个搅拌杆依次分布，所述搅拌杆的外壁设置有防护外套。

[0011] 作为本技术方案的进一步改进方案：所述高温腌制座的底部固定安装有支撑底板，所述高温腌制座内部等距设置有多个电加热管，所述电加热管的外部设置有导热材料。

[0012] 作为本技术方案的进一步改进方案：所述高温腌制座的内壁设置有传热内胆，所述传热内胆的外部设置有防腐膜，所述传热内胆的内部设置有高温腌制槽。

[0013] 作为本技术方案的进一步改进方案：所述转动底座的内壁安装有密封垫，所述转

动底座的内部设置有安装槽，所述安装槽内部的上方安装有减震弹簧，所述减震弹簧的外部固定连接有减震板。

[0014] 与现有技术相比，本实用新型的有益效果是：

[0015] 1、本实用新型通过将鸡蛋和卤料加入高温腌制座的内部，内壁设置有电加热管，便于对鸡蛋进行高温加热，通过设置在内壁，可以避免鸡蛋堆积在底部变得焦黑，导热材料导热效果好，通过传热内胆更快的将热量传递给内部的卤蛋，使得整体的受热更加的均匀，通过搅拌杆工作进一步对卤蛋进行搅拌，使得卤料与鸡蛋的融合效果更好，防护外套质地较软，防止与鸡蛋接触造成硬性碰撞，带来不必要的损害，解决了现有的卤蛋生产过程中需要进行高温腌制，若鸡蛋堆积在一起时，会使得卤料与鸡蛋混合不够充分，且受热不够均匀易导致卤出来的鸡蛋效果不够好的问题；

[0016] 2、本实用新型通过设置有转动底座对高温腌制座的底部进行支撑，且可以带动高温腌制座进行转动，方便内部卤蛋与配料的混合，减震板和减震弹簧具有一定的伸缩弹性，使得减震效果好，整体的结构更加的简单，通过观察窗可以观察内部卤蛋的腌制情况，利于工作人员查看。

[0017] 上述说明仅是本实用新型技术方案的概述，为了能够更清楚了解本实用新型的技术手段，并可依照说明书的内容予以实施，以下以本实用新型的较佳实施例并配合附图详细说明如后。本实用新型的具体实施方式由以下实施例及其附图详细给出。

附图说明

[0018] 此处所说明的附图用来提供对本实用新型的进一步理解，构成本申请的一部分，本实用新型的示意性实施例及其说明用于解释本实用新型，并不构成对本实用新型的不当限定。在附图中：

[0019] 图1为本实用新型提出的一种卤蛋生产用高温腌制装置的主视图；

[0020] 图2为本实用新型提出的高温腌制装置的剖视图；

[0021] 图3为本实用新型提出的高温腌制座的剖视图；

[0022] 图4为本实用新型提出的转动底座的爆炸图；

[0023] 图5为本实用新型提出的搅拌轴的剖视图。

[0024] 附图中，各标号所代表的部件列表如下：

[0025] 1、高温腌制装置；2、支撑腿；3、密封法兰连接边；4、保温盖；5、压力表；6、观察窗；7、搅拌电机；8、排气阀；9、工作室；10、耐高温内胆；11、高温腌制座；1101、支撑底板；1102、电加热管；1103、导热材料；1104、传热内胆；1105、防腐膜；1106、高温腌制槽；12、转动底座；1201、密封垫；1202、安装槽；1203、减震板；1204、减震弹簧；13、轴承座；14、伺服电机；15、活性炭内胆；16、搅拌轴；1601、搅拌杆；1602、防护外套。

具体实施方式

[0026] 以下结合附图对本实用新型的原理和特征进行描述，所举实例只用于解释本实用新型，并非用于限定本实用新型的范围。在下列段落中参照附图以举例方式更具体地描述本实用新型。根据下面说明和权利要求书，本实用新型的优点和特征将更清楚。需说明的是，附图均采用非常简化的形式且均使用非精准的比例，仅用以方便、明晰地辅助说明本实

用新型实施例的目的。

[0027] 需要说明的是，当组件被称为“固定于”另一个组件，它可以直接在另一个组件上或者也可以存在居中的组件。当一个组件被认为是“连接”另一个组件，它可以是直接连接到另一个组件或者可能同时存在居中组件。当一个组件被认为是“设置于”另一个组件，它可以是直接设置在另一个组件上或者可能同时存在居中组件。本文所使用的术语“垂直的”、“水平的”、“左”、“右”以及类似的表述只是为了说明的目的。

[0028] 除非另有定义，本文所使用的所有的技术和科学术语与属于本实用新型的技术领域的技术人员通常理解的含义相同。本文中在本实用新型的说明书中所使用的术语只是为了描述具体的实施例的目的，不是旨在于限制本实用新型。本文所使用的术语“及/或”包括一个或多个相关的所列项目的任意的和所有的组合。

[0029] 请参阅图1～5，本实用新型实施例中，一种卤蛋生产用高温腌制装置，包括高温腌制装置1，高温腌制装置1上端的外部设置有密封法兰连接边3，密封连接效果好，密封法兰连接边3的外部密封连接有保温盖4，高温腌制装置1的内部设置有工作室9，工作室9内部的下方安装有轴承座13，轴承座13的上端安装有转动底座12，方便内部卤蛋与配料的混合，转动底座12上方的内部安装有高温腌制座11，便于进行高温卤蛋。

[0030] 进一步，高温腌制装置1下方的外部焊接连接有支撑腿2，对整体进行支撑，高温腌制装置1底部的中间位置处安装有伺服电机14，高温腌制装置1的内壁设置有耐高温内胆10，耐高温性能强，便于使用。

[0031] 进一步，保温盖4上方的一侧设置有压力表5，保温盖4上方的另一侧设置有排气阀8，保温盖4上方的内部设置有观察窗6，方便随时观察内部的腌制情况。

[0032] 进一步，保温盖4的内壁设置有活性炭内胆15，保温盖4上方的中间位置处安装有搅拌电机7，保温盖4内部的中间位置处安装有搅拌轴16，便于对内部的卤蛋进行搅拌，使得卤蛋进行充分的受热。

[0033] 进一步，搅拌轴16的两侧均焊接连接有搅拌杆1601，搅拌杆1601设置有若干个，且若干个搅拌杆1601依次分布，搅拌杆1601的外壁设置有防护外套1602，质地较软，避免与卤蛋产生硬性碰撞造成损害。

[0034] 进一步，高温腌制座11的底部固定安装有支撑底板1101，高温腌制座11内部等距设置有多个电加热管1102，电加热管1102的外部设置有导热材料1103，可以产生大量的热，并对热量进行传递，方便高温腌制工作的进行。

[0035] 进一步，高温腌制座11的内壁设置有传热内胆1104，传热效果好，传热内胆1104的外部设置有防腐膜1105，抗腐蚀性强，传热内胆1104的内部设置有高温腌制槽1106，便于对卤蛋进行腌制。

[0036] 进一步，转动底座12的内壁安装有密封垫1201，转动底座12的内部设置有安装槽1202，安装槽1202内部的上方安装有减震弹簧1204，减震弹簧1204的外部固定连接有减震板1203，具有很好的减震弹性，整体的使用性能完善，结构可靠。

[0037] 本实用新型的工作原理是：使用时，将预先混合好的鸡蛋和卤料加入高温腌制座11内的高温腌制槽1106内，再盖上保温盖4，通过密封法兰连接边3与高温腌制装置1进行密封连接，支撑腿2对整体进行支撑，稳定性更高，腌制时，启动电加热管1102，电加热管1102工作产生大量的热，通过导热材料1103更快的导热，将热量传递给传热内胆1104内部的卤

蛋，便于对卤蛋进行高温腌制，防腐膜1105防腐性能强，启动伺服电机14，伺服电机14的输出端与轴承座13传动连接，带动转动底座12和高温腌制座11进行转动，利于内部卤蛋与卤料的混合，减震板1203和减震弹簧1204具有一定的伸缩弹性，减震性能好，同时启动搅拌电机7，搅拌轴16带动搅拌杆1601对内部的卤蛋进一步进行搅拌，防护外套1602防护性强，避免产生大量卤蛋的破损，通过观察窗6可以观察内部的腌制情况，腌制完成后可以通过排气阀8排出内部不必要的废气，方便后续取出卤蛋。

[0038] 尽管参照前述实施例对本实用新型进行了详细的说明，对于本领域的技术人员来说，其依然可以对前述各实施例所记载的技术方案进行修改，或者对其中部分技术特征进行等同替换，凡在本实用新型的精神和原则之内，所作的任何修改、等同替换、改进等，均应包含在本实用新型的保护范围之内。

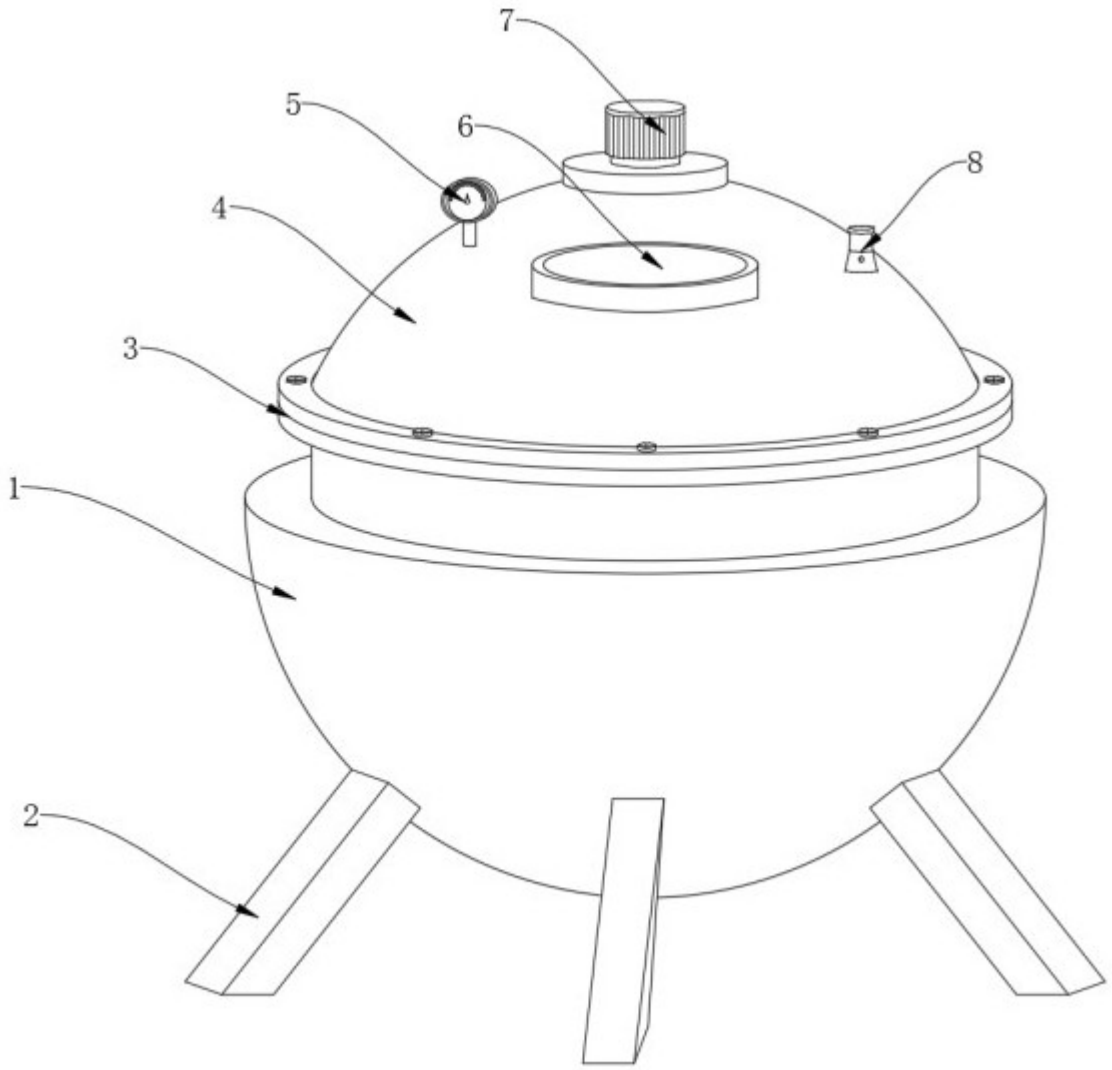

图1

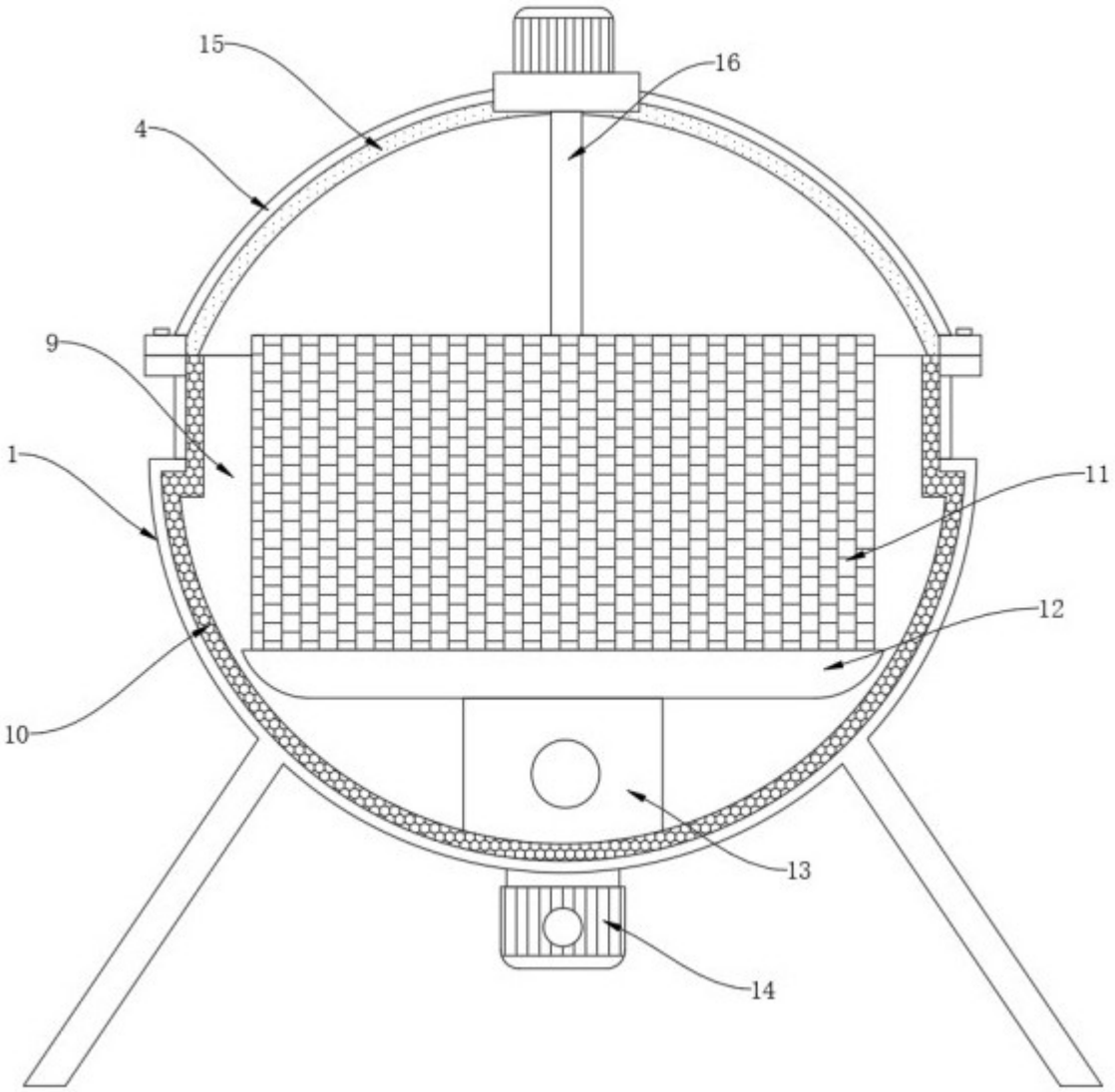

图2

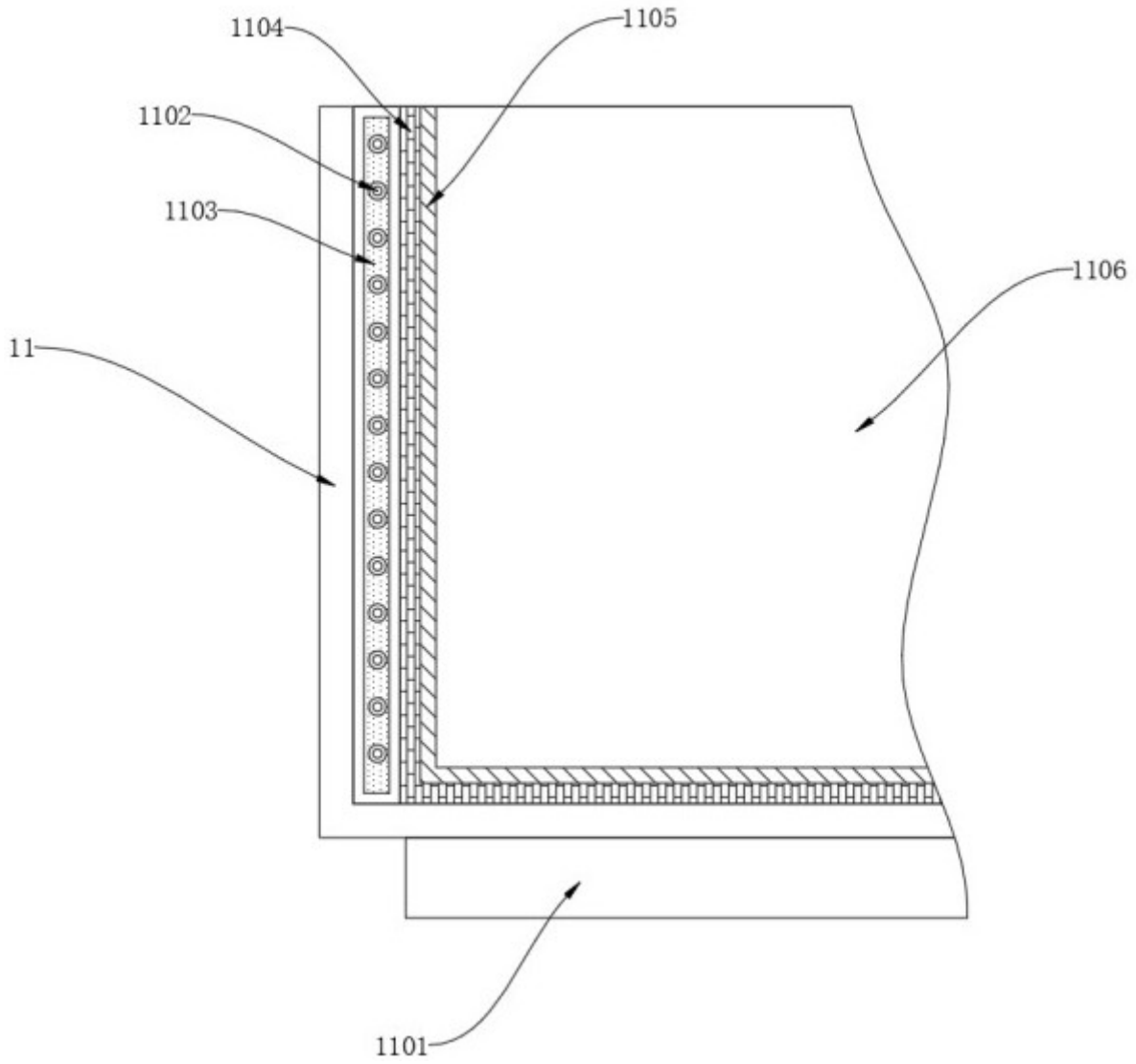

图3

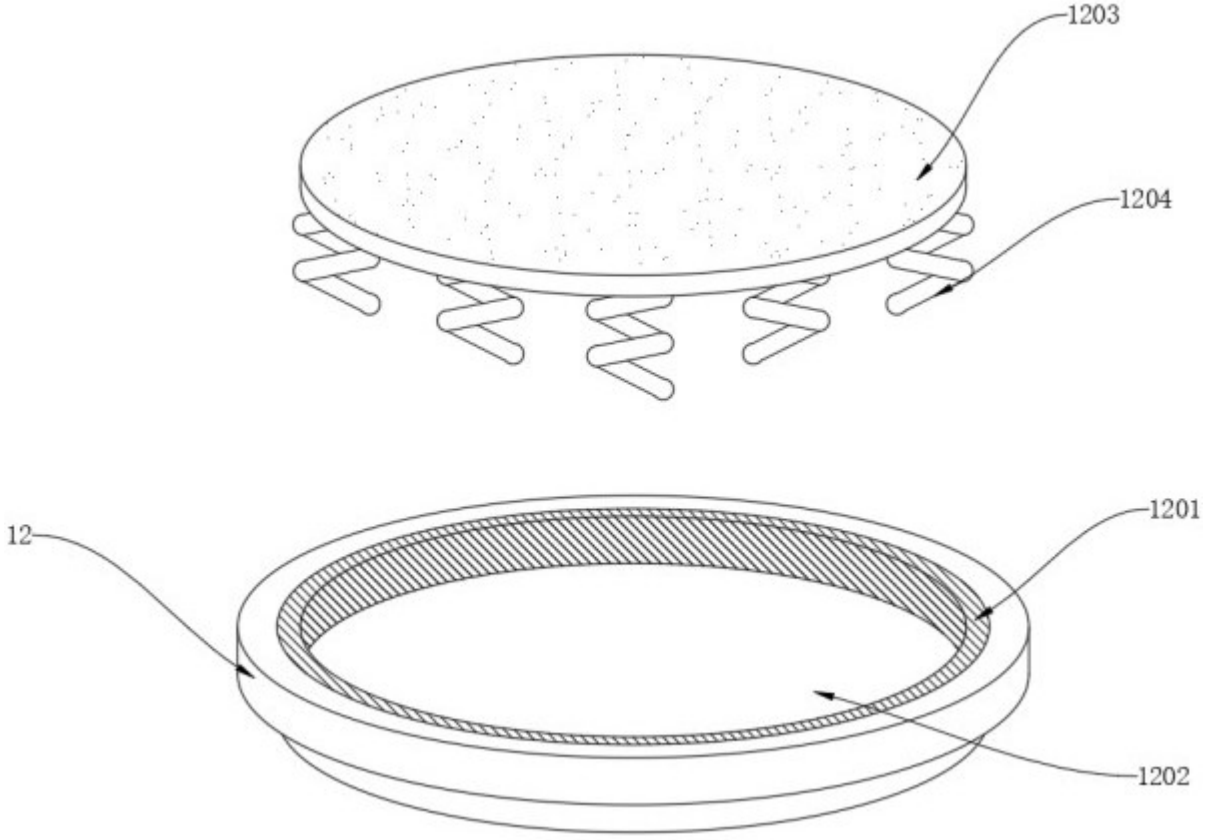

图4

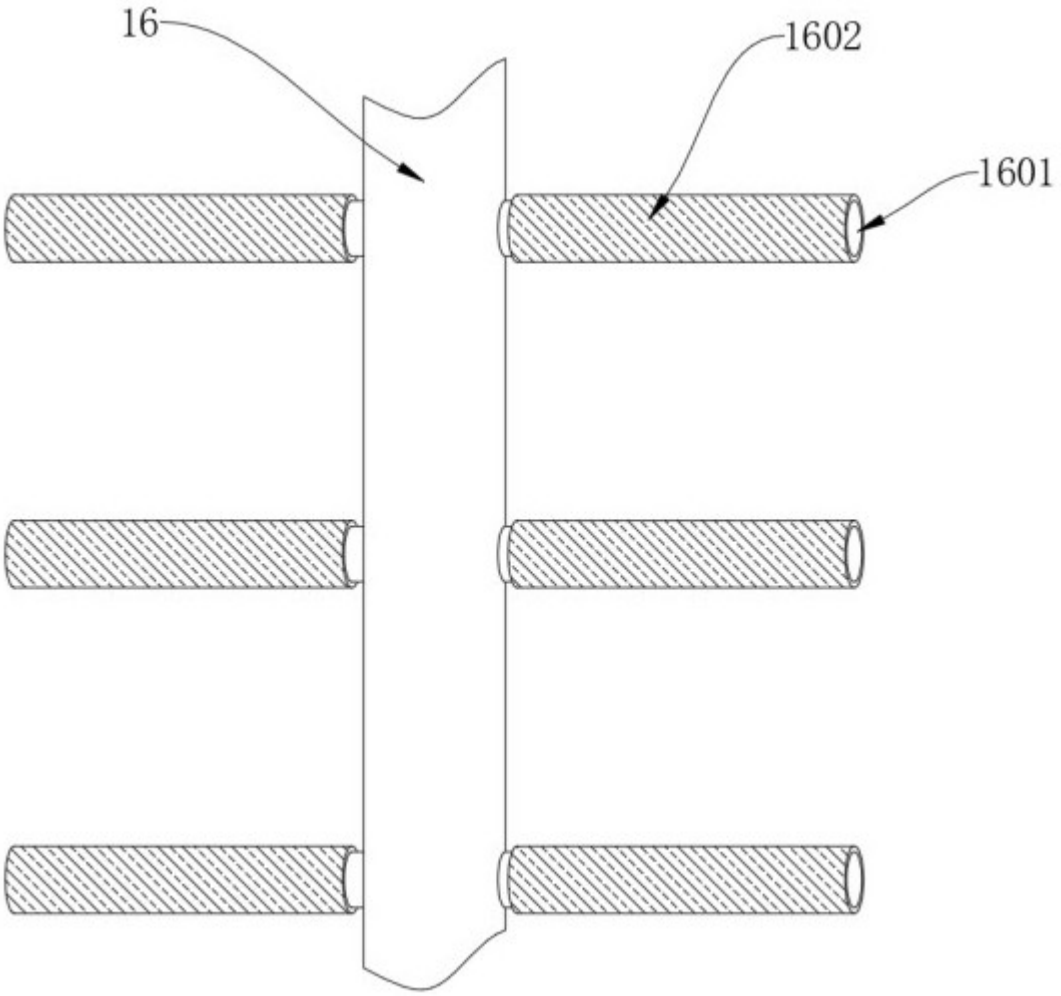

图5