(19)中华人民共和国国家知识产权局

(12)实用新型专利

(10)授权公告号 CN 202587932 U
(45)授权公告日 2012.12.12

(21)申请号 201220137360.2

(22)申请日 2012.04.04

(73)专利权人 乔静兵
地址 310023 浙江省杭州市西湖区留下镇留和路 318 号

(72)发明人 乔静兵 熊文静

(51)Int.Cl.
A01G 9/02(2006.01)

权利要求书 1 页 说明书 1 页 附图 1 页

(54)实用新型名称

新型花盆

(57)摘要

本实用新型涉及一种新型花盆，包括花盆盆体，在花盆盆体的表面固接电子表和相框，在花盆盆体的盆腔中设置隔板，且隔板将花盆盆体的盆腔分成两个等大的腔体。

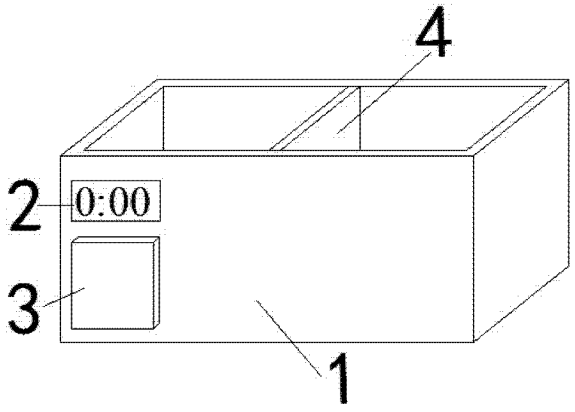

CN 202587932 U

1. 一种新型花盆，包括花盆盆体(1)，其特征是：在花盆盆体(1)的表面固接电子表(2)和相框(3)，在花盆盆体(1)的盆腔中设置隔板(4)，且隔板(4)将花盆盆体(1)的盆腔分成两个等大的腔体。

新型花盆

技术领域

[0001] 本实用新型涉及一种日常生活用品，确切的说是一种新型花盆。

背景技术

[0002] 花盆是日常生活中人们用于种植花卉的一种日常生活用品，但现有花盆存在许多不足，已不能满足人们的使用需要。例如：现有花盆和电子表、相框互为独立的个体，不便于人们实时掌握时间及放置相片，另外，现有花盆的盆腔只为一个腔体，只能种植一种花卉，十分不便。

发明内容

[0003] 为了克服上述所述的不足，本实用新型提供一种新型花盆，用以解决现有的花盆存在许多不足，不能满足人们使用需要的问题。

[0004] 为达到上述目的，本实用新型新型花盆，包括花盆盆体，在花盆盆体的表面固接电子表和相框，在花盆盆体的盆腔中设置隔板，且隔板将花盆盆体的盆腔分成两个等大的腔体。

[0005] 采用上述结构后，使用时，花盆盆体表面固接的电子表可以用于指示时间，便于人们实时掌握时间，花盆盆体表面固接的相框可以用于人们放置相片，花盆盆体中的两个腔体可以用于种植不同的花卉。

[0006] 本实用新型的优点是：结构简单，方便实用，有效地解决了现有花盆存在许多不足，不能满足人们使用需要的问题。

附图说明

[0007] 图 1 为本实用新型新型花盆的结构示意图。

[0008] 图中，1、花盆盆体， 2、电子表， 3、相框， 4、隔板。

具体实施方式

[0009] 如图 1 所示，本实用新型新型花盆，包括花盆盆体 1，在花盆盆体 1 的表面固接电子表 2 和相框 3，在花盆盆体 1 的盆腔中设置隔板 4，且隔板 4 将花盆盆体 1 的盆腔分成两个等大的腔体。

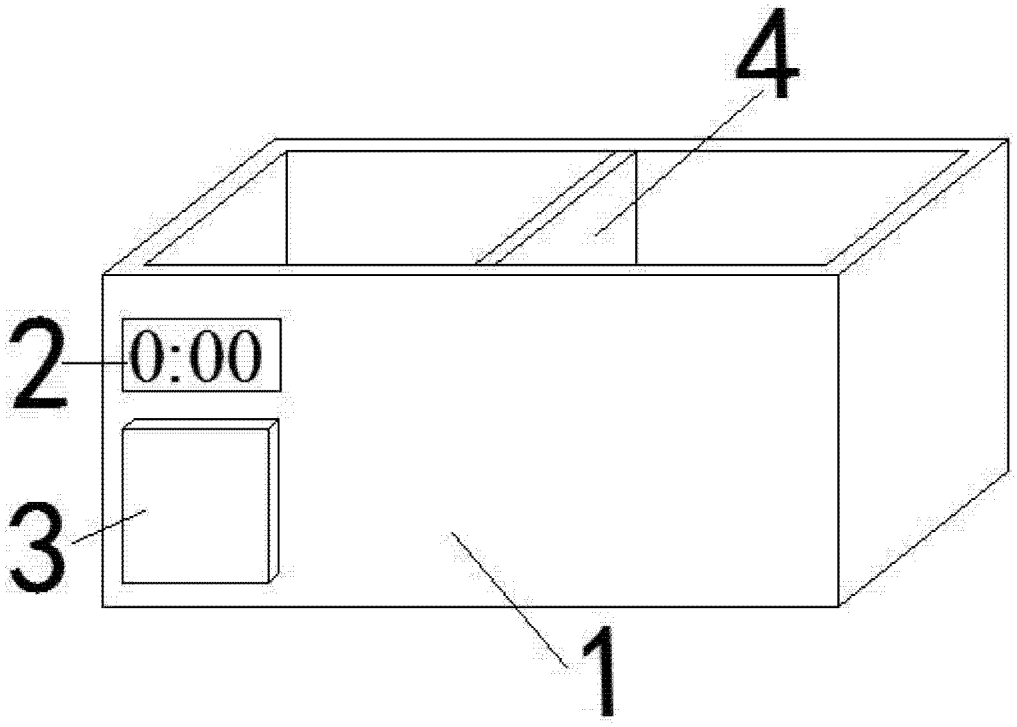

图 1