(19)国家知识产权局

(12)实用新型专利

(10)授权公告号 CN 219679359 U
(45)授权公告日 2023.09.15

(21)申请号 202321143792.9

(22)申请日 2023.05.12

(73)专利权人 江苏三维园艺有限公司
地址 215341 江苏省苏州市昆山国家农业示范区创业中心大楼(千灯镇)

(72)发明人 肖夏 胡艺春 谷兴国 司想 杨丽 邢广宇 赵进

(74)专利代理机构 重庆智诚达邦专利代理事务所(普通合伙) 50289
专利代理师 龚世妍

(51)Int.Cl.
A01G 9/28(2018.01)
A01G 9/029(2018.01)
A01G 7/06(2006.01)
A01G 27/00(2006.01)

权利要求书1页 说明书3页 附图2页

(54)实用新型名称

一种月季育苗架

(57)摘要

本实用新型涉及月季培育技术领域,具体公开了一种月季育苗架。包括基座以及对称设在基座上的通风组件以及灌溉组件,通风组件包括导气管以及与导气管连通的进气接头,导气管朝向灌溉组件的一侧开有若干通气槽口;灌溉组件包括若干喷水头以及与喷水头连通的进水接头。本实用新型的目的在于解决传统的育苗田通风较弱的问题。

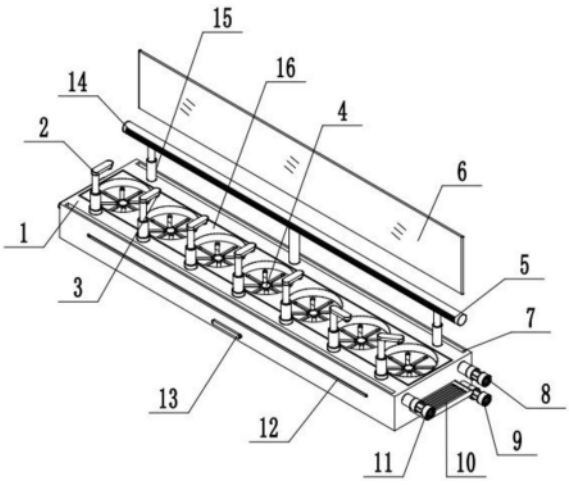

CN 219679359 U

1.一种月季育苗架,其特征在于:包括基座以及对称设在基座上的通风组件以及灌溉组件,通风组件包括导气管以及与导气管连通的进气接头,导气管朝向灌溉组件的一侧开有若干通气槽口;灌溉组件包括若干喷水头以及与喷水头连通的进水接头。

2.根据权利要求1所述的一种月季育苗架,其特征在于,所述基座为空心,基座上侧设有盖板,盖板上开有若干用于放置育苗盆的限位槽,限位槽上开有若干进水口,基座上连通有回水接头。

3.根据权利要求2所述的一种月季育苗架,其特征在于,所述基座侧边开有低于限位槽的溢水槽,基座侧边还开有排水孔,排水孔上设有封堵塞。

4.根据权利要求1所述的一种月季育苗架,其特征在于,所述基座上对称开有卡条,卡条上可拆卸连接有透明的防风板。

5.根据权利要求1所述的一种月季育苗架,其特征在于,所述基座两侧对称固接有搬运扶手。

6.根据权利要求1所述的一种月季育苗架,其特征在于,所述导气管与基座之间设有若干用于调整导气管高度的伸缩杆。

7.根据权利要求1或6所述的一种月季育苗架,其特征在于,所述基座上转动设有若干用于安装喷水头的调节架。

一种月季育苗架

技术领域

[0001] 本申请涉及月季培育技术领域,具体公开了一种月季育苗架。

背景技术

[0002] 月季,是蔷薇科蔷薇属(Rosa)植物的一种,是常见的园林花卉之一。月季的花色丰富多彩,包括红色、粉色、黄色、白色等多种颜色,花形也有单瓣、重瓣、半重瓣等多种类型。月季是一种耐寒、耐旱、耐贫瘠、适应性强的植物,适宜生长在阳光充足、排水良好的环境中,具有较高的观赏价值和经济价值。在园林绿化、庭院布置、花坛种植等方面都有广泛的应用。

[0003] 月季通过扦插法、扦插法或者其他育苗方式形成新苗后,为了保证移栽后的成活率,需要连同育苗盆再培育一段时间,直到枝叶比较茂盛、根系也比较发达后,才可进行售卖和移栽。

[0004] 目前为了提高育苗效率,通常还会在固定的育苗田中秘籍的摆放若干带有幼苗的育苗盆,虽然前期月季幼苗枝叶还比较弱小,育苗田的通风还比较流畅,但是在育苗的中后期,月季幼苗枝叶茂盛后,育苗田的通风能力就会变弱,从而影响月季的正常生长,通风较弱的月季还容易发生病虫害,从而降低育苗产量,因此,发明人有鉴于此,提供了一种月季育苗架,以便解决上述问题。

实用新型内容

[0005] 本实用新型的目的在于解决传统的育苗田通风较弱的问题。

[0006] 为了达到上述目的,本实用新型的基础方案提供一种月季育苗架,包括基座以及对称设在基座上的通风组件以及灌溉组件,通风组件包括导气管以及与导气管连通的进气接头,导气管朝向灌溉组件的一侧开有若干通气槽口;灌溉组件包括若干喷水头以及与喷水头连通的进水接头。

[0007] 本基础方案的原理及效果在于:

[0008] 1.在进行月季后期育苗时,可将本育苗架依次的摆放在育苗田中,将带有月季幼苗的育苗盆摆放在基座上,便可进行育苗工作。由于基座隔离了育苗盆与育苗田之间的土壤,有效的减少了育苗田内各种影响月季生长的病虫害,从而便于月季幼苗的健康生长。

[0009] 2.在月季进行在生长到后期枝叶比较茂盛时,进气接头接通气泵,然后利用进气接头给导气管供气,通气槽口向月季根部吹气,提高整个月季的通风效率,从而改善月季生长的气候环境,降低温度和湿度,减少病虫害的发生,同时通风可以促进空气流通,使月季能够呼吸到新鲜的空气,摆动的叶片可以更充分地接收阳光,从而促进植物的光合作用,增强植物的生长力和免疫力,最终促进月季幼苗健康的生长。

[0010] 3.进水接头接通水泵,然后利用进水接头给喷水头供水,从而便可自动的对育苗盆进行灌溉。

[0011] 与现有技术相比,本实用新型在使用过程中,不仅可以有效的隔离育苗田与育苗

盆，而且可主动加快幼苗根部的空气流速，同时可自动的完成月季灌溉，操作简单，可行性高，因此便于在本领域中推广使用。

[0012] 进一步，所述基座为空心，基座上侧设有盖板，盖板上开有若干用于放置育苗盆的限位槽，限位槽上开有若干进水口，基座上连通有回水接头。育苗盆多余的灌溉水可通过进水口水暂存在基座内，从而便于在干燥的季节实现蒸发作用，保证月季生长的湿度。

[0013] 进一步，所述基座侧边开有低于限位槽的溢水槽，基座侧边还开有排水孔，排水孔上设有封堵塞。防止雨季出现大量雨水储存在基座内，当水位过高出现浸泡限位槽以及育苗盆的情况；排水孔便于排水。

[0014] 进一步，所述基座上对称开有卡条，卡条上可拆卸连接有透明的防风板。使用防风板可在温度较低的季节减少空气的流动，保持育苗架内部的温湿度；透明材质的防风板还可以增加光线透过量，有利于月季的生长发育。

[0015] 进一步，所述基座两侧对称固接有搬运扶手。便于批量的搬运育苗盆。

[0016] 进一步，所述导气管与基座之间设有若干用于调整导气管高度的伸缩杆。可根据月季幼苗的生长高度，调节通风高度。

[0017] 进一步，所述基座上转动设有若干用于安装喷水头的调节架。在放置或者拿取育苗盆时，可调整喷水头位置，从而便于放置和拿取；在正常育苗时，便于喷水头直接置于育苗盆上方。

附图说明

[0018] 为了更清楚地说明本申请实施例中的技术方案，下面将对实施例描述中所需要使用的附图作简单地介绍，显而易见地，下面描述中的附图仅仅是本申请的一些实施例，对于本领域技术人员来讲，在不付出创造性劳动的前提下，还可以根据这些附图获得其他的附图。

[0019] 图1示出了本申请实施例提出的一种月季育苗架的结构示意图；

[0020] 图2示出了本申请实施例提出的一种月季育苗架的剖视图。

具体实施方式

[0021] 为更进一步阐述本实用新型为实现预定实用新型目的所采取的技术手段及功效，以下结合附图及较佳实施例，对依据本实用新型的具体实施方式、结构、特征及其功效，详细说明如后。

[0022] 说明书附图中的附图标记包括：基座1、调节架2、喷水头3、限位槽4、导气管5、防风板6、卡条7、进气接头8、回水接头9、搬运扶手10、进水接头11、溢水槽12、封堵塞13、通气槽口14、伸缩杆15、盖板16。

[0023] 实施例如图1和图2所示，包括一个空心的基座1，基座1上侧设置了一个用于封堵基座1的盖板16，盖板16上加工了若干个用于放置育苗盆的限位槽4，限位槽4上开有若干进水口，基座1的前侧侧边加工了一条低于限位槽4底面的溢水槽12，基座1前侧侧边底部还开有排水孔，排水孔上设置了一个封堵塞13。

[0024] 如图1所示，基座1的右侧分别设置了一个进气接头8、一个进水接头11以及一个基座1的后侧对称设置两个伸缩杆15，伸缩杆15上端安装了一个导气管5，导气管5的前侧开有

若干通气槽口14，导气管5通过一个软管与进气接头8连通；基座1的前侧转动设置了若干个调节架2，每个调节架2上均转动设置了一个与进水接头11连通的喷水头3。

[0025] 如图1所示，基座1的前后两侧均设置了一个卡条7，卡条7内插入了一个透明的防风板6。基座1的左右两侧均焊接了一个搬运扶手10。

[0026] 使用时，打开盖板16，首先对基座1内进行清洁消毒，然后盖上盖板16，将若干个基座1并排放置在育苗田中，然后进气接头8接通气泵，进水接头11接通水泵，回水接头9接通储水槽，水泵放置在储水槽内，然后便可投入使用。

[0027] 将带有月季幼苗的育苗盆依次放置在限位槽4内，转动调节架2，使得喷水头3置于育苗盆上方，便可开始育苗工作。

[0028] 根据使用需要：

[0029] 开启气泵，通气槽口14向月季根部吹气，此时可根据月季的生长情况，调整导气管5的高度后再进行吹气工作；

[0030] 开启水泵，可对月季进行灌溉；

[0031] 若需要减少空气流动，进行保温工作，可在卡条7内插入防风板6即可。

[0032] 本实用新型在使用过程中，不仅可以有效的隔离育苗田与育苗盆，而且可主动加快幼苗根部的空气流速，同时可自动的完成月季灌溉，操作简单，可行性高，因此便于在本领域中推广使用。

[0033] 以上所述，仅是本实用新型的较佳实施例而已，并非对本实用新型作任何形式上的限制，虽然本实用新型已以较佳实施例揭示如上，然而并非用以限定本实用新型，任何本领域技术人员，在不脱离本实用新型技术方案范围内，当可利用上述揭示的技术内容做出些许更动或修饰为等同变化的等效实施例，但凡是未脱离本实用新型技术方案内容，依据本实用新型的技术实质对以上实施例所作的任何简介修改、等同变化与修饰，均仍属于本实用新型技术方案的范围内。本实用新型未详细描述的技术、形状、构造部分均为公知技术。

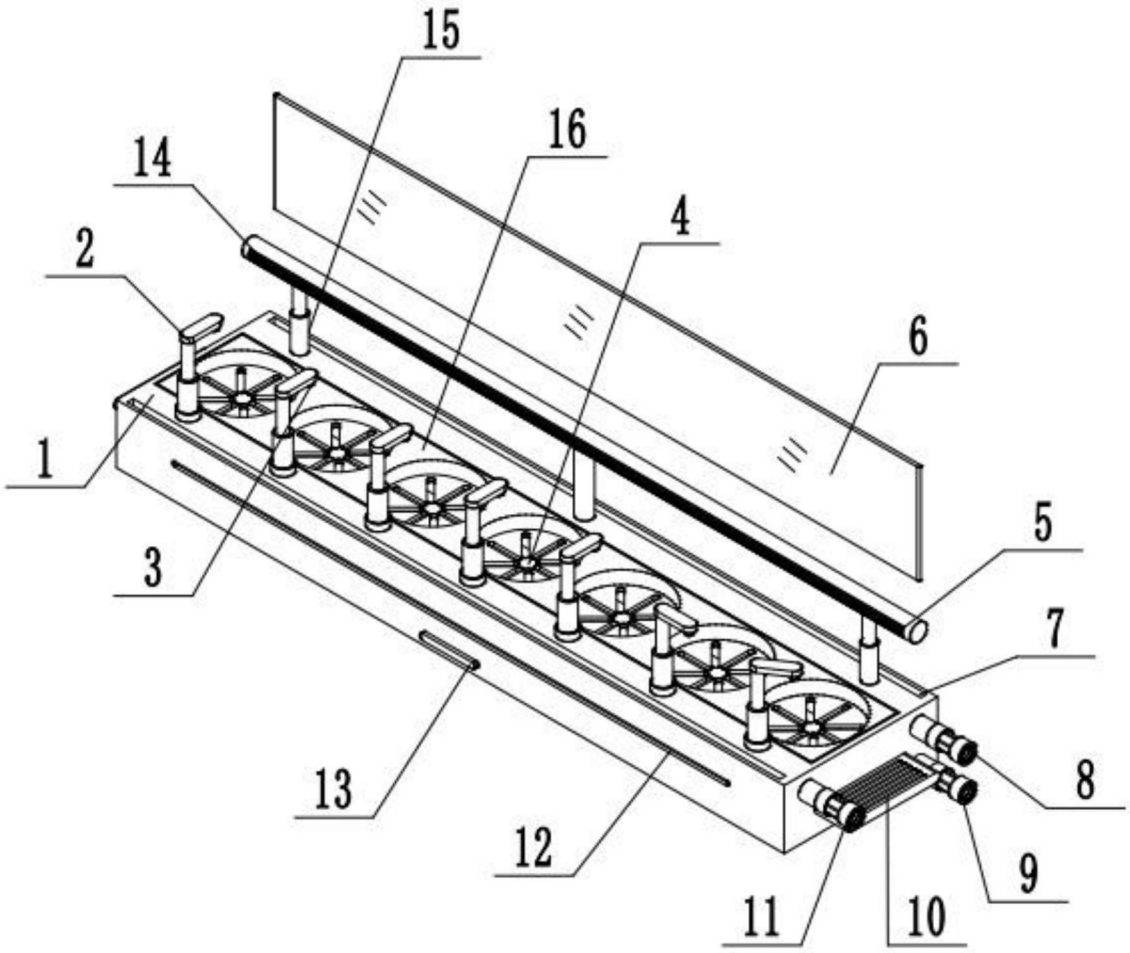

图1

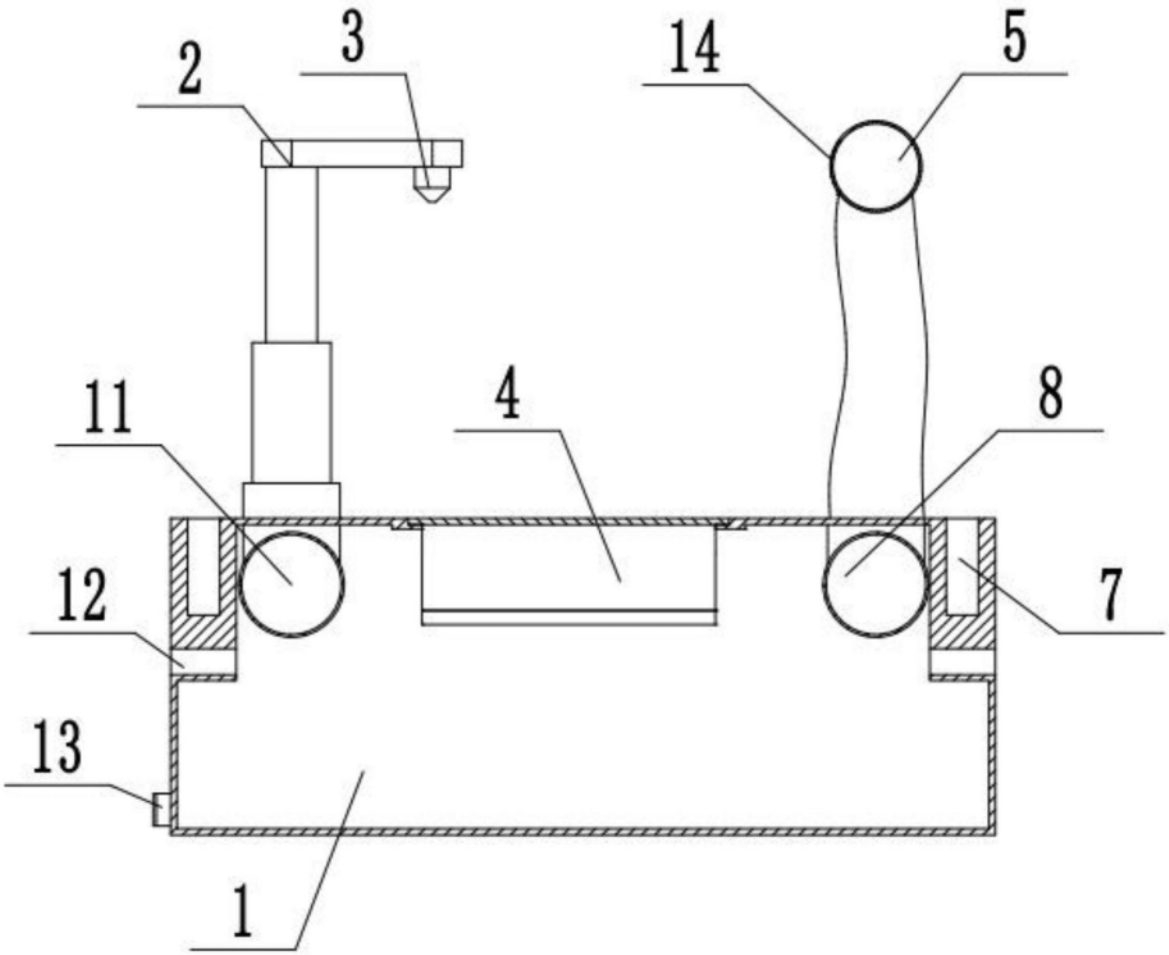

图2