(19)中华人民共和国国家知识产权局

(12)实用新型专利

(10)授权公告号 CN 209453494 U
(45)授权公告日 2019.10.01

(21)申请号 201821826569.3

(22)申请日 2018.11.07

(73)专利权人 南昌大学
地址 330000 江西省南昌市东湖区红谷滩新区学府大道999号

(72)发明人 李胜福 晏洪

(74)专利代理机构 南昌青远专利代理事务所（普通合伙）36123
代理人 刘爱芳

(51)Int.Cl.
B25D 1/00(2006.01)
B25D 1/02(2006.01)
B25G 1/04(2006.01)

权利要求书1页 说明书2页 附图1页

(54)实用新型名称

一种建工用可调节砸墙锤

(57)摘要

本实用新型公开了建筑施工技术领域的一种建工用可调节砸墙锤，所述锤体的底部内腔插接有锤头，所述锤头的顶部与锤体底部内腔的顶部之间连接有减震弹簧，所述锤体的顶部内腔螺纹连接有配重块，所述锤体的右侧连接有锤把，所述锤把的外壁右端设置有第一螺纹，所述锤把的右端连接有加长把，所述加长把的外壁左端设置有第一连接螺纹，通过减震弹簧的设置，可以在施工人员砸墙时起到缓冲作用，减少锤头的反弹力，通过配重块的设置，可以在施工人员砸较厚的墙体时，增加抡锤的惯性，提高砸墙力度，通过锤把、加长把、第一连接螺杆、把柄和第二连接螺杆的配合设置，可以调节锤把手的长度，方便施工人员使用，并且方便拆卸携带。

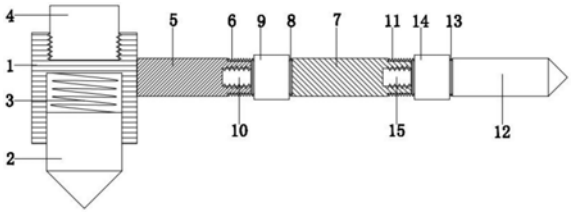

CN 209453494 U

1.一种建工用可调节砸墙锤,包括锤体(1),其特征在于:所述锤体(1)的底部内腔插接有锤头(2),所述锤头(2)的顶部与锤体(1)底部内腔的顶部之间连接有减震弹簧(3),所述锤体(1)的顶部内腔螺纹连接有配重块(4),所述锤体(1)的右侧连接有锤把(5),所述锤把(5)的外壁右端设置有第一螺纹(6),所述锤把(5)的右端连接有加长把(7),所述加长把(7)的外壁左端设置有第一连接螺纹(8),所述第一连接螺纹(8)的外壁套接有第一连接环(9),所述加长把(7)的左端设置有第一连接螺杆(10),所述加长把(7)通过第一连接螺杆(10)与锤把(5)的右端连接,所述加长把(7)的外壁右端设置有第二螺纹(11),所述加长把(7)的右端连接有把柄(12),所述把柄(12)的外壁左端设置有第二连接螺纹(13),所述第二连接螺纹(13)的外壁套接有第二连接环(14),所述把柄(12)的左端设置有第二连接螺杆(15),所述把柄(12)通过第二连接螺杆(15)与加长把(7)的右端连接。

2.根据权利要求1所述的一种建工用可调节砸墙锤,其特征在于:所述锤体(1)、锤头(2)、锤把(5)、加长把(7)和把柄(12)均为钢结构。

3.根据权利要求1所述的一种建工用可调节砸墙锤,其特征在于:所述锤把(5)、加长把(7)和把柄(12)的直径相同。

4.根据权利要求1所述的一种建工用可调节砸墙锤,其特征在于:所述把柄(12)的右侧设置有圆锥头。

一种建工用可调节砸墙锤

技术领域

[0001] 本实用新型涉及建筑施工技术领域，具体为一种建工用可调节砸墙锤。

背景技术

[0002] 在建筑施工中，当需要砸墙时，一般都会用到砸墙锤，目前现有的砸墙锤一般功能比较简单，而且携带不方便，为此，我们提出了一种建工用可调节砸墙锤。

实用新型内容

[0003] 本实用新型的目的在于提供一种建工用可调节砸墙锤，以解决上述背景技术中提出的现有砸墙锤一般功能比较简单，而且携带不方便的问题。

[0004] 为实现上述目的，本实用新型提供如下技术方案：一种建工用可调节砸墙锤，包括锤体，所述锤体的底部内腔插接有锤头，所述锤头的顶部与锤体底部内腔的顶部之间连接有减震弹簧，所述锤体的顶部内腔螺纹连接有配重块，所述锤体的右侧连接有锤把，所述锤把的外壁右端设置有第一螺纹，所述锤把的右端连接有加长把，所述加长把的外壁左端设置有第一连接螺纹，所述第一连接螺纹的外壁套接有第一连接环，所述加长把的左端设置有第一连接螺杆，所述加长把通过第一连接螺杆与锤把的右端连接，所述加长把的外壁右端设置有第二螺纹，所述加长把的右端连接有把柄，所述把柄的外壁左端设置有第二连接螺纹，所述第二连接螺纹的外壁套接有第二连接环，所述把柄的左端设置有第二连接螺杆，所述把柄通过第二连接螺杆与加长把的右端连接。

[0005] 优选的，所述锤体、锤头、锤把、加长把和把柄均为钢结构。

[0006] 优选的，所述锤把、加长把和把柄的直径相同。

[0007] 优选的，所述把柄的右侧设置有圆锥头。

[0008] 与现有技术相比，本实用新型的有益效果是：通过减震弹簧的设置，可以在施工人员砸墙时起到缓冲作用，减少锤头的反弹力，通过配重块的设置，可以在施工人员砸较厚的墙体时，增加抡锤的惯性，提高砸墙力度，通过锤把、加长把、第一连接螺杆、把柄和第二连接螺杆的配合设置，可以调节锤把手的长度，方便施工人员使用，并且方便拆卸携带，通过第一螺纹、第一连接螺纹、第一连接环、第二螺纹、第二连接螺纹和第二连接环的设置，可以加固锤把手的连接效果，使锤把手不易掉落。

附图说明

[0009] 图1为本实用新型结构示意图。

[0010] 图中：1锤体、2锤头、3减震弹簧、4配重块、5锤把、6第一螺纹、7加长把、8第一连接螺纹、9第一连接环、10第一连接螺杆、11第二螺纹、12把柄、13第二连接螺纹、14第二连接环、15第二连接螺杆。

具体实施方式

[0011] 下面将结合本实用新型实施例中的附图，对本实用新型实施例中的技术方案进行清楚、完整地描述，显然，所描述的实施例仅仅是本实用新型一部分实施例，而不是全部的实施例。基于本实用新型中的实施例，本领域普通技术人员在没有做出创造性劳动前提下所获得的所有其他实施例，都属于本实用新型保护的范围。

[0012] 请参阅图1，本实用新型提供一种技术方案：一种建工用可调节砸墙锤，包括锤体1，所述锤体1的底部内腔插接有锤头2，所述锤头2的顶部与锤体1底部内腔的顶部之间连接有减震弹簧3，所述锤体1的顶部内腔螺纹连接有配重块4，所述锤体1的右侧连接有锤把5，所述锤把5的外壁右端设置有第一螺纹6，所述锤把5的右端连接有加长把7，所述加长把7的外壁左端设置有第一连接螺纹8，所述第一连接螺纹8的外壁套接有第一连接环9，所述加长把7的左端设置有第一连接螺杆10，所述加长把7通过第一连接螺杆10与锤把5的右端连接，所述加长把7的外壁右端设置有第二螺纹11，所述加长把7的右端连接有把柄12，所述把柄12的外壁左端设置有第二连接螺纹13，所述第二连接螺纹13的外壁套接有第二连接环14，所述把柄12的左端设置有第二连接螺杆15，所述把柄12通过第二连接螺杆15与加长把7的右端连接。

[0013] 其中，所述锤体1、锤头2、锤把5、加长把7和把柄12均为钢结构，强度高，使用寿命久，所述锤把5、加长把7和把柄12的直径相同，方便施工人员双手把握，所述把柄12的右侧设置有圆锥头，方便施工人员敲一些零碎墙体。

[0014] 工作原理：第一螺纹6、第一连接螺纹8、第二螺纹11和第二连接螺纹13的螺纹相同，第一连接环9和第二连接环14的内径相同，使用时，先握住加长把7，将第一连接螺杆10插在锤把5右侧开设的螺纹孔内，并螺纹连接好，再转动第一连接环9，使第一连接环9螺纹连接在第一螺纹6和第一连接螺纹8之间，加强锤把5和加长把7之间的连接，如果需要再加长锤把手时，可握住把柄12，将第二连接螺杆15插在加长把7右侧开设的螺纹孔内，并螺纹连接好，再转动第二连接环14，使第二连接环14螺纹连接在第二螺纹11和第二连接螺纹13之间，加强加长把7和把柄12之间的连接，根据砸墙的需求，可将配重块4螺纹连接在锤体1的顶部内腔，增加抡锤的惯性，提高砸墙力度，砸墙时，锤头2与墙体接触，快速砸开墙体，减震弹簧3可以在施工人员砸墙时起到缓冲作用，减少锤头2的反弹力。

[0015] 尽管已经示出和描述了本实用新型的实施例，对于本领域的普通技术人员而言，可以理解在不脱离本实用新型的原理和精神的情况下可以对这些实施例进行多种变化、修改、替换和变型，本实用新型的范围由所附权利要求及其等同物限定。

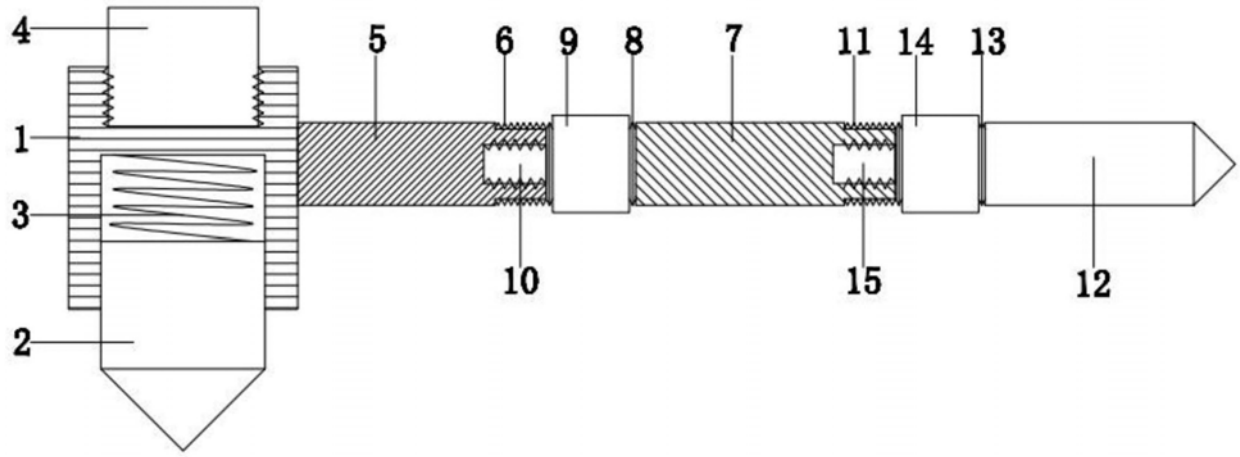

图1