(19)国家知识产权局

(12)发明专利申请

(10)申请公布号 CN 116831902 A
(43)申请公布日 2023.10.03

(21)申请号 202311034266.3

(22)申请日 2023.08.16

(71)申请人 河南中医药大学第一附属医院
地址 450000 河南省郑州市金水区人民路19号

(72)发明人 王晶

(74)专利代理机构 北京达友众邦知识产权代理事务所(普通合伙) 11904
专利代理师 王然

(51)Int.Cl.
A61H 33/06(2006.01)
A61M 37/00(2006.01)
B01F 27/90(2022.01)
B01F 27/808(2022.01)
B01F 27/191(2022.01)
B01F 101/22(2022.01)

权利要求书2页 说明书7页 附图10页

(54)发明名称

妇科炎症中药循环熏疗装置

(57)摘要

妇科炎症中药循环熏疗装置,有效的达到方便患者在冲洗后进行下体药浴与上药的目的,包括双面壳,所述双面壳的内部有支撑杆,支撑杆的上侧有第一支撑板,第一支撑板的上侧有撑开板,第一支撑板的下侧有第二支撑板,第二支撑板的下部有脚踩板,双面壳的内部有蹲坐板,蹲坐板的内部有密封板,密封板的下侧有冲洗头,双面壳的左右两侧有J型架,J型架的内部有推动塞,J型架的前部有圆形环,本发明结构新颖,构思巧妙,通过本设计有效的增加了可对患者进行药熏的功能,增加了可将装置上下翻转使用的功能,使装置功能更加多样化,实现了可对药液进行搅拌混合的效果,增加了可自动撑开患者双腿的功能,增加患者使用装置时的舒适度。

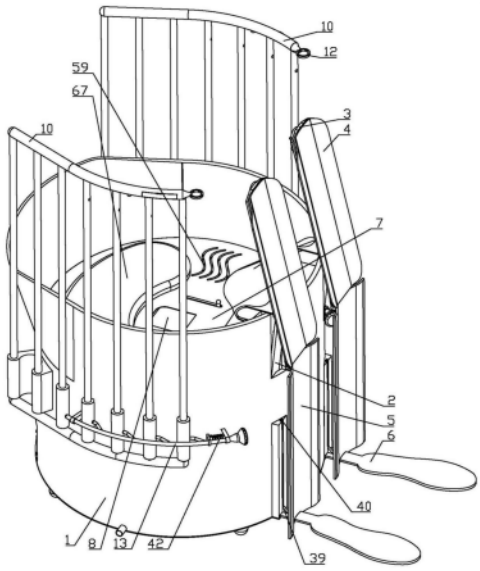

CN 116831902 A

1.妇科炎症中药循环熏疗装置,包括双面壳(1),其特征在于:所述双面壳(1)的内部设有两个可前后转动的支撑杆(2),每个支撑杆(2)的上侧均转动连接有一个第一支撑板(3),每个所述第一支撑板(3)的上侧均设有一个可转动的撑开板(4),每个所述第一支撑板(3)的下侧均转动连接有一个第二支撑板(5),每个所述第二支撑板(5)的下部均滑动连接有一个脚踩板(6),所述双面壳(1)的内部固定连接有一个蹲坐板(7),蹲坐板(7)与第一支撑板(3)、第二支撑板(5)相互配合形成患者姿势辅助变换的结构,所述蹲坐板(7)的内部设有一个可前后滑动的密封板(8),所述密封板(8)的下侧设有一个可随密封板(8)一同运动的冲洗头(9),密封板(8)与冲洗头(9)相互配合形成患处冲洗的结构,所述双面壳(1)的左右两侧各滑动连接有一个J型架(10),每个所述J型架(10)的内部均设有一个可前后滑动的推动塞(11),每个所述J型架(10)的前部均固定连接有一个圆形环(12),每个圆形环(12)与对应的推动塞(11)相互配合形成辅助润滑的结构,所述双面壳(1)的左右两侧各设有一个可前后滑动的限位杆(13),每个J型架(10)上均开设有多个限位孔(14),每个限位杆(13)与对应的限位孔(14)相互配合形成J型架(10)限位的结构,所述双面壳(1)的内部固定连接有一个冲洗箱(15),所述冲洗箱(15)的下侧设有一个与双面壳(1)固定连接的废水箱(16),所述双面壳(1)的下侧固定连接有一个药熏板(17),所述双面壳(1)的内部开设有一个药熏腔(18),药熏腔(18)与药熏板(17)相互配合形成患处熏蒸的结构。

2.根据权利要求1所述的妇科炎症中药循环熏疗装置,其特征在于:每个所述支撑板的后部均固定连接有一个直槽块(19),所述双面壳(1)的内部设有一个可转动的T型架(20),每个直槽块(19)均与对应的T型架(20)滑动连接,所述T型架(20)的下侧滑动连接有一个连接块(21),连接块(21)的后部固定连接有一个齿条(22),齿条(22)的下侧啮合有一个第一齿轮(23),第一齿轮(23)的左侧固定连接有一个蜗轮(24),蜗轮(24)的后侧啮合有一个蜗杆(25),蜗杆(25)的下侧固定连接有一个电机(26)。

3.根据权利要求2所述的妇科炎症中药循环熏疗装置,其特征在于:所述齿条(22)的内部固定连接有两个第一弹簧(27),所述齿条(22)的后部滑动连接有一个齿块(28),每个所述第一弹簧(27)的后端均与齿块(28)固定连接,每个齿块(28)与第一弹簧(27)、第一齿轮(23)相互配合形成齿条(22)前后运动的结构。

4.根据权利要求2所述的妇科炎症中药循环熏疗装置,其特征在于:所述蜗杆(25)的上侧固定连接有一个小转盘(29),小转盘(29)的后侧设有一个可随小转盘(29)一同转动的大转盘(30),大转盘(30)的上侧固定连接有一个搅动架(31),所述小转盘(29)的外侧配合有一个传动带(32),传动带(32)的前侧与大转盘(30)配合,小转盘(29)、传动带(32)与大转盘(30)相互配合形成药液混合的结构。

5.根据权利要求1所述的妇科炎症中药循环熏疗装置,其特征在于:所述双面壳(1)的内部固定连接有两个镰型杆(33),每个镰型杆(33)的上侧均固定连接有一个挤压活塞(34),每个所述镰型杆(33)的上侧均套装有一个第一弧形套筒(35),每个第一弧形套筒(35)的前侧均与对应的支撑杆(2)固定连接,每个所述第一弧形套筒(35)的上侧均连通有一个液压管道(36),每个液压管道(36)的上部均连通有一个第二弧形套筒(37),每个第二弧形套筒(37)的内部均套装有一个转动活塞(38),每个转动活塞(38)的前侧均与对应的撑开板(4)固定连接,每个第一弧形套筒(35)与对应的镰型杆(33)相互配合形成对应的撑开板(4)转动的结构。

6.根据权利要求1所述的妇科炎症中药循环熏疗装置,其特征在于:每个所述脚踩板(6)的后部均固定连接有一个滑动块(39),所述双面壳(1)的前侧开设有两个滑动槽(40),每个滑动块(39)均可沿滑动槽(40)上下滑动。

7.根据权利要求4所述的妇科炎症中药循环熏疗装置,其特征在于:每个所述限位杆(13)的中部均固定连接有一个弹簧板(41),每个弹簧板(41)的前侧均设有一个第二弹簧(42),每个第二弹簧(42)的前侧均与双面壳(1)固定连接,每个第二弹簧(42)与对应的弹簧板(41)相互配合形成对应的限位杆(13)前后移动的结构。

8.根据权利要求4所述的妇科炎症中药循环熏疗装置,其特征在于:每个所述J型架(10)的内部均设有一个可上下滑动的按钮(43),每个按钮(43)的上侧均设有一个加压球(44),每个加压球(44)的前侧均设有一个可在J型架(10)内前后滑动的推动塞(11),每个所述J型架(10)的上部均转动连接有一个润滑盖板(46),每个所述圆形环(12)上均开设有多个润滑孔(47)。

9.根据权利要求4所述的妇科炎症中药循环熏疗装置,其特征在于:所述密封板(8)的左右两侧各固定连接有一个拨动柱(48),每个拨动柱(48)与对应的第一支撑板(3)相互配合形成密封板(8)前后移动的结构,所述蹲坐板(7)的内部设有一个可上下移动的升降板(49),所述冲洗头(9)与升降板(49)固定连接,所述密封板(8)的前部固定连接有一个拉动绳(50),所述蹲坐板(7)的内部转动连接有一个第一转向轮(51),第一转向轮(51)的左侧设有一个第二转向轮(52),所述拉动绳(50)的下部缠绕有一个缠绕盘(53),缠绕盘(53)的后部固定连接有一个拨动杆(54),所述缠绕盘(53)的后部设有一个与蹲坐板(7)转动连接的升降盘(55),升降盘(55)的后部固定连接有一个升降杆(56),所述升降板(49)的下侧固定连接有一个升降块(57),升降杆(56)与升降块(57)相互配合形成升降板(49)升降的结构,所述升降盘(55)的后侧固定连接有一个卷簧(58)。

10.根据权利要求4所述的妇科炎症中药循环熏疗装置,其特征在于:所述蹲坐板(7)上开设有多个透水槽(59),每个透水槽(59)的下侧均设有一个与蹲坐板(7)固定连接的集水框(60),每个集水框(60)的下侧均与废水箱(16)连通,所述熏蒸板上开设有多个熏蒸槽(61),所述熏蒸腔的后侧转动连接有一个熏蒸盖板(62),所述冲洗头(9)的下侧连通有一个进水管(63),进水管(63)的下侧连通有一个水泵(64),所述冲洗箱(15)的后部开设有一个进水口(65),所述废水箱(16)的右侧开设有一个排水口(66),所述蹲坐板(7)的上侧固定连接有一个橡胶软垫(67)。

妇科炎症中药循环熏疗装置

技术领域

[0001] 本发明属于医疗器械技术领域，具体涉及妇科炎症中药循环熏疗装置。

背景技术

[0002] 女性生殖系统的疾病即为妇科疾病，妇科疾病包括外阴疾病、阴道疾病、子宫疾病、输卵管疾病、卵巢疾病等，妇科疾病是女性常见病，一般妇科炎症可通过日常经期间注意阴部卫生，避免细菌感染的出现，并配合妇科冲洗、阴道上药与中药熏蒸进行治疗，但是现行对患者进行妇科冲洗与中药循环的工具较为简单，一般在妇科冲洗前需要先对患者的外阴处进行清洗，但是在对患者的治疗过程中清洗后，没有合适的装置使患者能够随即进行妇科冲洗与上药以及后续的中药熏疗，而且在进行阴道上药时，药物不容易放入患者阴道内，患者不容易对药物进行润滑剂的涂抹，在进行妇科冲洗的过程中，冲洗用的药液种类较多，既有西医类药液(如高锰酸钾液、小苏打碱性液等)，也有中药洗液(如红核妇洁洗液、洁尔阴洗液等)，由于有些药液为悬浊液或有些许沉淀，患者也无法经常对药液进行摇晃使其内部药液进行循环流动，会使得药液冲洗的浓度不均匀，减小冲洗的药效，并且在进行阴道冲洗与上药后进行中药熏蒸能够有效减小外阴处的病菌，因此需要一种能够帮助患者在浴室清水冲洗后直接进行妇科冲洗与中药熏蒸的妇科炎症中药循环熏疗装置解决上述问题。

发明内容

[0003] 针对上述情况，为克服现有技术的缺陷，本发明提供了妇科炎症中药循环熏疗装置，有效的达到方便患者在冲洗后进行下体药浴与上药的目的，增加了可对患者进行药熏的功能，增加了可将装置上下翻转使用的功能，使装置功能更加多样化，达到了方便对患者进行阴道护理的目的，实现了可对药液进行搅拌混合的效果，增加了可自动撑开患者双腿的功能，达到了方便患者在下体冲洗时对脚部进行支撑的目的，增加了方便对患者阴道上药的药物进行更均匀的润滑的功能，达到方便对冲洗后的废液进行收集的目的，增加患者使用装置时的舒适度。

[0004] 为实现上述目的，本发明采用以下技术方案：包括双面壳，所述双面壳的内部设有两个可前后转动的支撑杆，每个支撑杆的上侧均转动连接有一个第一支撑板，每个所述第一支撑板的上侧均设有一个可转动的撑开板，每个所述第一支撑板的下侧均转动连接有一个第二支撑板，每个所述第二支撑板的下部均滑动连接有一个脚踩板，所述双面壳的内部固定连接有一个蹲坐板，蹲坐板与第一支撑板、第二支撑板相互配合形成患者姿势辅助变换的结构，所述蹲坐板的内部设有一个可前后滑动的密封板，所述密封板的下侧设有一个可随密封板一同运动的冲洗头，密封板与冲洗头相互配合形成患处冲洗的结构，所述双面壳的左右两侧各滑动连接有一个J型架，每个所述J型架的内部均设有一个可前后滑动的推动塞，每个所述J型架的前部均固定连接有一个圆形环，每个圆形环与对应的推动塞相互配合形成辅助润滑的结构，所述双面壳的左右两侧各设有一个可前后滑动的限位杆，每个J型

架上均开设有多个限位孔，每个限位杆与对应的限位孔相互配合形成J型架限位的结构，所述双面壳的内部固定连接有一个冲洗箱，所述冲洗箱的下侧设有一个与双面壳固定连接的废水箱，所述双面壳的下侧固定连接有一个药熏板，所述双面壳的内部开设有一个药熏腔，药熏腔与药熏板相互配合形成患处熏蒸的结构。

[0005] 优选的，每个所述支撑板的后部均固定连接有一个直槽块，所述双面壳的内部设有一个可转动的T型架，每个直槽块均与对应的T型架滑动连接，所述T型架的下侧滑动连接有一个连接块，连接块的后部固定连接有一个齿条，齿条的下侧啮合有一个第一齿轮，第一齿轮的左侧固定连接有一个蜗轮，蜗轮的后侧啮合有一个蜗杆，蜗杆的下侧固定连接有一个电机。

[0006] 优选的，所述齿条的内部固定连接有两个第一弹簧，所述齿条的后部滑动连接有一个齿块，每个所述第一弹簧的后端均与齿块固定连接，每个齿块与第一弹簧、第一齿轮相互配合形成齿条前后运动的结构。

[0007] 优选的，所述蜗杆的上侧固定连接有一个小转盘，小转盘的后侧设有一个可随小转盘一同转动的大转盘，大转盘的上侧固定连接有一个搅动架，所述小转盘的外侧配合有一个传动带，传动带的前侧与大转盘配合，小转盘、传动带与大转盘相互配合形成药液混合的结构。

[0008] 优选的，所述双面壳的内部固定连接有两个镰型杆，每个镰型杆的上侧均固定连接有一个挤压活塞，每个所述镰型杆的上侧均套装有一个第一弧形套筒，每个第一弧形套筒的前侧均与对应的支撑杆固定连接，每个所述第一弧形套筒的上侧均连通有一个液压管道，每个液压管道的上部均连通有一个第二弧形套筒，每个第二弧形套筒的内部均套装有一个转动活塞，每个转动活塞的前侧均与对应的撑开板固定连接，每个第一弧形套筒与对应的镰型杆相互配合形成对应的撑开板转动的结构。

[0009] 优选的，每个所述脚踩板的后部均固定连接有一个滑动块，所述双面壳的前侧开设有两个滑动槽，每个滑动块均可沿滑动槽上下滑动。

[0010] 优选的，每个所述限位杆的中部均固定连接有一个弹簧板，每个弹簧板的前侧均设有一个第二弹簧，每个第二弹簧的前侧均与双面壳固定连接，每个第二弹簧与对应的弹簧板相互配合形成对应的限位杆前后移动的结构。

[0011] 优选的，每个所述J型架的内部均设有一个可上下滑动的按钮，每个按钮的上侧均设有一个加压球，每个加压球的前侧均设有一个可在J型架内前后滑动的推动塞，每个所述J型架的上部均转动连接有一个润滑盖板，每个所述圆形环上均开设有多个润滑孔。

[0012] 优选的，所述密封板的左右两侧各固定连接有一个拨动柱，每个拨动柱与对应的第一支撑板相互配合形成密封板前后移动的结构，所述蹲坐板的内部设有一个可上下移动的升降板，所述冲洗头与升降板固定连接，所述密封板的前部固定连接有一个拉动绳，所述蹲坐板的内部转动连接有一个第一转向轮，第一转向轮的左侧设有一个第二转向轮，所述拉动绳的下部缠绕有一个缠绕盘，缠绕盘的后部固定连接有一个拨动杆，所述缠绕盘的后部设有一个与蹲坐板转动连接的升降盘，升降盘的后部固定连接有一个升降杆，所述升降板的下侧固定连接有一个升降块，升降杆与升降块相互配合形成升降板升降的结构，所述升降盘的后侧固定连接有一个卷簧。

[0013] 优选的，所述蹲坐板上开设有多个透水槽，每个透水槽的下侧均设有一个与蹲坐

板固定连接的集水框，每个集水框的下侧均与废水箱连通，所述熏蒸板上开设有多个熏蒸槽，所述熏蒸腔的后侧转动连接有一个熏蒸盖板，所述冲洗头的下侧连通有一个进水管，进水管的下侧连通有一个水泵，所述冲洗箱的后部开设有一个进水口，所述废水箱的右侧开设有一个排水口，所述蹲坐板的上侧固定连接有一个橡胶软垫。

[0014] 与现有技术相比，本发明具有以下有益效果：

[0015] 1.本装置具有第一支撑板、第二支撑板与撑开板，有效的达到了可首先辅助患者通过浴室进行下体冲洗后再进行坐立状态的腿部撑开药浴的目的，减小下体病菌污染装置的风险。

[0016] 2.本装置具有蹲坐板与密封板、可升降的冲洗头，既解决了可在下体冲洗时对患者的臀部进行支撑的问题，同时也使冲洗头在使用时可自动升起，减小污染。

[0017] 3.本装置具有双面壳与J型架，既达到了可通过J型架对患者进行侧面防护的目的，又能够将装置翻转后将J型架充当装置支撑架，方便使用。

[0018] 4.本装置具有搅动架与大转盘，有效的实现了装置使用时可对冲洗箱中的药液进行混合的效果，能够使冲洗箱中的药液不停进行循环流动，减轻悬浊液的沉淀效应，使药液的药效更加稳定。

[0019] 5.本装置具有圆形环与润滑孔，有效的解决了不容易对患者进行阴道上药的问题，方便了对药物的润滑。

[0020] 6.本装置具有熏蒸腔与熏蒸槽，有效的增加了可对患者进行药物熏蒸的功能，既减小了患者下体感染的风险，又能够增加对妇科炎症的治疗效果。

附图说明

[0021] 附图用来提供对本发明的进一步理解，并且构成说明书的一部分，与本发明的实施例一起用于解释本发明，并不构成对本发明的限制。在附图中：

[0022] 图1为本发明的整体结构示意图。

[0023] 图2为本发明的坐立冲洗状态示意图。

[0024] 图3为本发明药熏时的状态示意图。

[0025] 图4为本发明中双面壳的内部结构示意图。

[0026] 图5为本发明中升降盘的位置示意图。

[0027] 图6为本发明中卷簧的位置示意图。

[0028] 图7为本发明中大转盘的位置示意图。

[0029] 图8为本发明中第一弹簧的位置示意图。

[0030] 图9为本发明中第二弧形套筒与转动活塞的配合状态示意图。

[0031] 图10为本发明图2中A区域的局部放大示意图。

[0032] 图11为本发明图2中B区域的局部放大示意图。

[0033] 图中：1-双面壳、2-支撑杆、3-第一支撑板、4-撑开板、5-第二支撑板、6-脚踩板、7-蹲坐板、8-密封板、9-冲洗头、10-J型架、11-推动塞、12-圆形环、13-限位杆、14-限位孔、15-冲洗箱、16-废水箱、17-药熏板、18-药熏腔、19-直槽块、20-T型架、21-连接块、22-齿条、23-第一齿轮、24-蜗轮、25-蜗杆、26-电机、27-第一弹簧、28-齿块、29-小转盘、30-大转盘、31-搅动架、32-传动带、33-镰型杆、34-挤压活塞、35-第一弧形套筒、36-液压管道、37-第二弧

形套筒、38-转动活塞、39-滑动块、40-滑动槽、41-弹簧板、42-第二弹簧、43-按钮、44-加压球、46-润滑盖板、47-润滑孔、48-拨动柱、49-升降板、50-拉动绳、51-第一转向轮、52-第二转向轮、53-缠绕盘、54-拨动杆、55-升降盘、56-升降杆、57-升降块、58-卷簧、59-透水槽、60-集水框、61-熏蒸槽、62-熏蒸盖板、63-进水管、64-水泵、65-进水口、66-排水口、67-橡胶软垫。

具体实施方式

[0034] 下面结合附图1-11对本发明的具体实施方式做进一步详细说明

[0035] 实施例一，由图1-10给出，本发明包括双面壳1，为了达到方便患者在冲洗后进行下体药浴与上药的目的，所述双面壳1的内部设有两个可前后转动的支撑杆2，每个支撑杆2的上侧均转动连接有一个第一支撑板3，每个所述第一支撑板3的上侧均设有一个可转动的撑开板4，每个所述第一支撑板3的下侧均转动连接有一个第二支撑板5，每个所述第二支撑板5的下部均滑动连接有一个脚踩板6，所述双面壳1的内部固定连接有一个蹲坐板7，蹲坐板7与第一支撑板3、第二支撑板5相互配合形成患者姿势辅助变换的结构，所述蹲坐板7的内部设有一个可前后滑动的密封板8，所述密封板8的下侧设有一个可随密封板8一同运动的冲洗头9，密封板8与冲洗头9相互配合形成患处冲洗的结构，所述双面壳1的左右两侧各滑动连接有一个J型架10，每个所述J型架10的内部均设有一个可前后滑动的推动塞11，每个所述J型架10的前部均固定连接有一个圆形环12，每个圆形环12与对应的推动塞11相互配合形成辅助润滑的结构，所述双面壳1的左右两侧各设有一个可前后滑动的限位杆13，每个J型架10上均开设有多个限位孔14，每个限位杆13与对应的限位孔14相互配合形成J型架10限位的结构，所述双面壳1的内部固定连接有一个冲洗箱15，所述冲洗箱15的下侧设有一个与双面壳1固定连接的废水箱16，所述双面壳1的下侧固定连接有一个药熏板17，所述双面壳1的内部开设有一个药熏腔18，药熏腔18内可放置用于药物熏蒸的仪器，药熏腔18与药熏板17相互配合形成患处熏蒸的结构；

[0036] 使用时，患者可首先在站立状态通过浴室的淋浴对外阴进行冲洗，然后便可向后坐下，此时第一支撑板3与撑开板4便对患者的大腿处进行支撑，之后患者便可坐在蹲坐板7上，脚踩板6此时可对患者的脚部进行支撑，此时可通过J型架10作为扶手对患者的侧面进行防护，之后可启动电机26带动支撑杆2向后转动，支撑杆2向后转动的同时带动密封板8向后运动，密封板8带动冲洗头9升起对患者的下体进行冲洗，冲洗后的废液进入废水箱16中，电机26启动后会通过中间传动带32动撑开板4向两侧撑开，打开患者的大腿，此时便可更加清楚的暴露患处，方便通过水泵64与冲洗头9对患处进行清洗，当患者进行冲洗过后需要进行阴道上药使，可将药物放在圆形环12内，按压按钮43，便可将润滑剂通过圆形环12上的润滑孔47排出，对药物进行润滑，方便放入阴道，当洗浴与上药结束后，可操作限位杆13移动J型架10的位置将装置翻转，然后便可通过药熏腔18内的药熏仪器对患者的下体进行药熏，进行杀菌护理。

[0037] 实施例二，在实施例一的基础上，由图1-4和图7-8给出，为了达到方便对患者进行阴道护理的目的，每个所述支撑板的后部均固定连接有一个直槽块19，所述双面壳1的内部设有一个可转动的T型架20，每个直槽块19均与对应的T型架20滑动连接，所述T型架20的下侧滑动连接有一个连接块21，连接块21的后部固定连接有一个齿条22，齿条22的下侧啮合

有一个第一齿轮23，第一齿轮23的左侧固定连接有一个蜗轮24，蜗轮24的后侧啮合有一个蜗杆25，蜗杆25的下侧固定连接有一个电机26；

[0038] 使用时，启动电机26后，电机26通过蜗杆25与蜗轮24带动第一齿轮23转动，第一齿轮23推动齿条22向前移动，从而带动T型架20的上部向后移动，T型架20带动直槽块19向后移动使支撑板向后转动，此时撑开板4便可更加贴合患者的大腿，实现支撑。

[0039] 实施例三，在实施例二的基础上，由图7-8给出，为了达到电机26更好工作的目的，所述齿条22的内部固定连接有两个第一弹簧27，所述齿条22的后部滑动连接有一个齿块28，每个所述第一弹簧27的后端均与齿块28固定连接，每个齿块28与第一弹簧27、第一齿轮23相互配合形成齿条22前后运动的结构；

[0040] 使用时，由于电机26启动后会一直转动，因此当第一齿轮23推动齿条22向前运动后第一齿轮23会与齿块28啮合，第一齿轮23推动齿块28向前运动，齿块28推动第一弹簧27蓄力，当冲洗完成后便可将电机26翻转，此时第一弹簧27推动齿块28向后运动与第一齿轮23重新啮合，第一齿轮23便会带动齿条22向后运动，实现运动的反转。

[0041] 实施例四，在实施例二的基础上，由图4和图7给出，为了达到可对药液进行搅拌混合的目的，所述蜗杆25的上侧固定连接有一个小转盘29，小转盘29的后侧设有一个可随小转盘29一同转动的大转盘30，大转盘30的上侧固定连接有一个搅动架31，所述小转盘29的外侧配合有一个传动带32，传动带32的前侧与大转盘30配合，小转盘29、传动带32与大转盘30相互配合形成药液混合的结构；

[0042] 使用时，电机26转动会通过小转盘29与传动带32带动大转盘30转动，大转盘30通过搅动架31带动冲洗箱15中的药液不停运动，从而实现对药液的不停搅拌混合。

[0043] 实施例五，在实施例一的基础上，由图7和图9给出，为了达到可自动撑开患者双腿的目的，所述双面壳1的内部固定连接有两个镰型杆33，每个镰型杆33的上侧均固定连接有一个挤压活塞34，每个所述镰型杆33的上侧均套装有一个第一弧形套筒35，第一弧形套筒35的内部填充有液压油，每个第一弧形套筒35的前侧均与对应的支撑杆2固定连接，每个所述第一弧形套筒35的上侧均连通有一个液压管道36，每个液压管道36的上部均连通有一个第二弧形套筒37，每个第二弧形套筒37的内部均套装有一个转动活塞38，每个转动活塞38的前侧均与对应的撑开板4固定连接，每个第一弧形套筒35与对应的镰型杆33相互配合形成对应的撑开板4转动的结构；

[0044] 使用时，当支撑杆2向后运动后，支撑杆2带动第一弧形套筒35向后运动，第一弧形套筒35与镰型杆33相互配合挤压液压油，从而通过液压管道36推动转动活塞38运动，转动活塞38推动对应的撑开板4转动，从而撑开患者的的腿部。

[0045] 实施例六，在实施例一的基础上，由图1和图7给出，为了达到方便患者在下体冲洗时对脚部进行支撑的目的，每个所述脚踩板6的后部均固定连接有一个滑动块39，所述双面壳1的前侧开设有两个滑动槽40，每个滑动块39均可沿滑动槽40上下滑动；

[0046] 使用时，当第一支撑板3向后转动后，在第二支撑板5、滑动块39与滑动槽40的相互配合下脚踩板6向上运动，可对患者的脚部进行支撑。

[0047] 实施例七，在实施例四的基础上，由图1-2和图11给出，为了达到方便装置可翻转一百八十度使用的目的，每个所述限位杆13的中部均固定连接有一个弹簧板41，每个弹簧板41的前侧均设有一个第二弹簧42，每个第二弹簧42的前侧均与双面壳1固定连接，每个第

二弹簧42与对应的弹簧板41相互配合形成对应的限位杆13前后移动的结构；

[0048] 使用时，可向前拉动限位杆13，此时限位杆13与限位孔14解除配合，便可调整J型架10的位置，松开限位杆13后，在弹簧板41与第二弹簧42的共同作用下，限位杆13向后运动个，与对应的限位孔14配合，此时便固定J型架10的位置。

[0049] 实施例八，在实施例四的基础上，由图2和图10给出，为了达到方便对患者阴道上药的药物进行更均匀的润滑的目的，每个所述J型架10的内部均设有一个可上下滑动的按钮43，每个按钮43的上侧均设有一个加压球44，加压球44为橡胶制成且可单向充气，为现有技术，在此不过多叙述，每个加压球44的前侧均设有一个可在J型架10内前后滑动的推动塞11，每个所述J型架10的上部均转动连接有一个润滑盖板46，每个所述圆形环12上均开设有多个润滑孔47；

[0050] 使用时，可将润滑盖板46的内部放满润滑剂，向上按动按钮43，按钮43挤压加压球44，加压球44向前部充气推动推动塞11向前运动，便使润滑剂通过圆形环12上的润滑孔47挤出，方便对药物进行涂抹润滑剂。

[0051] 实施例九，在实施例四的基础上，由图4-6给出，为了达到可自动对患者下体进行冲洗的目的，所述密封板8的左右两侧各固定连接有一个拨动柱48，每个波动柱与对应的第一支撑板3相互配合形成密封板8前后移动的结构，所述蹲坐板7的内部设有一个可上下移动的升降板49，所述冲洗头9与升降板49固定连接，所述密封板8的前部固定连接有一个拉动绳50，所述蹲坐板7的内部转动连接有一个第一转向轮51，第一转向轮51的左侧设有一个第二转向轮52，所述拉动绳50的下部缠绕有一个缠绕盘53，缠绕盘53的后部固定连接有一个拨动杆54，所述缠绕盘53的后部设有一个与蹲坐板7转动连接的升降盘55，升降盘55的前部固定连接有一个拨动块，当拨动杆54转动一定角度后才会通过拨动块带动升降盘55转动，升降盘55的后部固定连接有一个升降杆56，所述升降板49的下侧固定连接有一个升降块57，升降杆56与升降块57相互配合形成升降板49升降的结构，所述升降盘55的后侧固定连接有一个卷簧58；

[0052] 使用时，当电机26启动通过支撑杆2带动第一支撑板3向后运动时，第一支撑板3会向后推动拨动柱48，从而推动密封板8向后运动，密封板8向后运动的同时通过拉动绳50带动缠绕盘53转动，缠绕盘53通过拨动杆54带动升降盘55转动，升降盘55通过升降杆56与升降块57带动升降板49上升，从而使冲洗头9上升，方便冲洗患者下体，当第一支撑板3向前移动后，在卷簧58的作用下升降板49会复位。

[0053] 实施例十，在实施例四的基础上，由图1-4给出，为了达到方便对冲洗后的废液进行收集的目的，所述蹲坐板7上开设有多个透水槽59，每个透水槽59的下侧均设有一个与蹲坐板7固定连接的集水框60，每个集水框60的下侧均与废水箱16连通，所述熏蒸板上开设有多个熏蒸槽61，所述熏蒸腔的后侧转动连接有一个熏蒸盖板62，所述冲洗头9的下侧连通有一个进水管63，进水管63的下侧连通有一个水泵64，启动水泵64后便可将药液从冲洗箱15中经过进水管63从冲洗头9中喷出，所述冲洗箱15的后部开设有一个进水口65，所述废水箱16的后部开设有一个排水口66，所述蹲坐板7的上侧固定连接有一个橡胶软垫67，橡胶软垫67能够增加患者使用装置时的舒适度；

[0054] 使用时，冲洗后的废液会通过透水槽59与集水框60流入废水箱16中，药熏腔18中的熏蒸器可通过熏蒸槽61对患者的下体进行熏蒸。

[0055] 本发明的工作原理为：

[0056] 本发明使用时，首先将装置放置在浴室或冲洗室等地方，然后患者可首先在站立状态通过浴室的淋浴对外阴进行冲洗，然后便可向后坐下，此时第一支撑板3与撑开板4便对患者的大腿处进行支撑，之后患者便可坐在蹲坐板7上，脚踩板6此时可对患者的脚部进行支撑，此时可通过J型架10作为扶手对患者的侧面进行防护，之后可启动电机26带动支撑杆2向后转动，支撑杆2向后转动的同时带动密封板8向后运动，密封板8带动冲洗头9升起启动水泵64后对患者的下体进行冲洗，冲洗后的废液进入废水箱16中，电机26启动后会通过中间传动带32动撑开板4向两侧撑开，打开患者的大腿，此时便可更加清楚的暴露患处，方便通过水泵64与冲洗头9对患处进行清洗，当患者进行冲洗过后需要进行阴道上药时，可将药物放在圆形环12内，按压按钮43，便可将润滑剂通过圆形环12上的润滑孔47排出，对药物进行润滑方便放入阴道，当洗浴与上药结束后，可操作限位杆13移动J型架10的位置后将装置上下翻转，然后便可通过药熏腔18内的药熏仪器对患者的下体进行药熏，使装置能够完成对患者下体的冲洗、辅助上药与中药熏疗整个流程，进行杀菌与中药护理。

[0057] 本发明结构新颖，构思巧妙，操作简单方便，通过本设计有效的达到方便患者在冲洗后进行下体药浴与上药的目的，增加了可对患者进行药熏的功能，增加了可将装置上下翻转使用的功能，使装置功能更加多样化，达到了方便对患者进行阴道护理的目的，实现了可对药液进行搅拌混合的效果，增加了可自动撑开患者双腿的功能，达到了方便患者在下体冲洗时对脚部进行支撑的目的，增加了方便对患者阴道上药的药物进行更均匀的润滑的功能，达到方便对冲洗后的废液进行收集的目的，增加患者使用装置时的舒适度。

[0058] 最后应说明的是：以上所述仅为本发明的优选实施例而已，并不用于限制本发明，尽管参照前述实施例对本发明进行了详细的说明，对于本领域的技术人员来说，其依然可以对前述各实施例所记载的技术方案进行修改，或者对其中部分技术特征进行等同替换。凡在本发明的精神和原则之内，所作的任何修改、等同替换、改进等，均应包含在本发明的保护范围之内。

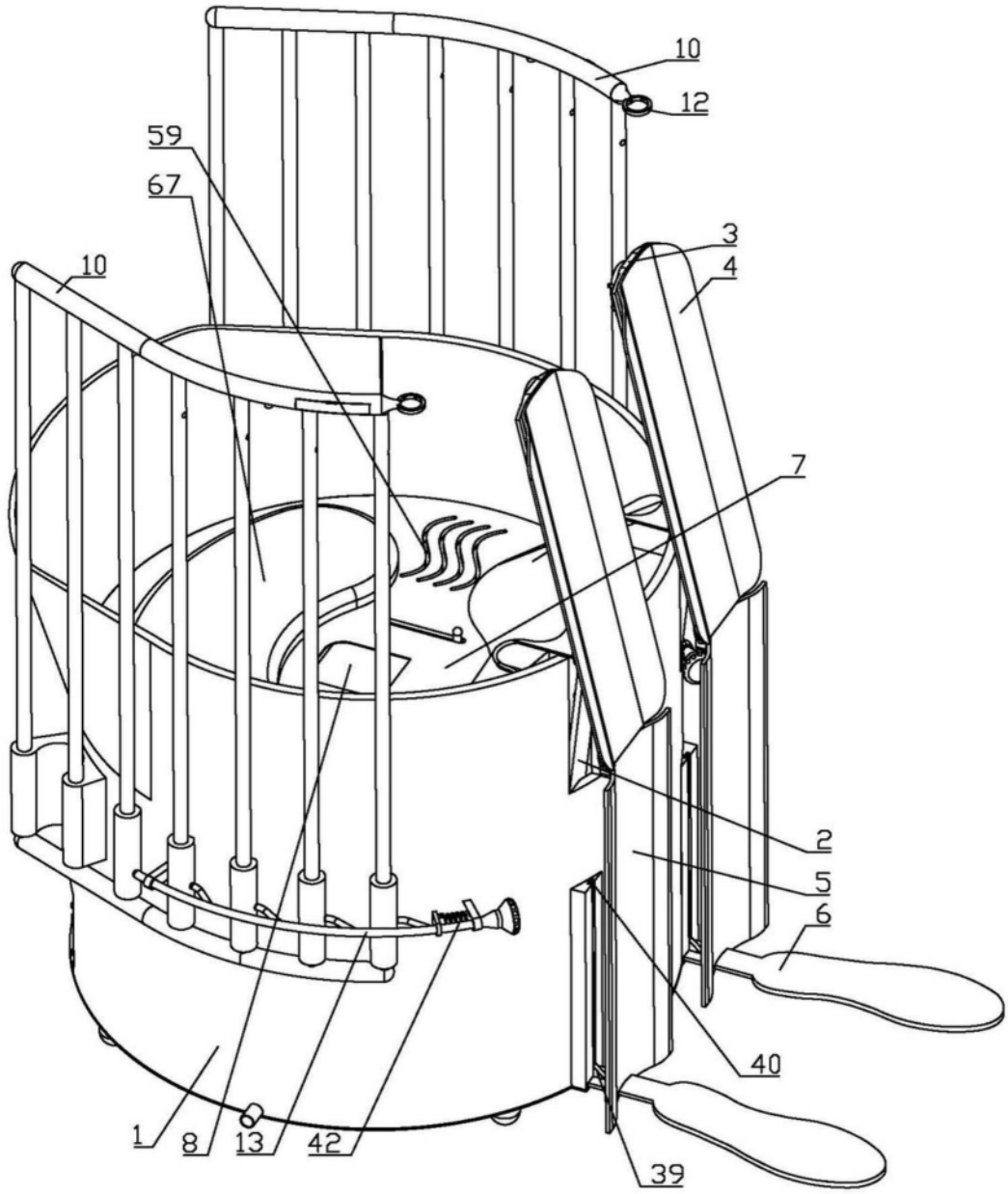

图1

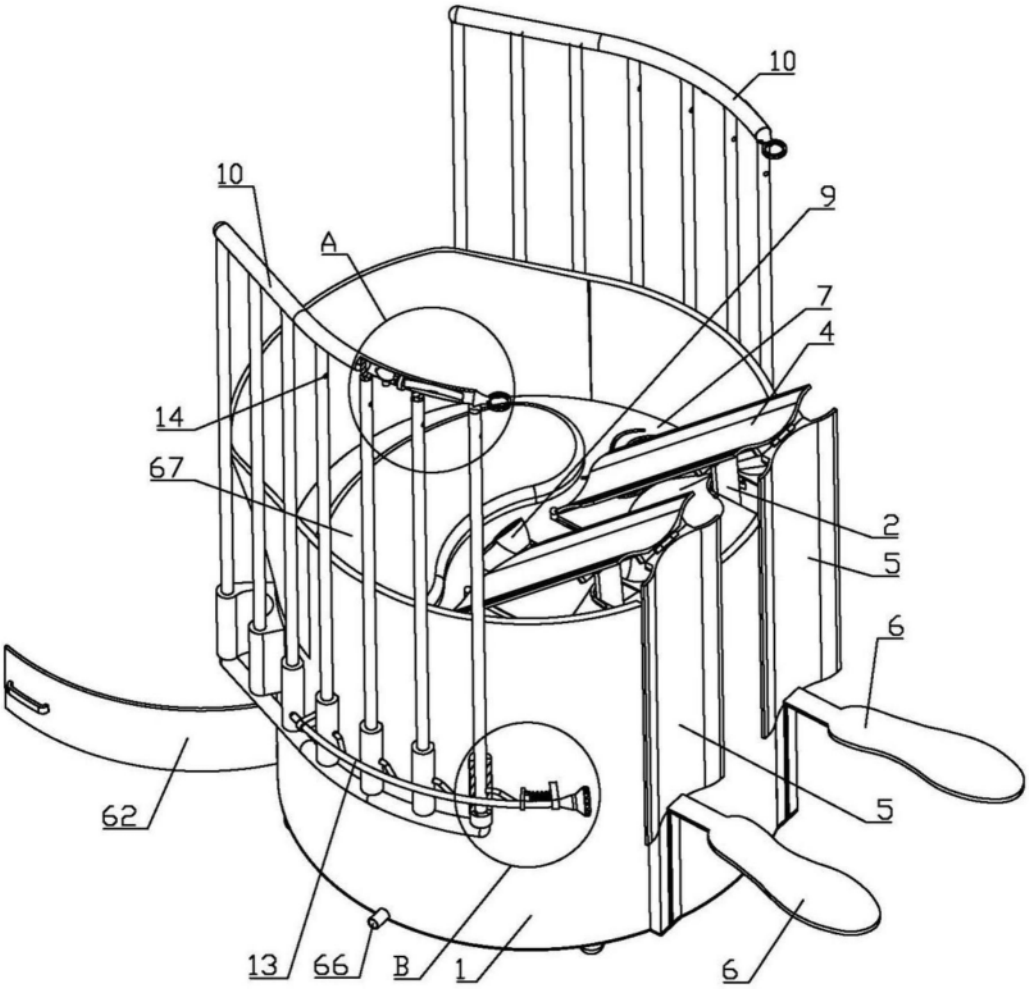

图2

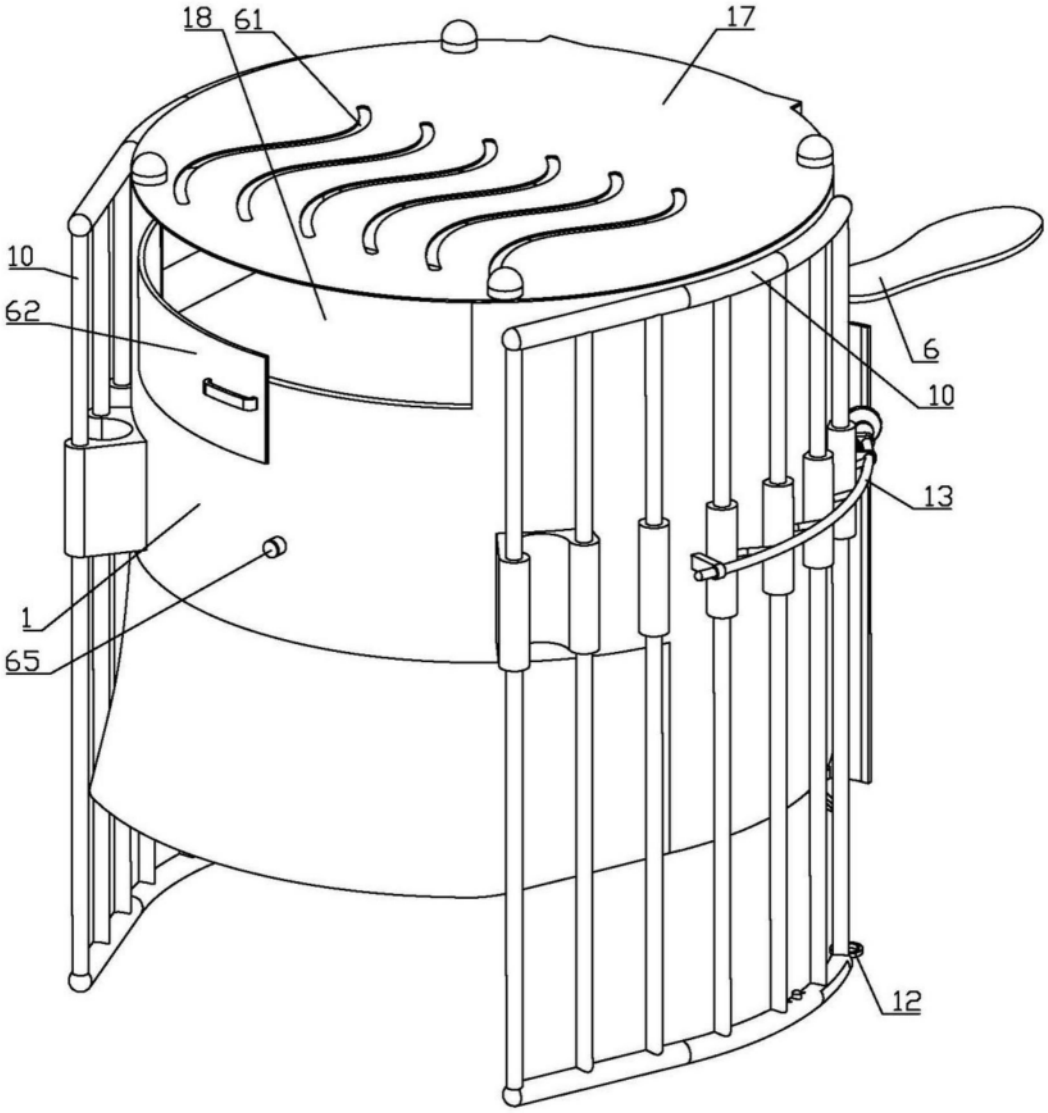

图3

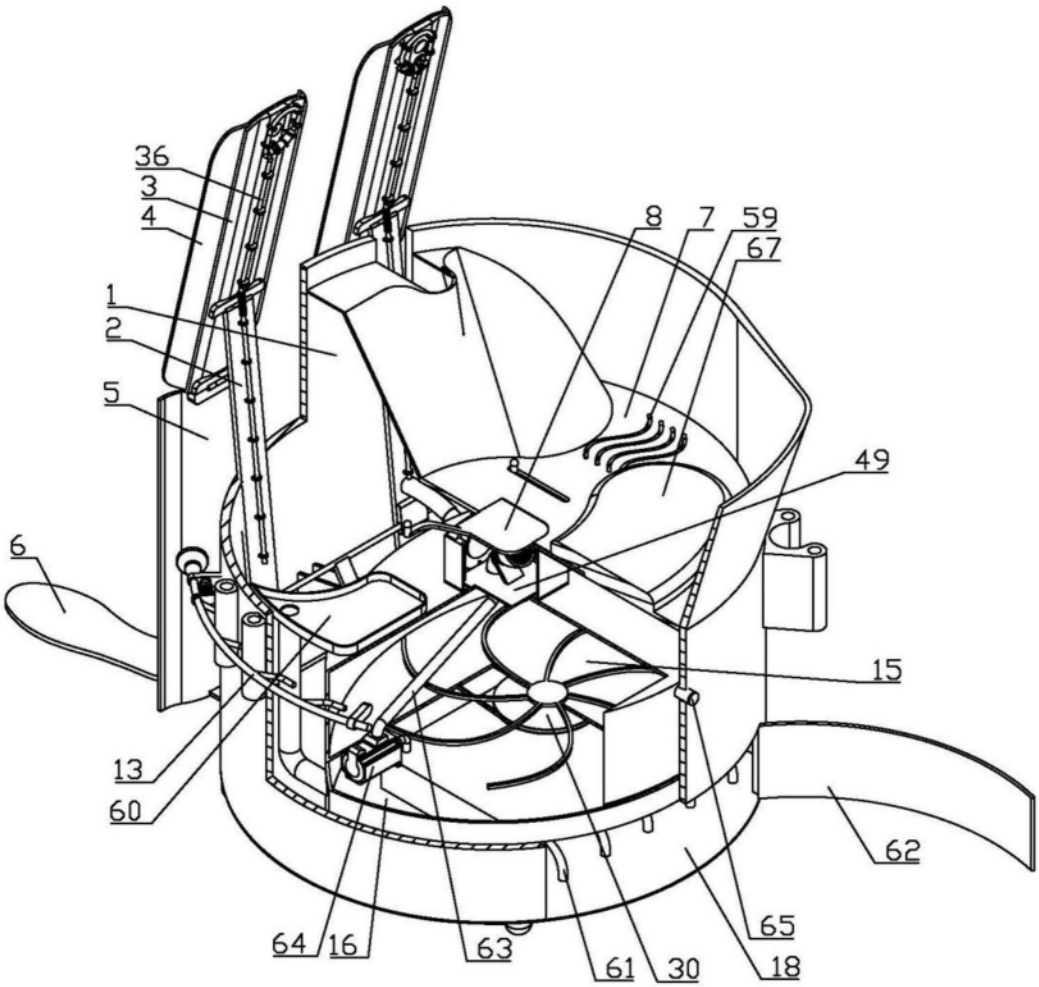

图4

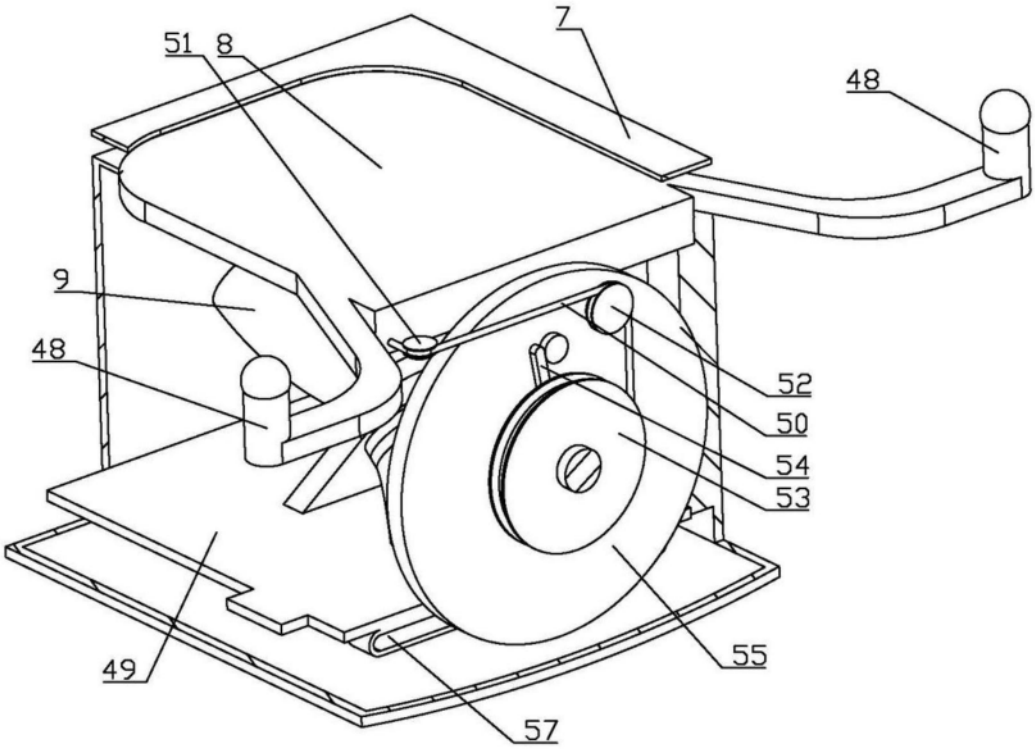

图5

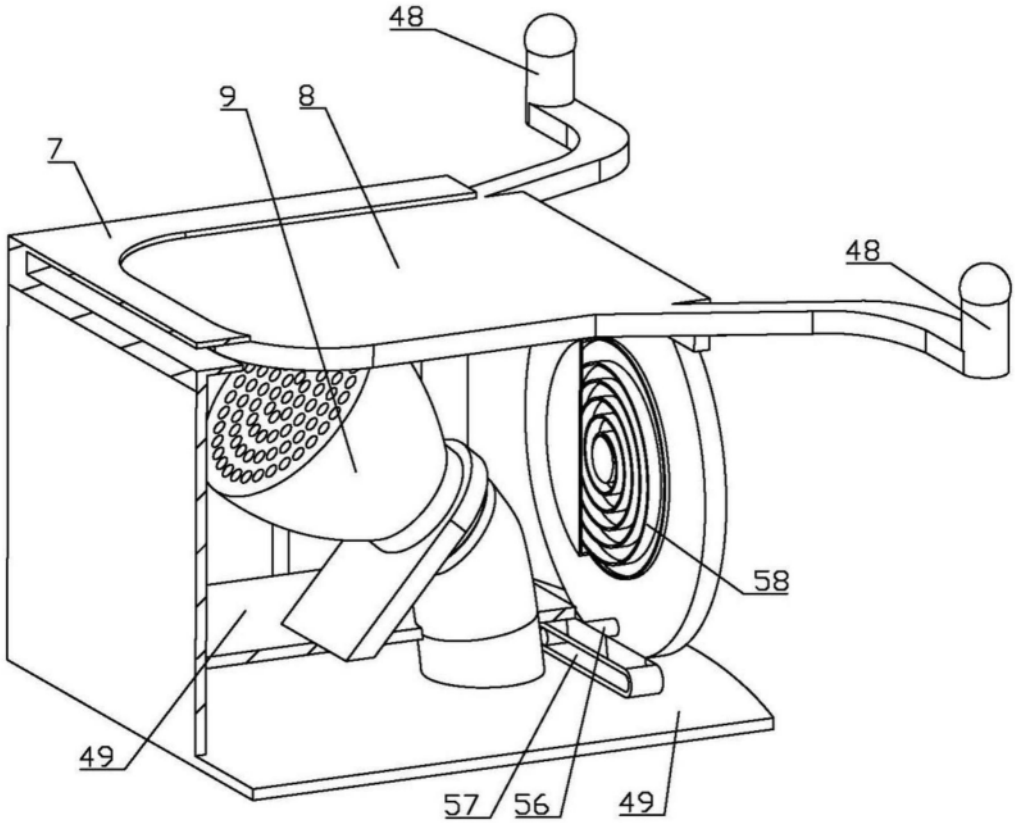

图6

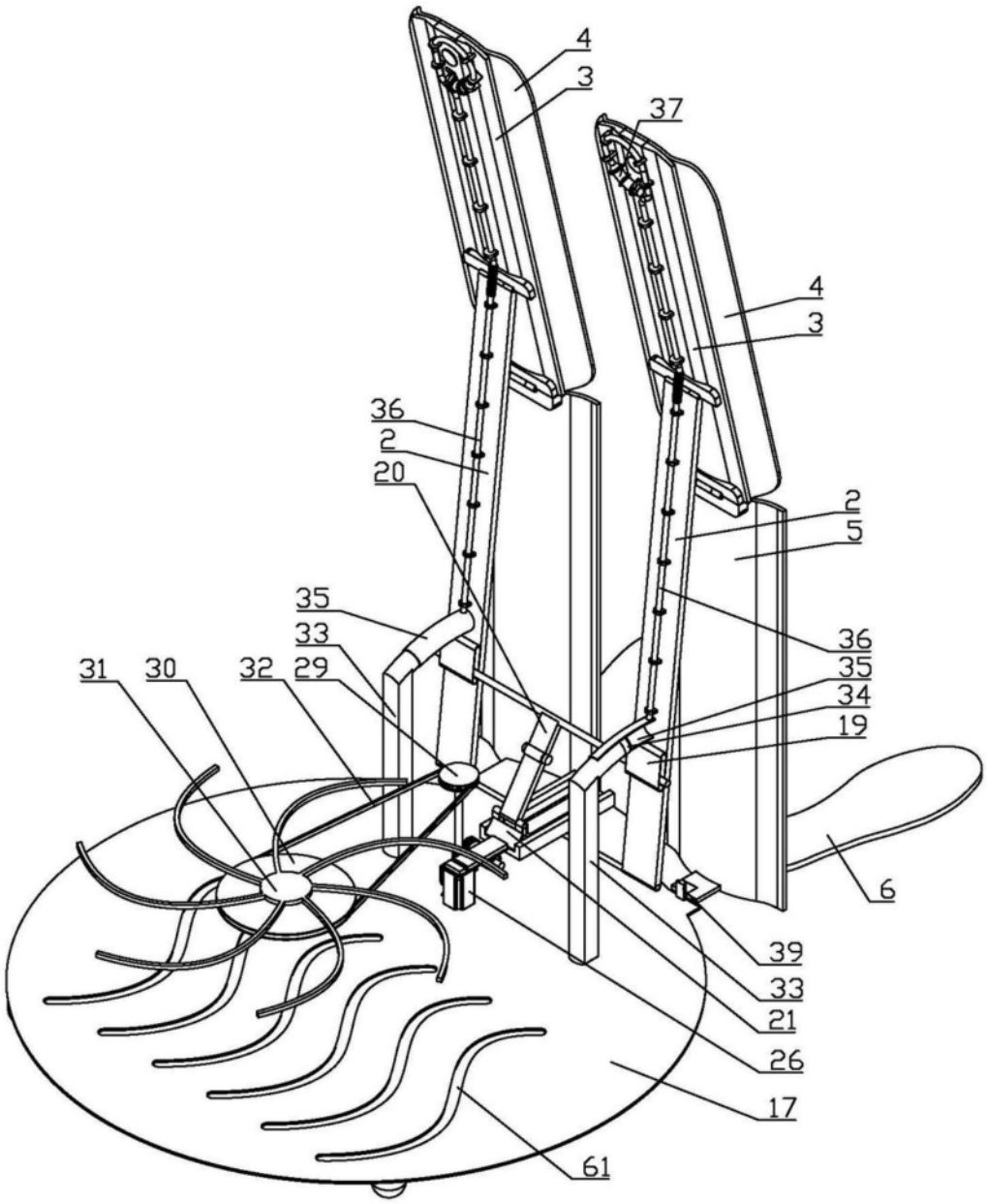

图7

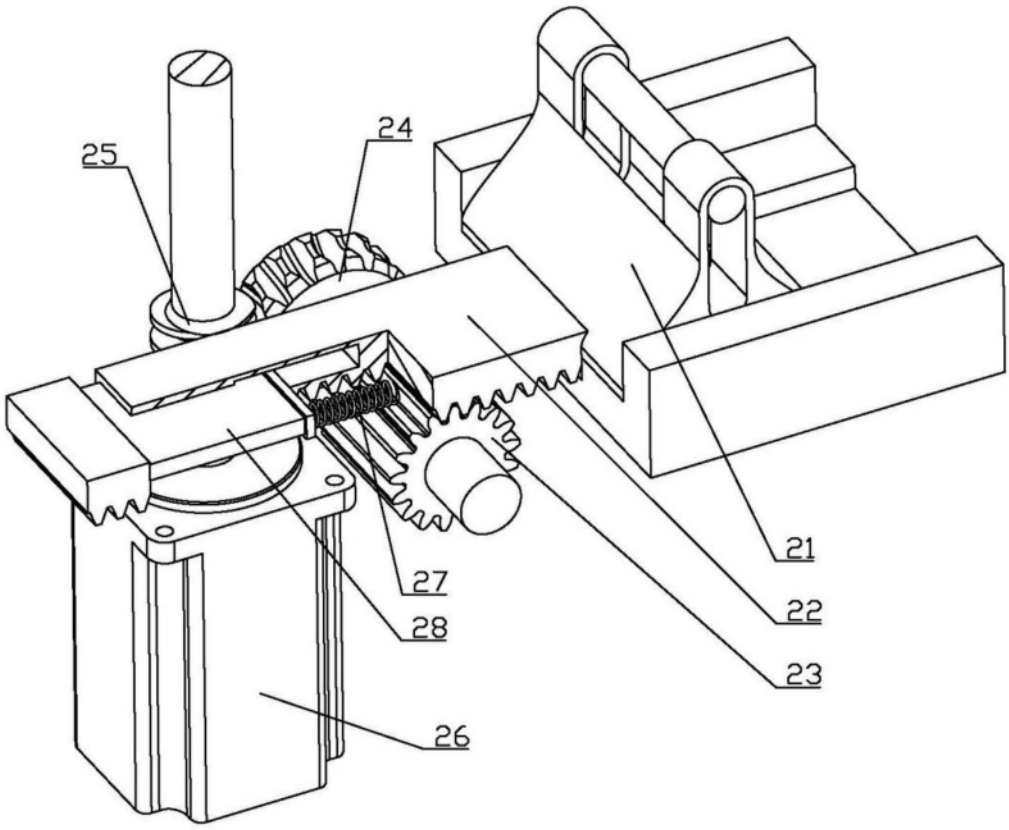

图8

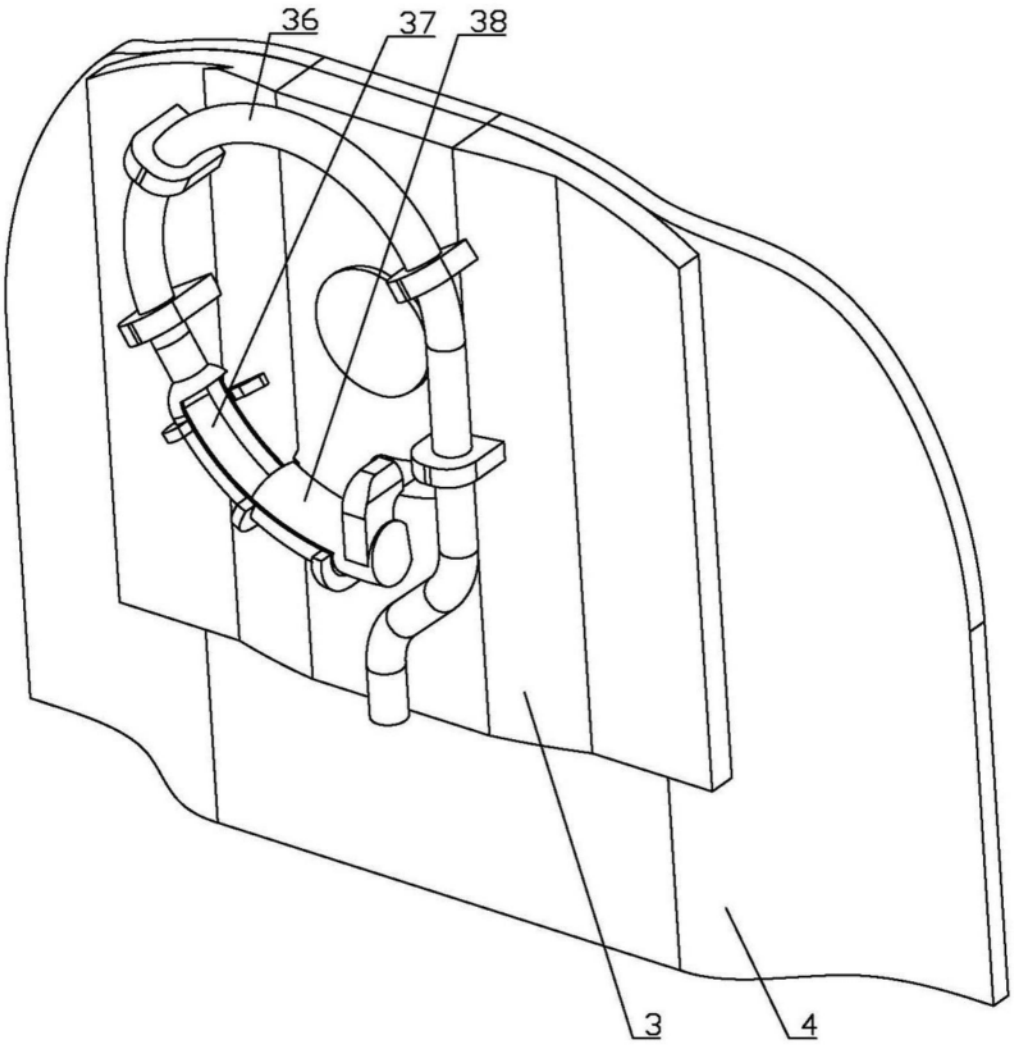

图9

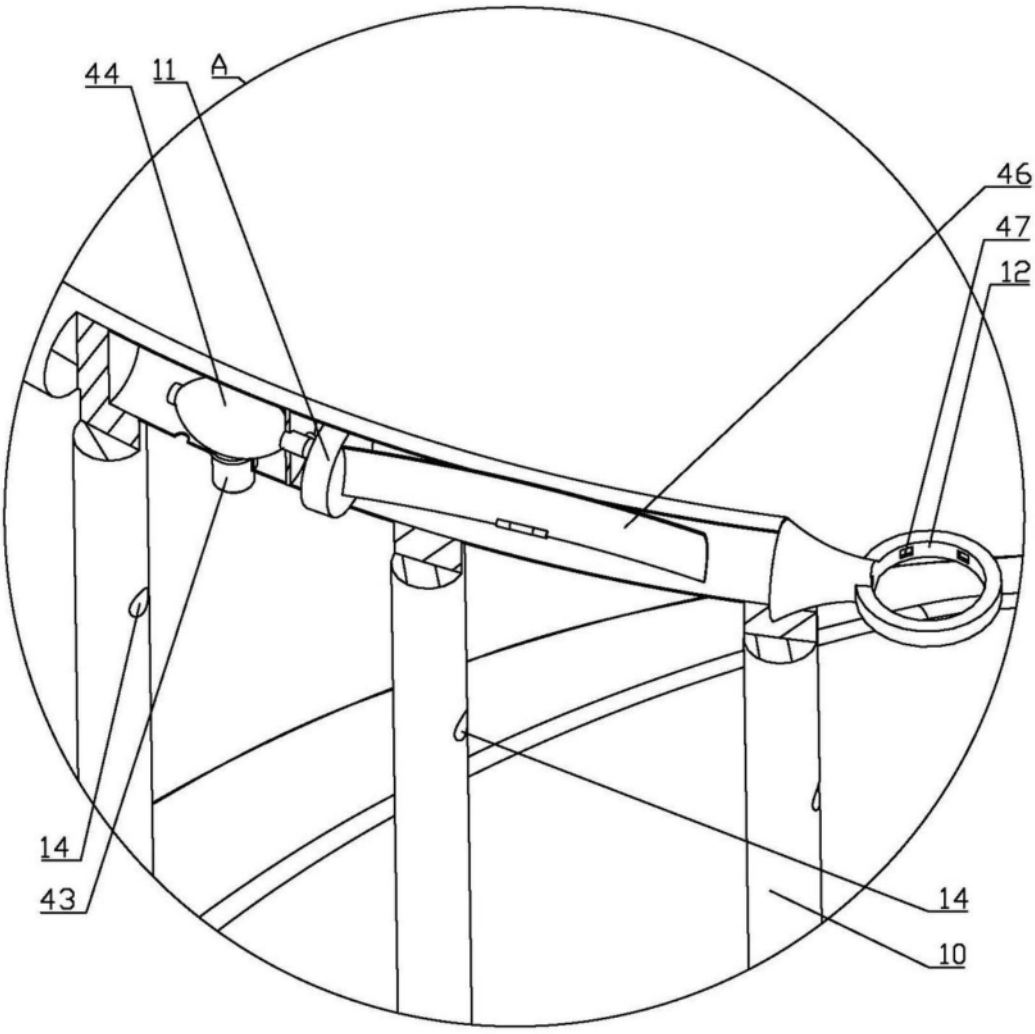

图10

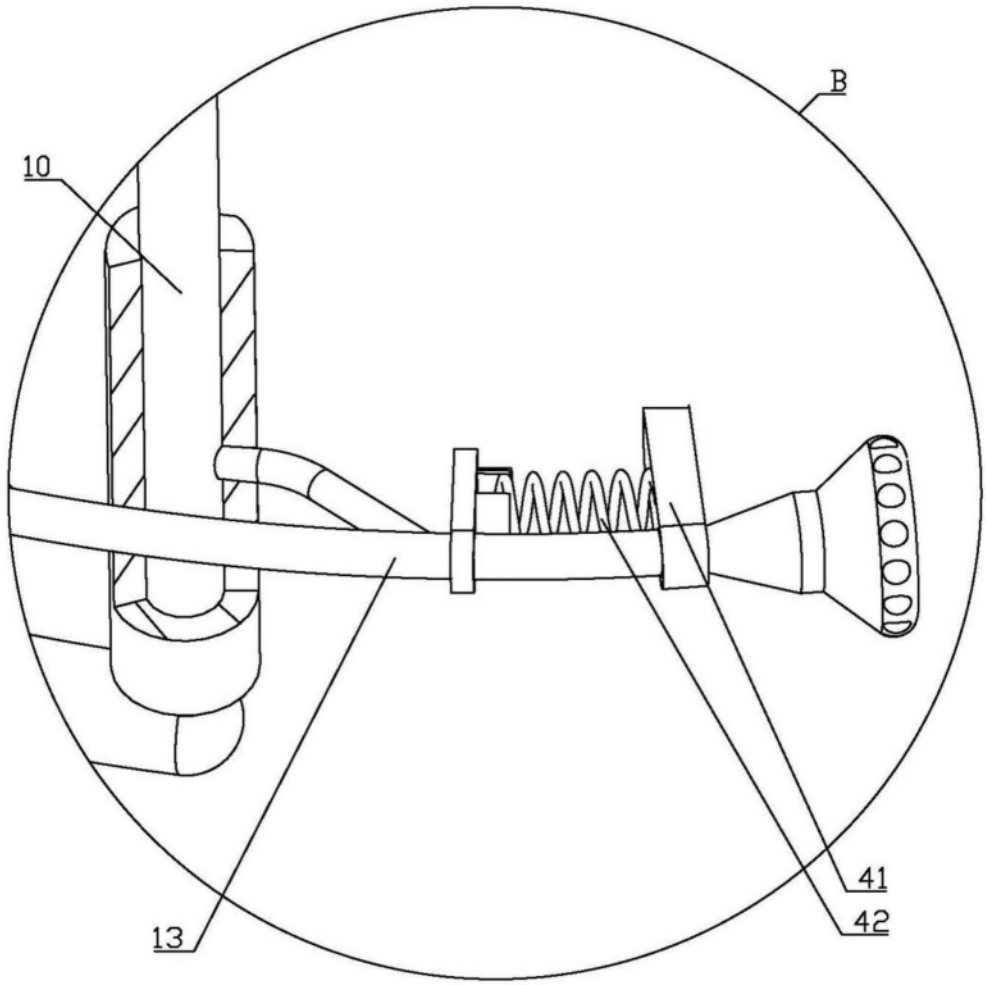

图11