(19)中华人民共和国国家知识产权局

(12)实用新型专利

(10)授权公告号 CN 205441291 U
(45)授权公告日 2016.08.10

(21)申请号 201620160999.0

(22)申请日 2016.03.02

(73)专利权人 深圳前海蓝汐生物科技有限公司
地址 518000 广东省深圳市前海深港合作区前湾一路1号A栋201室(入驻深圳市前海商务秘书有限公司)

(72)发明人 李启村

(74)专利代理机构 深圳市诺正联合知识产权代理有限公司 44368
代理人 李永华 齐文剑

(51)Int.Cl.
B65D 33/18(2006.01)

权利要求书1页 说明书2页 附图2页

(54)实用新型名称

一种卫生巾包装袋

(57)摘要

本实用新型提出一种卫生巾包装袋，包括袋体和密封贴，袋体是封闭中空的，袋体包括本体、启封切口及封口部，启封切口设于所述本体的上表面，封口部设于所述启封切口处，封口部与所述本体密封连接并可通过外力与所述本体部分分离，封口部的长宽与所述启封切口的长宽大小一致，封口部的厚度与所述本体的厚度一致；密封贴覆盖所述封口部，所述密封贴具有粘性，所述密封贴的长宽大于所述封口部的长宽。本实用新型通过增加封口部的设计，使得卫生巾包装袋在打开之前，由于封口部与所述本体密封连接，使得所述卫生巾包装袋的密封性很好。当卫生巾包装袋打开后再盖住，所述封口部刚好与所述启封切口重合，保证了所述卫生巾包装袋的密封性。

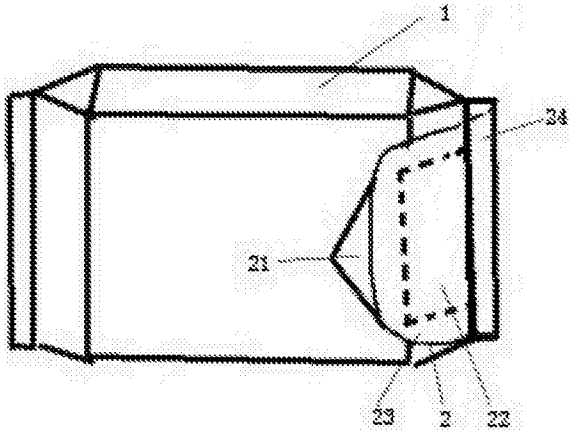

CN 205441291 U

1.一种卫生巾包装袋，包括袋体和密封贴，其特征在于，所述袋体是封闭中空的，所述袋体包括本体、启封切口及封口部，所述启封切口设于所述本体的上表面，所述封口部设于所述启封切口处，所述封口部与所述本体密封连接并可通过外力与所述本体部分分离，所述封口部的长宽与所述启封切口的长宽大小一致，所述封口部的厚度与所述本体的厚度一致；所述密封贴覆盖所述封口部，所述密封贴具有粘性，所述密封贴的长宽大于所述封口部的长宽。

2.根据权利要求1所述的卫生巾包装袋，其特征在于，所述密封贴包括开启部、覆盖部、边缘部及固定部，所述密封贴通过所述固定部固接于所述本体的一端，所述覆盖部与所述封口部重叠粘合，所述边缘部与所述本体粘合，所述开启部用于开启所述袋体，所述开启部、边缘部及固定部围成一周把所述启封开口及封口部密封于其中。

3.根据权利要求2所述的卫生巾包装袋，其特征在于，所述开启部凸出所述密封贴的一端。

4.根据权利要求2所述的卫生巾包装袋，其特征在于，所述开启部、覆盖部、边缘部及固定部一体成型。

5.根据权利要求1所述的卫生巾包装袋，其特征在于，所述本体的四个角均向内固定于本体的纵向中线附近以形成左右两个空腔。

一种卫生巾包装袋

技术领域

[0001] 本实用新型涉及包装袋技术领域，尤其是一种卫生巾包装袋。

背景技术

[0002] 现有市场上常见的卫生巾包装袋为一封闭的包装袋，使用时，要将包装袋破坏性的撕开后再取出里面的物品，但包装袋内通常放置多片卫生巾，第一次拆开后很难进行密封，这样很容易导致包装袋内剩余的卫生巾被污染。

[0003] 目前已有专利设计出一种包括袋体和密封贴的卫生巾包装袋，但是这样包装袋的密封性主要靠密封贴的粘性来维持，密封不长久。

实用新型内容

[0004] 为了解决上述问题，本实用新型提出一种密封性很好的卫生巾包装袋。

[0005] 本实用新型通过以下技术方案实现的：

[0006] 本实用新型提出一种卫生巾包装袋，包括袋体和密封贴，所述袋体是封闭中空的，所述袋体包括本体、启封切口及封口部，所述启封切口设于所述本体的上表面，所述封口部设于所述启封切口处，所述封口部与所述本体密封连接并可通过外力与所述本体部分分离，所述封口部的长宽与所述启封切口的长宽大小一致，所述封口部的厚度与所述本体的厚度一致；所述密封贴覆盖所述封口部，所述密封贴具有粘性，所述密封贴的长宽大于所述封口部的长宽。

[0007] 进一步的，所述密封贴包括开启部、覆盖部、边缘部及固定部，所述密封贴通过所述固定部固接于所述本体的一端，所述覆盖部与所述封口部重叠粘合，所述边缘部与所述本体粘合，所述开启部用于开启所述袋体，所述开启部、边缘部及固定部围成一周把所述启封开口及封口部密封于其中。

[0008] 进一步的，所述开启部凸出所述密封贴的一端。

[0009] 进一步的，所述开启部、覆盖部、边缘部及固定部一体成型。

[0010] 进一步的，所述本体的四个角均向内固定于本体的纵向中线附近以形成左右两个空腔。

[0011] 本实用新型的有益效果：

[0012] 1.本实用新型封口部的设计，使得卫生巾包装袋在打开之前，由于封口部与所述本体密封连接，使得所述卫生巾包装袋的密封性很好。

[0013] 2.本实用新型中，因为所述密封贴具有粘性，所以所述密封贴的覆盖部与所述封口部一直粘在一起，当使用者拉动所述开启部时，所述封口部受到力的作用后与本体分离并随所述密封贴打开。

[0014] 3.本实用新型封口部的设计，使得卫生巾包装袋打开后再盖住，封口部刚好与所述启封切口重合，保证了所述卫生巾包装袋的密封性。

附图说明

[0015] 图1为本实用新型一种纸巾包装袋的闭合时结构示意图；

[0016] 图2为本实用新型一种纸巾包装袋的打开时结构示意图；

[0017] 图3为本实用新型一种纸巾包装袋的袋体的结构示意图。

具体实施方式

[0018] 为了更加清楚、完整的说明本实用新型的技术方案，下面结合附图对本实用新型作进一步说明。

[0019] 请参考图1-至图3，本实用新型提出一种卫生巾包装袋，包括袋体1和密封贴2，所述袋体1是封闭中空的，所述袋体1包括本体11、启封切口12及封口部13，所述启封切口12设于所述本体11的上表面，所述封口部13设于所述启封切口12处，所述封口部13与所述本体11密封连接并可通过外力与所述本体11部分分离，所述封口部13的长宽与所述启封切口12的长宽大小一致，所述封口部13的厚度与所述本体11的厚度一致；所述密封贴2覆盖所述封口部13，所述密封贴2具有粘性，所述密封贴2的长宽大于所述封口部13的长宽。

[0020] 在本实施例中，所述的启封切口12位于所述本体11的上表面的近中间位置或一端近边缘位置。如图2所示，所述封口部13与所述本体11分离后，所述封口部13的靠近本体11一端边缘位置与所述本体11是连接的。

[0021] 本实用新型一种纸巾包装袋通过增加封口部13的设计，使得卫生巾包装袋在打开之前，由于封口部13与所述本体11密封连接，使得所述卫生巾包装袋的密封性很好。当卫生巾包装袋打开后再盖住，所述封口部13刚好与所述启封切口12重合，保证了所述卫生巾包装袋的密封性。

[0022] 请参考图1、图2，在本实施例中，所述密封贴2包括开启部21、覆盖部22、边缘部23及固定部24，所述密封贴2通过所述固定部24固接于所述本体11的一端，所述覆盖部22与所述封口部13重叠粘合，所述边缘部23与所述本体11粘合，所述开启部21用于开启所述袋体1，在本实施例中，所述开启部21凸出所述密封贴2的一端。所述开启部21、边缘部23及固定部24围成一周把所述启封开口及封口部13密封于其中。本实用新型中，因为所述密封贴2具有粘性，所以所述密封贴2的覆盖部22与所述封口部13一直粘在一起，当使用者拉动所述开启部21时，所述封口部13受到力的作用后与本体11分离并随所述密封贴2打开。

[0023] 在本实施例中，所述开启部21、覆盖部22、边缘部23及固定部24一体成型。

[0024] 在本实施例中，如图3所示，所述本体11的四个角均向内固定于本体11的纵向中线附近以形成左右两个空腔111，这样的设计，使得所述本体11的容积增大了。

[0025] 当然，本实用新型还可有其它多种实施方式，基于本实施方式，本领域的普通技术人员在没有做出任何创造性劳动的前提下所获得其他实施方式，都属于本实用新型所保护的范围。

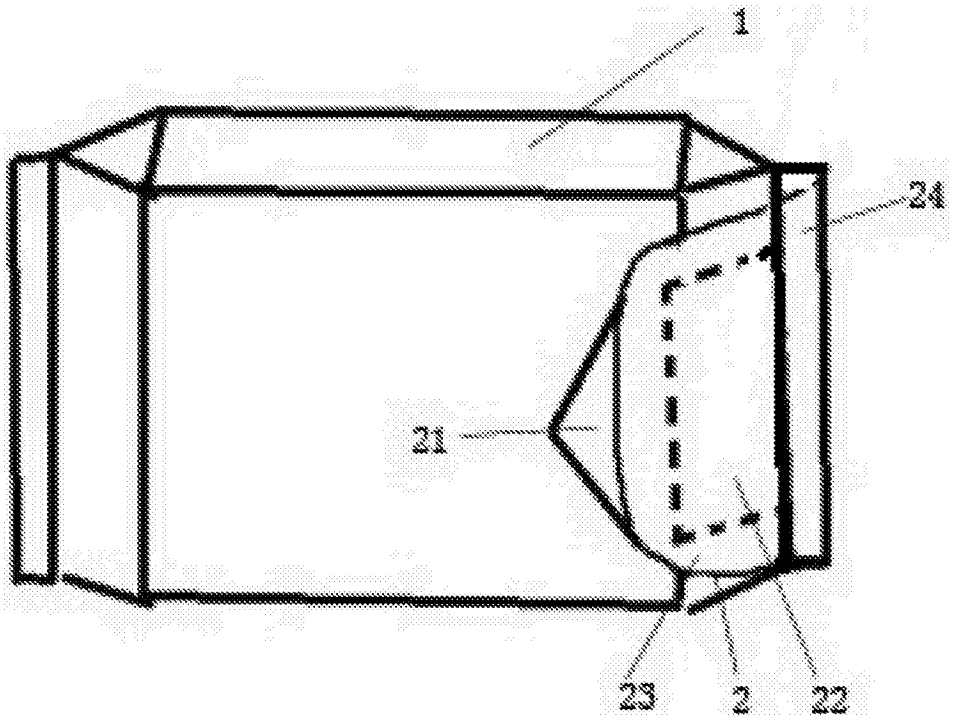

图1

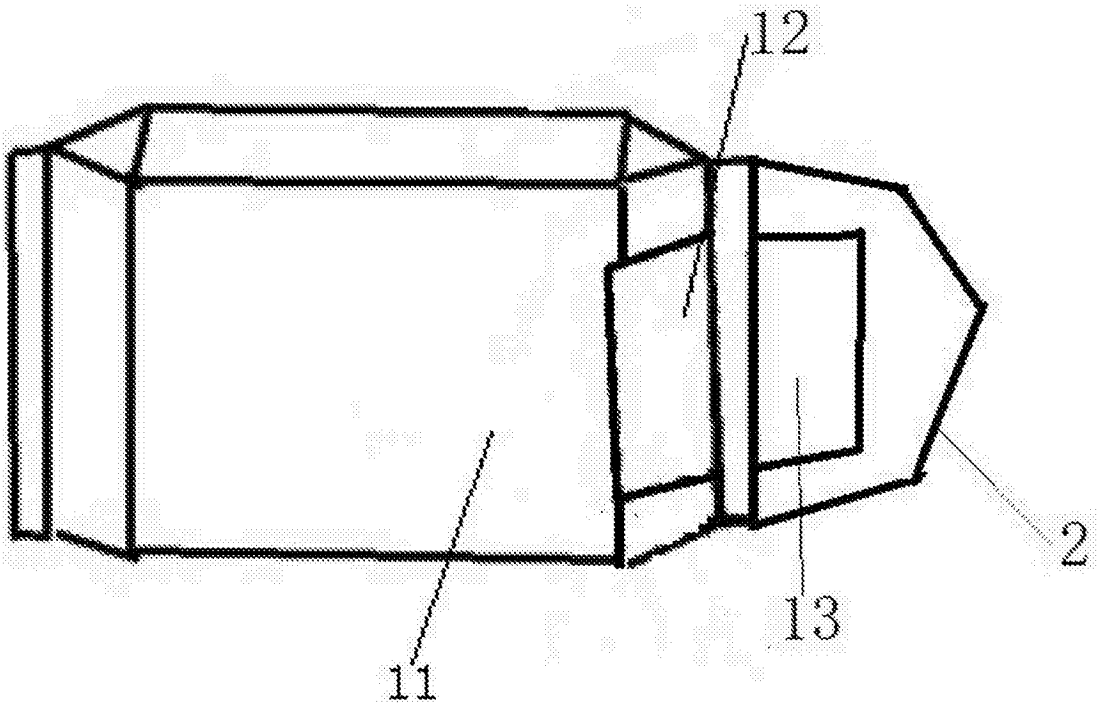

图2

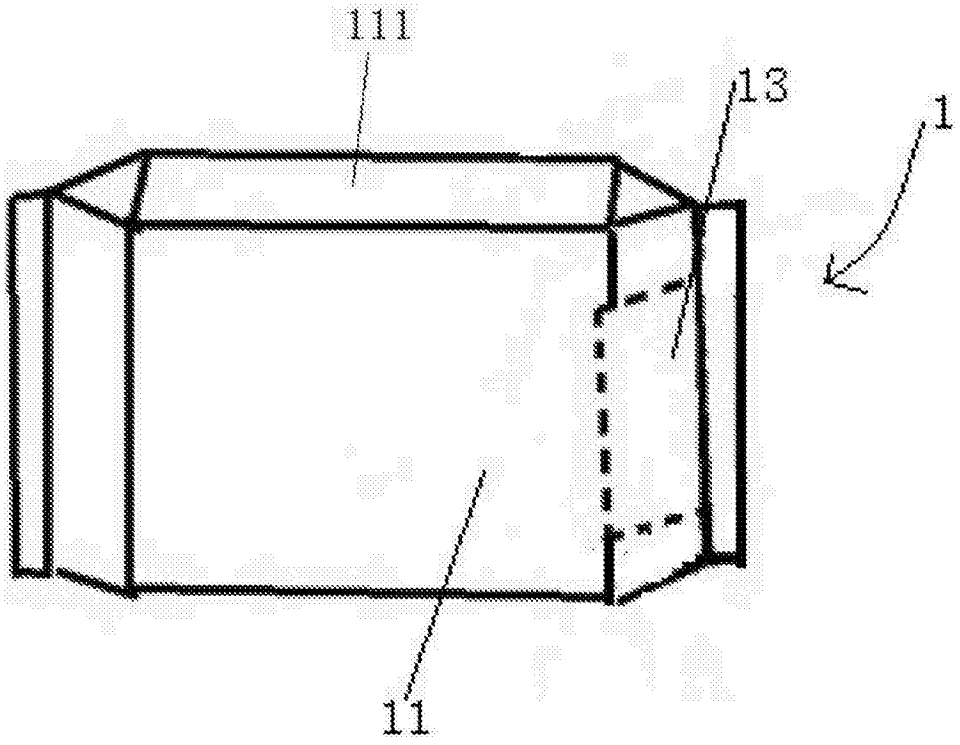

图3