(19)中华人民共和国国家知识产权局

(12)实用新型专利

(10)授权公告号 CN 215519093 U
(45)授权公告日 2022.01.14

(21)申请号 202121403746.9

(22)申请日 2021.06.23

(73)专利权人 哈尔滨市三棵树铁路客车配件有限公司
地址 150000 黑龙江省哈尔滨市松北区松浦镇东方红村工业园区

(72)发明人 胥建玲 姜洋

(51)Int.Cl.
E03F 5/04(2006.01)

权利要求书1页 说明书3页 附图1页

(54)实用新型名称

一种新型不锈钢地漏

(57)摘要

本实用新型公开了一种新型不锈钢地漏，包括漏斗地板、连接管和弹跳下水器，所述漏斗地板包括倾斜漏面和密封槽，所述倾斜漏面位于所述漏斗地板的顶部，所述密封槽位于所述漏斗地板的顶部，所述连接管位于所述漏斗地板的底端，所述连接管包括过滤槽和排水口，所述过滤槽位于所述连接管的顶部，所述排水口位于所述过滤槽的底部，所述弹跳下水器位于所述连接管的内部，弹跳下水器包括密封板、第二防水圈、弹跳芯子和漏网，所述密封板位于所述弹跳下水器的顶部，所述第二防水圈位于所述密封板的一侧，所述弹跳芯子位于所述密封板的底端。本实用新型不仅能够起到便于聚集水流和密封开闭地漏的效果，而且还能够防止污水由下水管道反涌渗出。

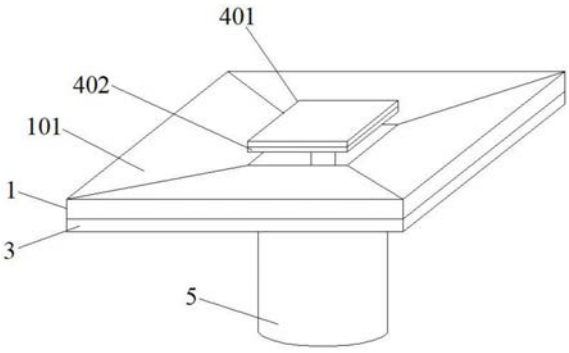

CN 215519093 U

1.一种新型不锈钢地漏,其特征在于,包括漏斗地板(1)、连接管(2)和弹跳下水器(4),所述漏斗地板(1)包括倾斜漏面(101)和密封槽(102),所述倾斜漏面(101)位于所述漏斗地板(1)的顶部,所述密封槽(102)位于所述漏斗地板(1)的顶部,所述连接管(2)位于所述漏斗地板(1)的底端,所述连接管(2)包括过滤槽(201)和排水口(202),所述过滤槽(201)位于所述连接管(2)的顶部,所述排水口(202)位于所述过滤槽(201)的底部,所述弹跳下水器(4)位于所述连接管(2)的内部,弹跳下水器(4)包括密封板(401)、第二防水圈(402)、弹跳芯子(403)和漏网(404),所述密封板(401)位于所述弹跳下水器(4)的顶部,所述第二防水圈(402)位于所述密封板(401)的一侧,所述弹跳芯子(403)位于所述密封板(401)的底端,所述漏网(404)位于所述弹跳芯子(403)的一侧。

2.根据权利要求1所述的一种新型不锈钢地漏,其特征在于,所述连接管(2)与所述密封槽(102)套接,所述连接管(2)还与所述漏斗地板(1)螺栓固定连接,所述漏斗地板(1)为不锈钢材质构成。

3.根据权利要求1所述的一种新型不锈钢地漏,其特征在于,所述密封槽(102)与所述过滤槽(201)连通,所述排水口(202)还位于所述连接管(2)的底部。

4.根据权利要求1所述的一种新型不锈钢地漏,其特征在于,所述漏网(404)与所述弹跳芯子(403)螺栓固定连接,所述漏网(404)与所述过滤槽(201)套接,所述密封板(401)与所述弹跳芯子(403)螺纹固定连接,所述密封板(401)与所述密封槽(102)套接,所述第二防水圈(402)与所述密封板(401)套接。

5.根据权利要求1所述的一种新型不锈钢地漏,其特征在于,所述漏斗地板(1)的一侧设有第一防水圈(3),所述第一防水圈(3)与所述漏斗地板(1)套接。

6.根据权利要求1所述的一种新型不锈钢地漏,其特征在于,所述连接管(2)的底端设有下水管道(5),所述下水管道(5)与所述连接管(2)螺纹固定连接。

一种新型不锈钢地漏

技术领域

[0001] 本实用新型涉及地漏领域，具体来说，涉及一种新型不锈钢地漏。

背景技术

[0002] 地漏是连接排水管道系统与室内地面的重要接口，是厨房和卫生间的排水系统中必不可少的部件。

[0003] 但是地漏功能较为单一，无法聚集流水，污水大多直接漏下，无法控制污水的排放，而且还无法防止污水反涌渗出，传统的地漏已无法满足人们的使用。

[0004] 针对相关技术中的问题，目前尚未提出有效的解决方案。

实用新型内容

[0005] 本实用新型的目的在于提供一种新型不锈钢地漏，以解决上述背景技术中提出的问题。

[0006] 为实现上述目的，本实用新型提供如下技术方案：包括漏斗地板、连接管和弹跳下水器，所述漏斗地板包括倾斜漏面和密封槽，所述倾斜漏面位于所述漏斗地板的顶部，所述密封槽位于所述漏斗地板的顶部，所述连接管位于所述漏斗地板的底端，所述连接管包括过滤槽和排水口，所述过滤槽位于所述连接管的顶部，所述排水口位于所述过滤槽的底部，所述弹跳下水器位于所述连接管的内部，弹跳下水器包括密封板、第二防水圈、弹跳芯子和漏网，所述密封板位于所述弹跳下水器的顶部，所述第二防水圈位于所述密封板的一侧，所述弹跳芯子位于所述密封板的底端，所述漏网位于所述弹跳芯子的一侧。

[0007] 进一步的，所述连接管与所述密封槽套接，所述连接管还与所述漏斗地板螺栓固定连接。

[0008] 进一步的，所述密封槽与所述过滤槽连通，所述排水口还位于所述连接管的底部。

[0009] 进一步的，所述漏网与所述弹跳芯子螺栓固定连接，所述漏网与所述过滤槽套接，所述密封板与所述弹跳芯子螺纹固定连接，所述密封板与所述密封槽套接，所述第二防水圈与所述密封板套接。

[0010] 进一步的，所述漏斗地板的一侧设有第一防水圈，所述第一防水圈与所述漏斗地板套接。

[0011] 进一步的，所述连接管的底端设有下水管道，所述下水管道与所述连接管螺纹固定连接。

[0012] 与现有技术相比，本实用新型具有以下有益效果：

[0013] 本实用新型一种新型不锈钢地漏中，设置了漏斗地板、密封槽、过滤槽和弹跳下水器，不仅能够起到便于聚集水流和密封开闭地漏的效果，而且还能够防止污水由下水管道反涌渗出。

附图说明

[0014] 为了更清楚地说明本实用新型实施例或现有技术中的技术方案，下面将对实施例中所需要使用的附图作简单地介绍，显而易见地，下面描述中的附图仅仅是本实用新型的一些实施例，对于本领域普通技术人员来讲，在不付出创造性劳动的前提下，还可以根据这些附图获得其他的附图。

[0015] 图1是本实用新型一种新型不锈钢地漏的结构示意图；

[0016] 图2是本实用新型一种新型不锈钢地漏内部的结构示意图。

[0017] 附图标记：

[0018] 1、漏斗地板；101、倾斜漏面；102、密封槽；2、连接管；201、过滤槽；202、排水口；3、第一防水圈；4、弹跳下水器；401、密封板；402、第二防水圈；403、弹跳芯子；404、漏网；5、下水管道。

具体实施方式

[0019] 下面将结合本实用新型实施例中的附图，对本实用新型实施例中的技术方案进行清楚、完整地描述，显然，所描述的实施例仅仅是本实用新型一部分实施例，而不是全部的实施例，基于本实用新型中的实施例，本领域普通技术人员在没有做出创造性劳动前提下所获得的所有其他实施例，都属于本实用新型保护的范围。

[0020] 在本实用新型的描述中，需要说明的是，术语“顶部”、“底部”、“一侧”、“另一侧”、“前面”、“后面”、“中间部位”、“内部”、“顶端”、“底端”等指示的方位或位置关系为基于附图所示的方位或位置关系，仅是为了便于描述本实用新型和简化描述，而不是指示或暗示所指的装置或元件必须具有特定的方位、以特定的方位构造和操作，因此不能理解为对本实用新型的限制；术语“第一”、“第二”、“第三”仅用于描述目的，而不能理解为指示或暗示相对重要性；此外，除非另有明确的规定和限定，术语“安装”、“相连”、“连接”应做广义理解，例如，可以是固定连接，也可以是可拆卸连接，或一体地连接；可以是机械连接，也可以是电连接；可以是直接相连，也可以通过中间媒介间接相连，可以是两个元件内部的连通。对于本领域的普通技术人员而言，可以具体情况理解上述术语在本实用新型中的具体含义。

[0021] 请参阅图1-2根据本实用新型实施例的一种新型不锈钢地漏，包括漏斗地板1、连接管2和弹跳下水器4，漏斗地板1包括倾斜漏面101和密封槽102，倾斜漏面101位于漏斗地板1的顶部，密封槽102位于漏斗地板1的顶部，连接管2位于漏斗地板1的底端，连接管2包括过滤槽201和排水口202，过滤槽201位于连接管2的顶部，排水口202位于过滤槽201的底部，弹跳下水器4位于连接管2的内部，弹跳下水器4包括密封板401、第二防水圈402、弹跳芯子403和漏网404，密封板401位于弹跳下水器4的顶部，第二防水圈402位于密封板401的一侧，弹跳芯子403位于密封板401的底端，漏网404位于弹跳芯子403的一侧，本实用新型不仅能够起到便于聚集水流和密封开闭地漏的效果，而且还能够防止污水由下水管道反涌渗出。

[0022] 根据本实用新型的上述方案，连接管2与密封槽102套接，连接管2还与漏斗地板1螺栓固定连接，漏斗地板1为不锈钢材质构成，密封槽102与过滤槽201连通，排水口202还位于连接管2的底部，漏网404与弹跳芯子403螺栓固定连接，漏网404与过滤槽201套接，密封板401与弹跳芯子403螺纹固定连接，密封板401与密封槽102套接，第二防水圈402与密封板401套接，起到便于密封地漏的效果。

[0023] 根据本实用新型的上述方案，漏斗地板1的一侧设有第一防水圈3，第一防水圈3与漏斗地板1套接。

[0024] 根据本实用新型的上述方案，连接管2的底端设有下水管道5，下水管道5与连接管2螺纹固定连接。

[0025] 工作原理

[0026] 在具体应用时，将不锈钢材质的漏斗地板1安装在路面上，水能够通过倾斜漏面101聚集密封槽102顶端，此时可通过按下密封板401，使弹跳芯子403将密封板401向上弹出密封槽102，第二防水圈402与密封槽102分离，此时水经过密封槽102流入过滤槽201内，通过漏网404过滤后由排水口202排入下水管道5，不仅能够起到便于密封地漏的效果，而且还能够防止污水由下水管道5反涌渗出。

[0027] 最后应说明的是：以上所述仅为本实用新型的优选实施例而已，并不用于限定本实用新型，尽管参照前述实施例对本实用新型进行了详细的说明，对于本领域的技术人员来说，其依然可以对前述各实施例所记载的技术方案进行修改，或者对其中部分技术特征进行等同替换。凡在本实用新型的精神和原则之内，所作的任何修改、等同替换、改进等，均应包含在本实用新型的保护范围之内。

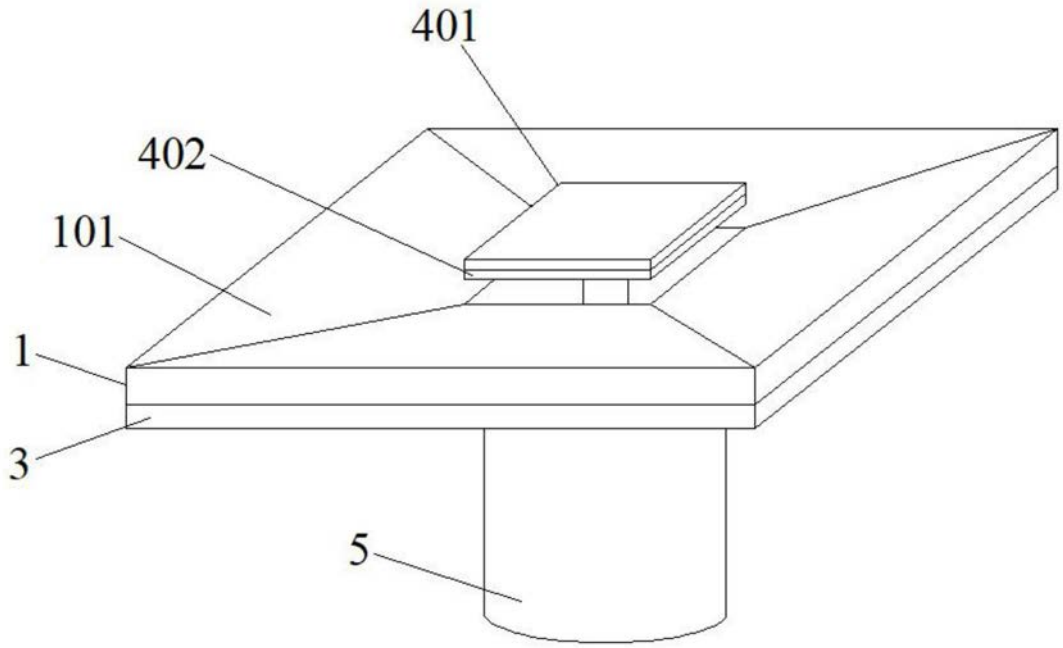

图1

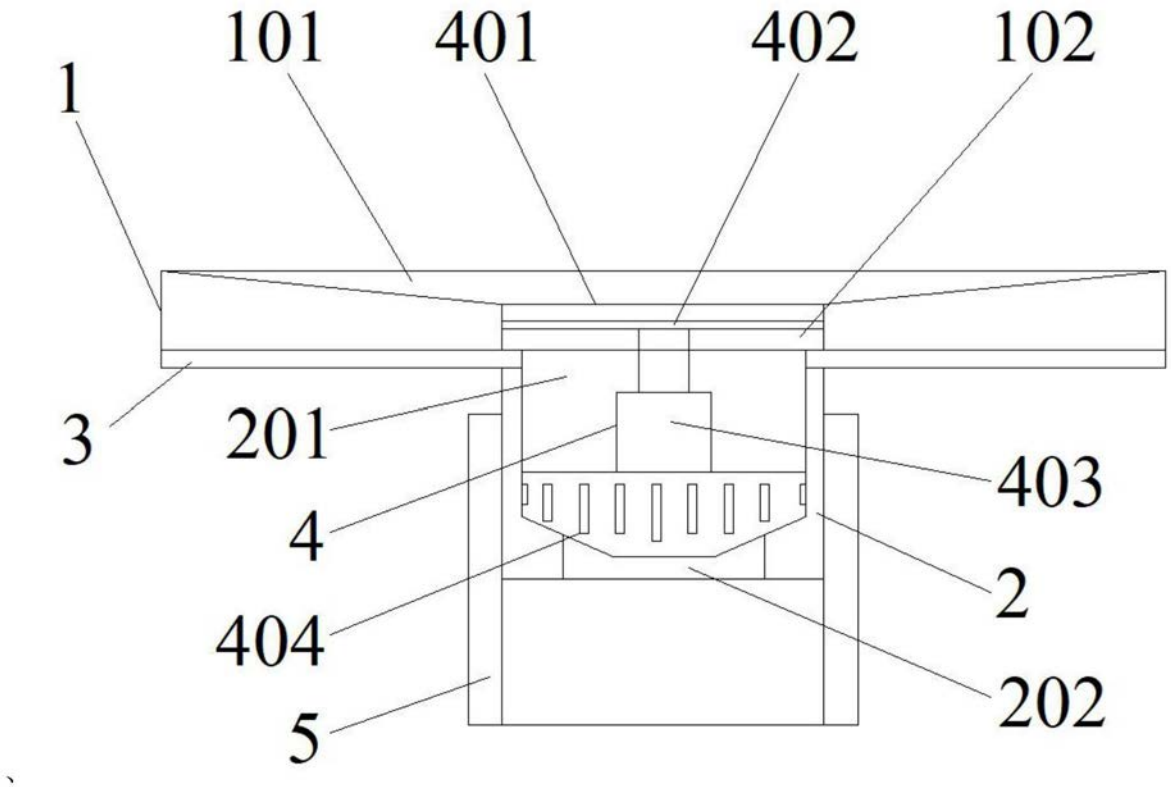

图2