(19)国家知识产权局

(12)实用新型专利

(10)授权公告号 CN 220787184 U
(45)授权公告日 2024.04.16

(21)申请号 202322586228.0
(22)申请日 2023.09.22
(73)专利权人 义乌市秋雨纸品有限公司
地址 322000 浙江省金华市义乌市廿三里街道何宅标准厂房第7幢
(72)发明人 楼丽萍
(74)专利代理机构 杭州基业专利代理事务所(普通合伙) 33381
专利代理师 赵志鹏
(51)Int.Cl.
B65G 45/18(2006.01)
B65G 45/24(2006.01)
B65G 45/26(2006.01)
B31B 70/02(2017.01)
B31B 70/14(2017.01)
B31B 70/74(2017.01)

权利要求书1页 说明书3页 附图2页

(54)实用新型名称

一种新型信封袋传送装置

(57)摘要

本实用新型公开了一种新型信封袋传送装置,涉及信封袋生产器械技术领域,包括基础传送带组件,所述基础传送带组件的上端连接安装有移动清洁组件,所述移动清洁组件包括带动杆,所述带动杆的上端连接安装有伸缩杆且伸缩杆的左侧安装连接有滑动块,所述滑动块的上端连接安装有调节块,且调节块的上端固定有装置架,装置架的下端垂直安装有毛刷,所述移动清洁组件的左侧上端连接安装有边缘吹取组件,所述边缘吹取组件包括喷气块,且喷气块的两侧安装有转轴,所述喷气块的前端下端固定安装有喷出口,解决了碎屑不及时清理时会导致碎屑进入机器内部,造成机器损坏,在对碎屑进行清洁时一部分碎屑会进入边缘缝隙中,不易于后续进行清理的问题。

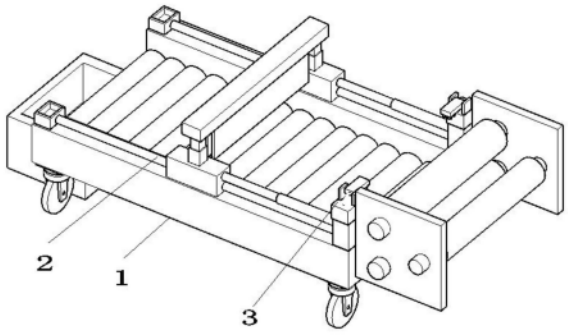

CN 220787184 U

1.一种新型信封袋传送装置,其特征在于,包括基础传送带组件(1),所述基础传送带组件(1)包括安装板(104),且安装板(104)的上端安装有卷轴(105),所述卷轴(105)的外端穿插安装有转动电机(106),所述基础传送带组件(1)的上端连接安装有移动清洁组件(2),所述移动清洁组件(2)包括带动杆(203),所述带动杆(203)的上端连接安装有伸缩杆(204)且伸缩杆(204)的左侧安装连接有滑动块(205),所述滑动块(205)的上端连接安装有调节块(206),且调节块(206)的上端固定有装置架(207),且装置架(207)的下端垂直安装有毛刷(208),所述移动清洁组件(2)的左侧上端连接安装有边缘吹取组件(3),所述边缘吹取组件(3)包括喷气块(303),且喷气块(303)的两侧安装有转轴(304),所述喷气块(303)的后端固定安装有气管(305),所述喷气块(303)的前端下端固定安装有喷出口(306)。

2.根据权利要求1所述的一种新型信封袋传送装置,其特征在于,所述基础传送带组件(1)还包括运输带(101),且运输带(101)的下端固定有万向轮(102),所述运输带(101)的左侧安装有杂物箱(103)。

3.根据权利要求1所述的一种新型信封袋传送装置,其特征在于,所述移动清洁组件(2)还包括连接块(201),且连接块(201)的右侧安装有微型电机(202)。

4.根据权利要求1所述的一种新型信封袋传送装置,其特征在于,所述边缘吹取组件(3)还包括气泵(301),且气泵(301)的上端固定安装有固定板(302)。

5.根据权利要求1所述的一种新型信封袋传送装置,其特征在于,所述移动清洁组件(2)安装在基础传送带组件(1)上端的两侧,所述边缘吹取组件(3)安装在移动清洁组件(2)中微型电机(202)的上端。

6.根据权利要求3所述的一种新型信封袋传送装置,其特征在于,所述带动杆(203)穿插连接上端滑动块(205),所述毛刷(208)为拆卸结构。

7.根据权利要求4所述的一种新型信封袋传送装置,其特征在于,所述喷气块(303)可根据上端安装的转轴(304)进行转动,所述气管(305)一端固定喷气块(303),另一端固定气泵(301)。

一种新型信封袋传送装置

技术领域

[0001] 本实用新型涉及信封袋生产器械技术领域,具体为一种新型信封袋传送装置。

背景技术

[0002] 随着物流行业的发展,对相关包装材料和包装用品的需求日趋多元化。其中,快递袋是最常见的包装形式,常见的快递袋的袋型包括信封式袋、平袋、角撑袋、六角底袋、方底袋、手提式便携袋、异型袋等,通常用于形状较薄的物品的包装,目前信封袋在生产时需要进行剪切和压边工作,并且都要在传输带上完成后再运输。

[0003] 现有的可参考授权公告号为:CN218948573U的中国实用新型专利,其公开了一种珠光膜信封袋传送装置,包括工作台,工作台上开设有凹槽,凹槽的内壁固定连接有连接板,连接板的外壁固定连接有电机,电机的输出轴固定连接有转轴,转轴的外壁固定连接有筒体,筒体的外壁开设有槽口,槽口的内壁滑动连接有滑块,滑块的外壁固定连接有弹簧的一端,弹簧的另一端与槽口的内壁固定连接,滑块的顶部固定连接有挤压辊,通过设置有筒体、挤压辊和交叉皮带,使通过启动电机,使电机带动筒体和挤压辊旋转对珠光膜信封袋进行传送,使节省了设置传送机和传输皮带的造价,从而更适合小型企业生产使用。

[0004] 基于上述专利的检索,以及结合现有技术中的设备发现,信封袋在生产时需要进行剪切和压边,并且都要在传输带上完成后在进行运输,传统运输带再进行使用后上端会残留一部分的生产碎屑,这些碎屑不及时清理时会导致碎屑进入机器内部,造成机器损坏,在对碎屑进行清洁时一部分碎屑会进入边缘缝隙中,不易于后续进行清理这些问题的存在都影响了装置的使用。

实用新型内容

[0005] 针对现有技术存在的问题,本实用新型提供了一种新型信封袋传送装置,解决了碎屑不及时清理时会导致碎屑进入机器内部,造成机器损坏,在对碎屑进行清洁时一部分碎屑会进入边缘缝隙中,不易于后续进行清理的问题。

[0006] 本实用新型是这样实现的,一种新型信封袋传送装置,包括基础传送带组件,所述基础传送带组件包括安装板,且安装板的上端安装有卷轴,所述卷轴的外端穿插安装有转动电机,所述基础传送带组件的上端连接安装有移动清洁组件,所述移动清洁组件包括带动杆,所述带动杆的上端连接安装有伸缩杆且伸缩杆的左侧安装连接有滑动块,所述滑动块的上端连接安装有调节块,且调节块的上端固定有装置架,且装置架的下端垂直安装有毛刷,所述移动清洁组件的左侧上端连接安装有边缘吹取组件,所述边缘吹取组件包括喷气块,且喷气块的两侧安装有转轴,所述喷气块的后端固定安装有气管,所述喷气块的前端下端固定安装有喷出口。

[0007] 作为本实用新型的一种优选方案:所述基础传送带组件还包括运输带,且运输带的下端固定有万向轮,所述运输带的左侧安装有杂物箱。

[0008] 作为本实用新型的一种优选方案:所述移动清洁组件还包括连接块,且连接块的

右侧安装有微型电机。

[0009] 作为本实用新型的一种优选方案:所述移动清洁组件还包括连接块,且连接块的右侧安装有微型电机。

[0010] 作为本实用新型的一种优选方案:所述移动清洁组件安装在基础传送带组件上端的两侧,所述边缘吹取组件安装在移动清洁组件中微型电机的上端。

[0011] 作为本实用新型的一种优选方案:所述带动杆穿插连接上端滑动块,所述毛刷为拆卸结构。

[0012] 作为本实用新型的一种优选方案:所述喷气块可根据上端安装的转轴进行转动,所述气管一端固定喷气块,另一端固定气泵。

[0013] 本实用新型的有益效果是:

[0014] 1、本实用新型对移动清洁组件的设置,移动清洁组件中安装带动杆,带动杆将上端的滑动块带动进行移动,便于将上端的毛刷带动进行移动,上端安装有调节块,调节块将上端毛刷高度位置进行调节,便于后续对传输带进行清洁,此结构便于对运输带进行清洁,有效防止碎屑不及时清理时会导致碎屑进入机器内部,造成机器损坏。

[0015] 2、本实用新型对边缘吹取组件的设置,边缘吹取组件中安装气泵,气泵通过上端安装的气管将气体进行输送,输送到喷气块中由喷气块下端的喷出口喷出,对输送带两侧的缝隙进行清洁,喷气块下端还安装有转轴,转轴将喷气块进行角度调节,防止在使用时遮挡传输效率,此结构便于将运输带的缝隙进行清理,有效防止碎屑进入边缘缝隙中,不易于后续进行清理。

附图说明

[0016] 为了易于说明,本实用新型由下述的具体实施及附图作以详细描述。

[0017] 图1是本实用新型结构整体示意图;

[0018] 图2是本实用新型结构基础传送带组件示意图;

[0019] 图3是本实用新型结构移动清洁组件示意图;

[0020] 图4是本实用新型结构边缘吹取组件示意图。

[0021] 图中:1、基础传送带组件;101、运输带;102、万向轮;103、杂物箱;104、安装板;105、卷轴;106、转动电机;2、移动清洁组件;201、连接块;202、微型电机;203、带动杆;204、伸缩杆;205、滑动块;206、调节块;207、装置架;208、毛刷;3、边缘吹取组件;301、气泵;302、固定板;303、喷气块;304、转轴;305、气管;306、喷出口。

具体实施方式

[0022] 为能进一步了解本实用新型的发明内容、特点及功效,兹列举以下实施例,并配合附图详细说明如下。

[0023] 下面结合附图对本实用新型的结构作详细的描述。

[0024] 请参阅图1-图4,在本实施方式中,一种新型信封袋传送装置,包括基础传送带组件1,基础传送带组件1包括安装板104,且安装板104的上端安装有卷轴105,卷轴105的外端穿插安装有转动电机106,基础传送带组件1的上端连接安装有移动清洁组件2,移动清洁组件2包括带动杆203,带动杆203的上端连接安装有伸缩杆204且伸缩杆204的左侧安装连接

有滑动块205,滑动块205的上端连接安装有调节块206,且调节块206的上端固定有装置架207,且装置架207的下端垂直安装有毛刷208,移动清洁组件2的左侧上端连接安装有边缘吹取组件3,边缘吹取组件3包括喷气块303,且喷气块303的两侧安装有转轴304,喷气块303的后端固定安装有气管305,喷气块303的前端下端固定安装有喷出口306。

[0025] 通过上述结构:基础传送带组件1将上端的信封纸进行运输,并便于将上端的组件进行安装使用,移动清洁组件2通过内部安装的毛刷208将运输带101上端掉落的杂物进行清洁,边缘吹取组件3通过内部的喷出口306将气体喷出,将运输带101缝隙中的杂物吹出。

[0026] 参考图2-图4,基础传送带组件1还包括运输带101,且运输带101的下端固定有万向轮102,运输带101的左侧安装有杂物箱103。

[0027] 通过上述结构:通过安装运输带101对生产完成的信封纸进行运输,万向轮102便于该装置进行移动,杂物箱103便于将杂物进行储存,安装板104将内部的卷轴105安装,并通过上端的转动电机106带动,对信封纸进行运输。

[0028] 参考图2-图4,移动清洁组件2还包括连接块201,且连接块201的右侧安装有微型电机202,带动杆203穿插连接上端滑动块205,毛刷208为拆卸结构。

[0029] 通过上述结构:通过安装连接块201与微型电机202将带动杆203进行连接,微型电机202为整体提供电源,带动杆203结合伸缩杆204将上端的滑动块205进行推动,调节块206带动上端装置架207进行高度调节,毛刷208连接在装置架207上端,便于将运输带101进行清洁。

[0030] 参考图2-图4,边缘吹取组件3还包括气泵301,且气泵301的上端固定安装有固定板302,喷气块303可根据上端安装的转轴304进行转动,气管305一端固定喷气块303,另一端固定气泵301。

[0031] 通过上述结构:通过安装气泵301将气体产生,通过上端的气管305将气体进行输送,输送到喷气块303中,由前端安装的喷气口306喷出对缝隙进行清洁,固定板302结合转轴304将喷气块303进行固定使用。

[0032] 本实用新型的工作原理:

[0033] 在使用时,首先,将生产完成的信封带固定到卷轴105的上端,启动转动电机106将装置启动,卷轴105启动时将信封带带动运输到前端的运输带101上端,由前端的切割转账给将信封袋切割为单独信封,运输完成后,启动上端的微型电机202,微型电机202带动上端的伸缩杆204,将穿插连接的滑动块205带动,滑动块205沿带动杆203进行滑动,这时候终端发出指令,上端的调节块206对装置架207进行高度调节,使下端的毛刷208接触到运输带101的上端,再由伸缩杆204带动滑动块205,将整体进行移动,为了防止运输带101缝隙处无法清洁,工人手动调节喷气块303的位置,将喷气块303沿两侧的转轴304进行转动,调节完成后,将下端的气泵301打卡,气泵301产生一定的气体,通过上端连接的气管305进行输送,输送到喷气块303中,由前端的喷出口306喷出,将缝隙处进行清洁,吹出的杂物通过运输带101落入到杂物箱103中。

[0034] 尽管已经示出和描述了本实用新型的实施例,对于本领域的普通技术人员而言,可以理解在不脱离本实用新型的原理和精神的情况下可以对这些实施例进行多种变化、修改、替换和变型,本实用新型的范围由所附权利要求及其等同物限定。

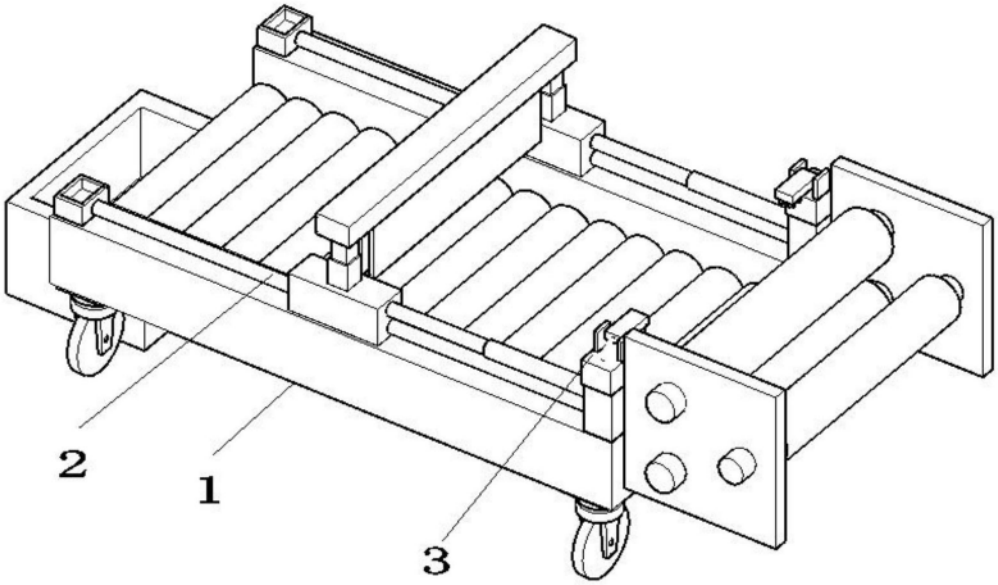

图1

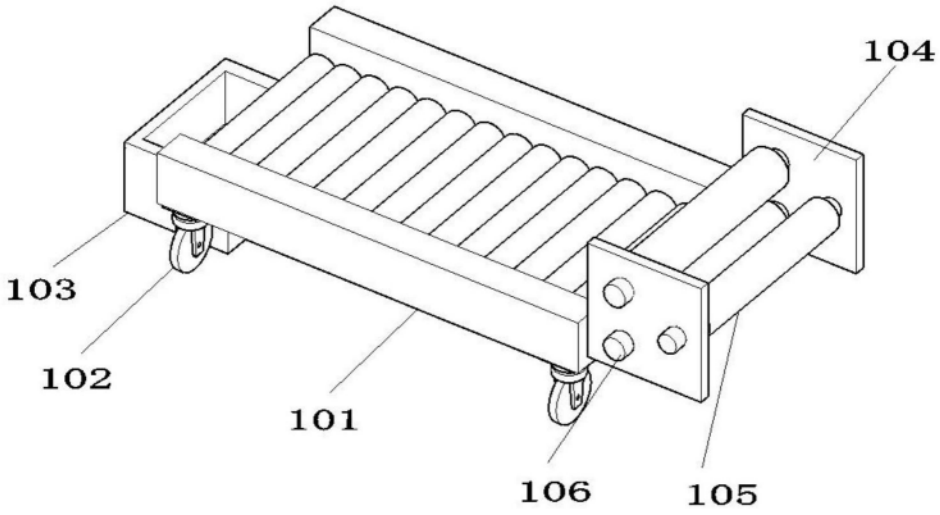

图2

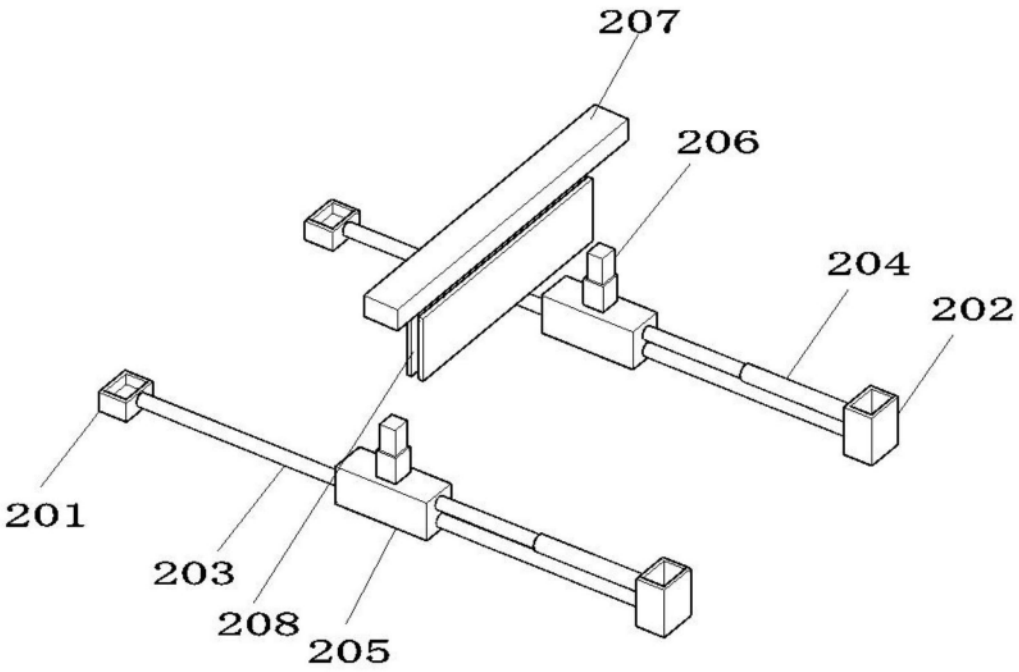

图3

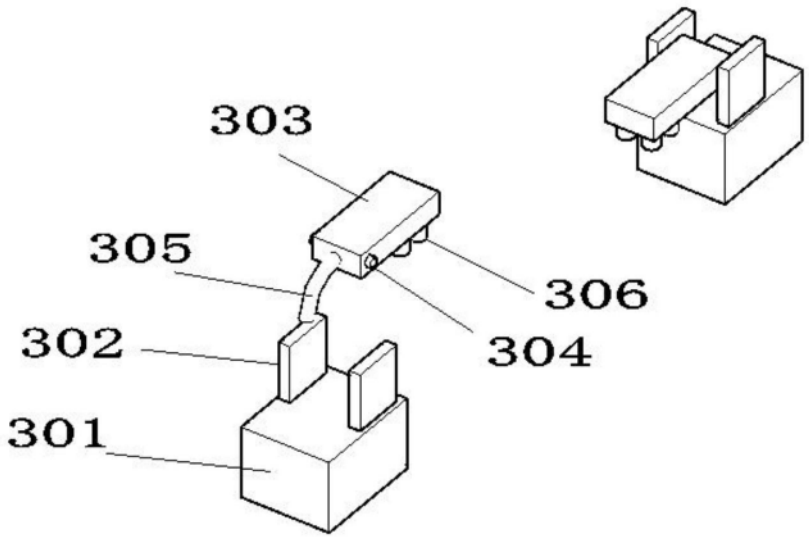

图4