(19)中华人民共和国国家知识产权局

(12)实用新型专利

(10)授权公告号 CN 202843454 U
(45)授权公告日 2013.04.03

(21)申请号 201220429178.4

(22)申请日 2012.08.28

(73)专利权人 张素兰
地址 226100 江苏省南通市海门市临江镇立周村三组 10 号

(72)发明人 张素兰

(74)专利代理机构 南京正联知识产权代理有限公司 32243
代理人 胡定华

(51)Int.Cl.
A47K 3/024(2006.01)

(ESM)同样的发明创造已同日申请发明专利

权利要求书 1 页 说明书 2 页 附图 1 页

(54)实用新型名称

一种婴儿浴盆

(57)摘要

本实用新型公开了一种婴儿浴盆，浴盆具有容纳洗澡水的浴盆本体，浴盆本体上搁置有辅浴板，辅浴板一端形成有可放置婴儿头部的托板，辅浴板中间形成有可使婴儿倾斜躺下的坡板，辅浴板上开有多个导流水孔，辅浴板另一端的浴盆本体内设有阻滑条，浴盆本体底部开有排水孔，浴盆本体两侧设有扶手靠座。本实用新型的优点：洗澡时，婴儿躺在辅浴板上，大人可以很方便的帮宝宝擦洗，阻滑条使辅浴板搁置在浴盆本体上更加稳固，不打滑，辅浴板上设有一层背胶棉，婴儿躺在上面极其舒服，冬天还能隔冷。

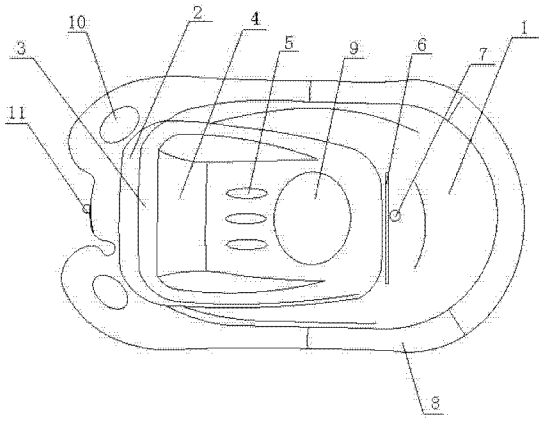

CN 202843454 U

1. 一种婴儿浴盆，所述浴盆具有容纳洗澡水的浴盆本体，其特征在于：所述浴盆本体上搁置有辅浴板，所述辅浴板一端形成有可放置婴儿头部的托板，所述辅浴板中间形成有可使婴儿倾斜躺下的坡板，所述辅浴板上开有多个导流水孔，所述辅浴板另一端的浴盆本体内设有阻滑条，所述浴盆本体底部开有排水孔，所述浴盆本体两侧设有扶手靠座。

2. 根据权利要求 1 所述的一种婴儿浴盆，其特征在于：所述辅浴板上设有一层背胶棉。

3. 根据权利要求 1 所述的一种婴儿浴盆，其特征在于：所述浴盆本体一端两侧形成有放置婴儿用品的收纳盒。

4. 根据权利要求 1 所述的一种婴儿浴盆，其特征在于：所述浴盆本体一端设有悬挂扣。

一种婴儿浴盆

技术领域

[0001] 本实用新型涉及一种浴盆，尤其涉及一种婴儿浴盆。

背景技术

[0002] 普通的婴儿浴盆通常是一种塑料制成的盆状容器，婴儿洗澡时，先接纳水，再把婴儿放入其中，大人一手扶着婴儿，一手帮婴儿洗澡，有时婴儿坐不稳，会跌倒在浴盆里，婴儿洗澡洗的不舒服，大人也感觉累，极其不方便。因此，需要提供一种新的技术方案来解决上述问题。

实用新型内容

[0003] 本实用新型的目的是提供一种舒适、方便的婴儿浴盆。

[0004] 本实用新型采用的技术方案是：

[0005] 一种婴儿浴盆，所述浴盆具有容纳洗澡水的浴盆本体，所述浴盆本体上搁置有辅浴板，所述辅浴板一端形成有可放置婴儿头部的托板，所述辅浴板中间形成有可使婴儿倾斜躺下的坡板，所述辅浴板上开有多个导流水孔，所述辅浴板另一端的浴盆本体内设有阻滑条，所述浴盆本体底部开有排水孔，所述浴盆本体两侧设有扶手靠座。

[0006] 所述辅浴板上设有一层背胶棉。

[0007] 所述浴盆本体一端两侧形成有放置婴儿用品的收纳盒。

[0008] 所述浴盆本体一端设有悬挂扣。

[0009] 本实用新型的有益效果：洗澡时，婴儿躺在辅浴板上，大人可以很方便的帮宝宝擦洗，阻滑条使辅浴板搁置在浴盆本体上更加稳固，不打滑，辅浴板上设有一层背胶棉，婴儿躺在上面极其舒服，冬天还能隔冷。

附图说明

[0010] 图 1 为本实用新型的结构示意图。

[0011] 其中：1、浴盆本体，2、辅浴板，3、托板，4、坡板，5、导流水孔，6、阻滑条，7、排水孔，8、扶手靠座，9、背胶棉，10、收纳盒，11、悬挂扣。

具体实施方式

[0012] 下面结合附图和具体实施例对本实用新型作进一步说明。

[0013] 如图 1 所示，本实用新型的一种婴儿浴盆，浴盆具有容纳洗澡水的浴盆本体 1，浴盆本体 1 上搁置有辅浴板 2，辅浴板 2 一端形成有可放置婴儿头部的托板 3，辅浴板 2 中间形成有可使婴儿倾斜躺下的坡板 4，辅浴板 2 上开有多个导流水孔 5，辅浴板 2 另一端的浴盆本体 1 内设有阻滑条 6，浴盆本体 1 底部开有排水孔 7，浴盆本体 1 两侧设有扶手靠座 8，辅浴板 2 上设有一层背胶棉 9，浴盆本体 1 一端两侧形成有放置婴儿用品的收纳盒 10，浴盆本体 1 一端设有悬挂扣 11，方便悬挂浴盆，不占空间、美观。

[0014] 洗澡时，婴儿躺在辅浴板 2 上，大人可以很方便的帮宝宝擦洗，阻滑条 6 使辅浴板 2 搁置在浴盆本体 1 上更加稳固，不打滑，辅浴板 2 上设有一层背胶棉 9，婴儿躺在上面极其舒服，冬天还能隔冷。

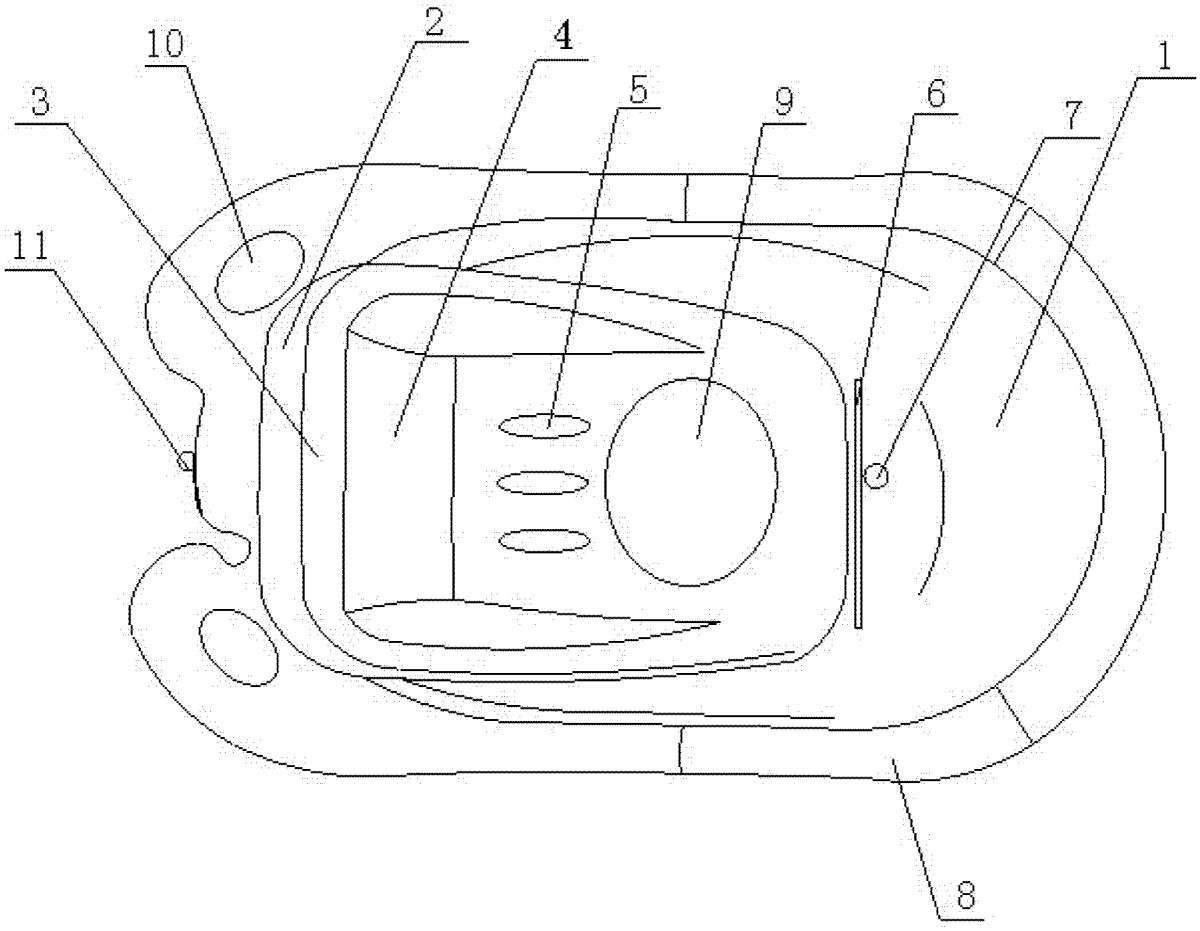

图 1