(19)中华人民共和国国家知识产权局

(12)实用新型专利

(10)授权公告号 CN 202104344 U
(45)授权公告日 2012.01.11

(21)申请号 201120204191.5

(22)申请日 2011.06.16

(73)专利权人 裴俊
地址 214000 江苏省无锡市滨湖区钱荣路108号
专利权人 高汉华

(72)发明人 裴俊 高汉华

(74)专利代理机构 北京中恒高博知识产权代理有限公司 11249
代理人 姜万林

(51)Int.Cl.
A45B 3/04(2006.01)
A45B 25/18(2006.01)
A45B 9/02(2006.01)

权利要求书 1 页 说明书 2 页 附图 1 页

(54)实用新型名称

一种具有警示功能的雨伞

(57)摘要

本实用新型提供一种具有警示功能的雨伞，包括伞面和伞杆，所述伞杆的顶部和底部均设置有警示灯，在伞柄上设置一电源和切换开关，在所述伞杆内部设置有与所述电源和所述警示灯连接的导线。所述伞面由具有反光功能的布料制作而成。所述警示灯为发光二极管。在雨天或者雾天的时候，撑伞者使用本实用新型中的具有警示功能的雨伞行走或者横穿马路时，很容易被驾驶车辆的司机发现，提高了通行的安全性，同时警示灯还可以很好的起到为撑伞者照明的作用。

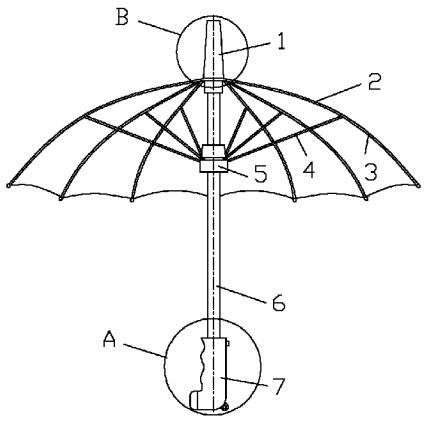

CN 202104344 U

1. 一种具有警示功能的雨伞，包括伞面（2）和伞杆，其特征在于：所述伞杆的顶部和底部均设置有警示灯，在伞柄上设置一电源（73）和切换开关（76），在所述伞杆内部设置有与所述电源（73）和所述警示灯连接的导线（8）。

2. 根据权利要求 1 所述的具有警示功能的雨伞，其特征在于：所述伞面（2）由具有反光功能的布料制作而成。

3. 根据权利要求 1 所述的具有警示功能的雨伞，其特征在于：所述伞面（2）外表面上设置有警示片，所示警示片为发光材料。

4. 根据权利要求 1-3 任一所述的具有警示功能的雨伞，其特征在于：所述警示灯为发光二极管。

5. 根据权利要求 4 所述的具有警示功能的雨伞，其特征在于：所述伞杆的顶部设有荧光棒（1），所述荧光棒（1）内设有用于放置所述发光二极管的灯座（13）。

6. 根据权利要求 4 所述的具有警示功能的雨伞，其特征在于：所述切换开关（76）为单刀双掷档位开关。

一种具有警示功能的雨伞

技术领域

[0001] 本实用新型涉及一种雨伞，具体涉及一种具有警示功能的雨伞。

背景技术

[0002] 现有的雨伞不论是何种雨伞，它们只有防雨或遮光的作用。在阴雨天、大雾天，人们撑着雨伞行走或者横穿马路时，雨伞会影响人们的视线，这会给再雨中撑伞的行人带来不安全感。同时由于在雨天和夜晚的时候，驾驶车辆的司机不容易看到撑着雨伞行走的行人，容易引发交通安全事故。

发明内容

[0003] 本实用新型所要解决的技术问题是现有技术中人们在雨天或者夜晚撑着雨伞行走时不容易被驾驶车辆的司机发现从而容易引发交通事故。

[0004] 为了解决上述技术问题，本实用新型提供一种具有警示功能的雨伞，包括伞面和伞杆，所述伞杆的顶部和底部均设置有警示灯，在伞柄上设置一电源和切换开关，在所述伞杆内部设置有与所述电源和所述警示灯连接的导线。

[0005] 所述伞面由具有反光功能的布料制作而成。

[0006] 所述伞面外表面上设置有警示片，所示警示片为发光材料。

[0007] 所述警示灯为发光二极管。

[0008] 所述伞杆的顶部设有荧光棒，所述荧光棒内设有用于放置所述发光二极管的灯座。

[0009] 所述切换开关为单刀双掷档位开关。

[0010] 发明的有益效果是：本实用新型结构简单，制作容易，撑伞人在阴雨天、大雾天使用时，伞面具有反光功能，伞杆上设置有警示灯，对他人有良好的警示作用，并也能为撑伞人照明，确保撑伞人的步行安全。而且本实用新型在广泛实用的同时，还具有空间美化作用，也可作为表演艺术的道具使用。

附图说明

[0011] 为了使本实用新型的内容更容易被清楚的理解，下面根据本发明的具体实施例并结合附图，对本发明作进一步详细的说明，其中：图 1 为本实用新型结构示意图；图 2 为图 1 中 A 处放大示意图；图 3 为图 1 中 B 处放大示意图。

[0012] 其中的附图标记为：1- 荧光棒 11- 荧光棒棒体 12- 发光二极管 13- 灯座 2- 伞面 3- 支架 6- 伞杆 7- 伞柄 71- 灯碗 72- 发光二极管 73- 电源 74- 伞坠孔 76- 切换开关 8- 导线。

具体实施方式

[0013] 如图 1 至图 3 所示，本实用新型提供一种具有警示功能的雨伞，包括伞面 2 和伞

杆，所述伞杆的顶部和底部均设置有警示灯，在伞柄上设置一电源 73 和切换开关 76，在所述伞杆内部设置有与所述电源 73 和所述警示灯连接的导线 8。

[0014] 所述伞面 2 由具有反光功能的布料制作而成，在外界灯光的照射下可以反光，给驾驶员一个警示，确保行人安全。

[0015] 所述伞面 2 外表面上设置有警示片，所示警示片为发光材料。

[0016] 所述警示灯为发光二极管。

[0017] 所述伞杆的顶部设有荧光棒 1，所述荧光棒 1 内设有用于放置所述发光二极管的灯座 13。

[0018] 所述切换开关 76 为单刀双掷档位开关，在使用时，旋开图中所示的灯碗 71，将扣式电池放入电池盒内，电池盒内的电池分两组，一组三个，采用串联方式连接，两组电池负极相连，然后用导线 8 与单刀双掷档位开关的中间触点相接，正极分别与顶端发光二极管和手柄发光二极管的一端连接，发光二极管另一端分别与单刀双掷档位开关的上、下触点相接。当人们需要过马路和在路边行走时，可将单刀双掷开关的触头向上推掷，则雨伞的顶端的发光二极管导通，便会发光，在设计时可以采用彩色荧光棒套在发光二极管外，使得发出的具有警示功能的光线为彩色荧光，对他人具有特别警示作用，当行人安全需照明时，将单刀双掷开关的触头向下推，则手柄上的发光二极管导通发光，于是达到照明的目的，保证撑伞人步行安全。

[0019] 虽然本实用新型已经通过具体实施方式对其进行了详细阐述，但是，本专业普通技术人员应该明白，在此基础上所做出的未超出权利要求保护范围的任何形式和细节的变化，均属于本发明所要保护的范围。

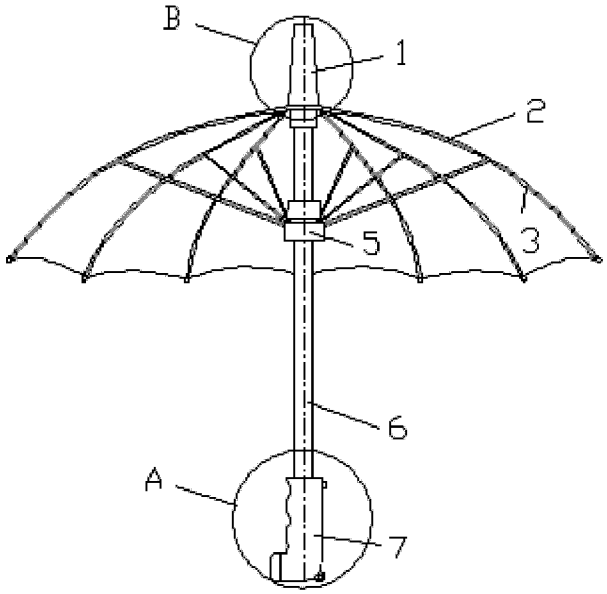

图 1

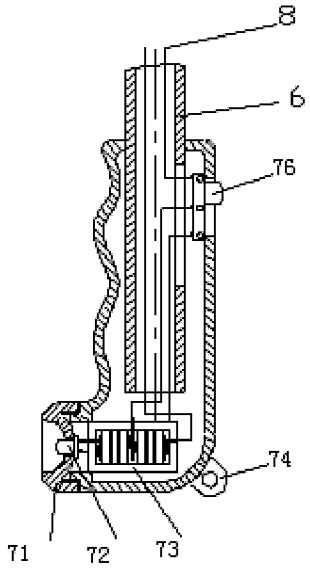

图 2

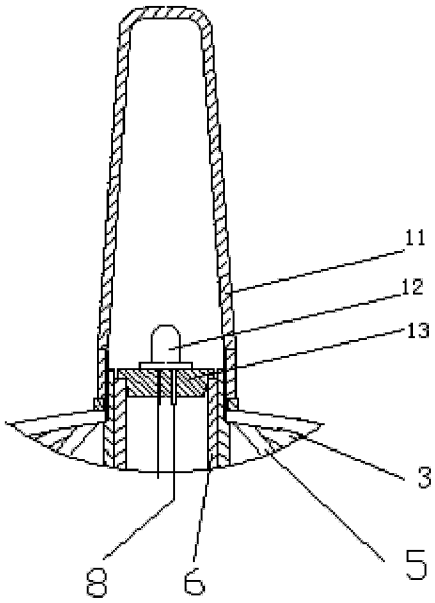

图 3