[19] 中华人民共和国国家知识产权局

[51] Int. Cl[7]
A61F 13/496

[12] 发明专利说明书

[21] ZL 专利号 01124471.2

[45] 授权公告日 2004 年 9 月 1 日

[11] 授权公告号 CN 1164246C

[22] 申请日 2001.7.31 [21] 申请号 01124471.2

[30] 优先权

[32] 2000. 7.31 [33] JP [31] 230679/2000

[71] 专利权人 尤妮佳股份有限公司

地址 日本爱媛县

[72] 发明人 大坪俊文 熊坂钦典 曾我洋行

审查员 何 山

[74] 专利代理机构 中国国际贸易促进委员会专利商标事务所

代理人 陈 健

权利要求书 1 页 说明书 6 页 附图 6 页

[54] 发明名称 一次性穿着物品

[57] 摘要

本发明提供能减小裆部区域尺寸、方便穿着的一次穿着物品。 裆部区域 10 具有沿宽度方向横切腿围开口 7 的边缘部 7a 之间、并在该裆部区域 10 的宽度方向中央部 10a，交叉的一对折曲导引部 L1、L2，被该折曲导引部 L1、L2 划分为第 1 及第 2 部位 S1、S2、第 3 部位 S3 和第 4 部位 S4；第 1 及第 2 部位 S1、S2 是由腿围开口 7 的边缘部 7a 和折曲导引部 L1、L2 围绕；第 3 部位 S3 从折曲导引部 L1、L2 朝前身区域 9 延伸；第 4 部位 S4 从折曲导引部 L1、L2 朝后身区域 11 延伸；上述第 1 及第 2 部位 S1、S2 以夹在第 3 部位 S3 与第 4 部位 S4 之间的方式在折曲导引部 L1、L2 被折曲并朝物品 1 的内侧折入。

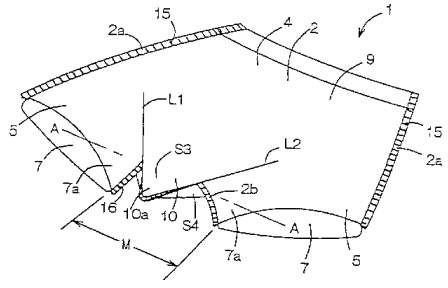

ISSN1008-4274

1．一次性穿着物品，该穿着物品是运动裤型一次性尿布或三角裤型一次性尿布，备有彼此相对的前身区域和后身区域、位于该前后身区域间的裆部区域，在上部有腰围开口，在下部有一对腿围开口，其特征在于，

上述裆部区域具有沿宽度方向横过上述腿围开口的边缘部之间、并在该裆部区域的宽度方向中央部交叉的一对折曲导引部，被该折曲导引部划分为第1及第2部位、第3部位和第4部位；上述第1及第2部位是由上述腿围开口的边缘部和上述各折曲导引部围绕的三角形的部分；上述第3部位从上述折曲导引部延伸到上述前身区域；上述第4部位从上述折曲导引部延伸到上述后身区域；上述第1及第2部位以夹在上述第3部位与上述第4部位之间的方式在上述折曲导引部被折曲并被朝上述物品的内侧折入。

2．如权利要求1所述的一次性穿着物品，其特征在于，上述物品由透液性表面层、不透液性里面层和夹在该表里面层之间的吸液性芯构成，在上述第1及第2部位，上述表里面层和上述芯在上述折曲导引部被折曲。

3．如权利要求1或2所述的一次性穿着物品，其特征在于，上述物品，在其使用前，可保持上述第1及第2部位的折入状态。

一次性穿着物品

所属技术领域

本发明涉及吸收、保持排泄物的一次性穿着物品。

背景技术

日本特开平6－63072号公报和特开平6－63073号公报揭示了一种一次性尿布，该尿布是将分开的前身片和后身片叠合，在前后身片的裆部实施朝腰围侧凸曲的接合线，将前后身片接合为一体，在上部有腰围开口，在下部有一对腿围开口。前身片和后身片分别由透液性表面层、不透液性里面层、夹在该表里两层间的吸液性片构成。这些尿布中，在前后身片的裆部实施朝腰围侧凸曲的接合线，可将裆部区域的宽度方向尺寸形成得较大。

这些公报揭示的尿布中，如果裆部区域的宽度尺寸比穿用者的裆部大，把这些尿布往穿用者的腰部上提时，腿围开口的边缘部与穿用者的大腿部内侧滑接，妨碍穿着。为了避免这一点，虽然减小裆部的上述尺寸即可，但是，与裆部区域的尺寸相应地、位于此处的芯的尺寸也必须减小，这样，在裆部吸收排泄物的能力降低。

发明目的

本发明的目的是提供一种在不降低裆部区域吸收排泄物的能力的情况下通过减小裆部区域的宽度方向尺寸能方便地穿着的一次性穿着物品。

技术方案

为了实现上述目的，本发明的一次穿着物品，备有彼此相对的前身区域和后身区域、位于该前后身区域之间的裆部区域，在上部有腰围开口，在下部有一对腿围开口，其特征在于，

上述裆部区域，具有沿宽度方向横过腿围开口边缘部之间、在该裆部区域的宽度方向中央部交叉的一对折曲导引部，被该折曲导引部划分为第1及第2部位、第3部位和第4部位；第1及第2部位是由腿围开口的边缘部和折曲导引部围绕的三角形的部分；第3部位从折曲导引部朝前身区域延伸；第4部位从折曲导引部朝后身区域延伸；上述第1及第2部位夹设在第3部位与第4部位之间，在折曲导引部被折曲而朝物品的内侧折入。

作为本发明的一实施例，上述物品由透液性表面层、不透液性里面层和夹在该表里面层之间的吸液性芯构成，在上述第1及第2部位，表里面层和芯在折曲导引部折曲。

作为本发明的另一实施例，上述物品在使用前可保持第1及第2部位的折入状态。

附图的简单说明

图1是运动裤型一次性尿布的局部剖切的立体图。

图2是从裆部区域侧表示的尿布的立体图。

图3是表示折入第1和第2部位的途中状态的尿布的立体图。

图4是表示已将第1和第2部位折入了的状态的尿布的立体图。

图5是图4的A－A线断面图。

图6是三角裤型一次性尿布的局部剖切的立体图。

图7是从裆部区域侧表示的尿布的立体图。

图8是表示折入第1和第2部位的途中状态的尿布的立体图。

图9是表示已将第1和第2部位折入了的状态的尿布的立体图。

实施例

下面，参照附图，以运动裤型一次性尿布和三角裤型一次性尿布为例，详细说明本发明的一次性穿着物品。

图1是运动裤型一次性尿布1的局部剖切立体图，图2是从裆部区域侧表示的尿布1的立体图。图2中抽象地表示尿布1。尿布1由分别独立

的前身片2和后身片3构成，具有位于穿用者腰部的裆上部分4和位于穿用者大腿部的裆下部分5。在尿布1上，在其上部有腰围开口6，在其下部有一对腿围开口7。裆下部分5围绕腿围开口7的边缘部7a地朝腿围方向延伸。

尿布1的裆上部分4具有彼此相对的前身区域9和后身区域11、位于前后身区域9、11间的裆部区域10。在腰围开口6的边缘部安装着若干条朝腰围方向延伸的腰围用弹性伸缩性部件8。

前身片2和后身片3由透液性表面层12、不透液性里面层13和吸液芯14构成，吸液芯14夹在表里层12、13之间，整体由透水性的绵纸（图未示）包覆。芯14通过绵纸与表面层12和里面层13的至少一方接合着。腰围用弹性部件8夹在前后身片2、3中的表面层12与里面层13之间，以伸长状态安装在表里面层12、13中的至少一方上。

前身片2和后身片3，其周缘部合掌状地叠合，其前后身片2、3的两侧缘2a、3a附近间歇地由并列的许多融接部15固着，在裆部区域10延伸的前后身片2、3的下端缘2b、3b附近间歇地由并列的多个融接部16固着。

在裆部区域10，如图2中双点划线所示，延伸着沿宽度方向横过腿围开口7的边缘部7a间、在裆部区域10的宽度方向中央部10a交叉的一对折曲导引部L1、L2。这里，图2中的腿围开口7，如图2中虚线所示，假如在尿布1上没有裆下部分5时，是指形成在裆上部分4下部的一对腿围开口7。裆部区域10借助折曲导引部L1、L2被划分为第1及第2部位S1、S2、第3部位S3和第4部位S4。第1及第2部位S1、S2是由腿围开口7的边缘部7a和折曲导引部L1、L2围绕的三角形区域。第3部位S3是从折曲导引部L1、L2向前身区域9延伸的部位。第4部位S4是从折曲导引部L1、L2向后身区域11延伸的部位。

图3是表示折入第1和第2部位S1、S2途中状态的尿布1的立体图。图4是表示已将第1和第2部位S1、S2折入了的状态的尿布1的立体图。

图5是图4的Ａ－Ａ线的断面图。在表示第1和第2部位S1、S2折入方法的图3、图4中，抽象地表示尿布1。

尿布1中，用折曲导引部L1、L2将第1部位S1和第2部位S2折曲，朝着图3中箭头X所示的尿布1内侧折入。图4中，将前身片2和后身片3叠合，第1及第2部位S1、S2夹在第3及第4部位S3、S4之间。在已折入了第1及第2部位S1、S2的尿布1中，与折入这些部位S1、S2前的状态（见图2）的裆部区域10的宽度方向尺寸M相比，该尺寸M减小。

在尿布1中，表里层12、13和芯14在折曲导引部L1、L2折曲，在表里层12、13和芯14上设置折痕，这样，在折曲导引部L1、L2中表里层12、13和芯14不会容易地折返，可保持第1及第2部位S1、S2的折入形态。

在尿布1中，即使裆部区域10的宽度方向尺寸M大于穿用者的裆部尺寸，通过将第1及第2部位S1、S2折入，可减小尺寸M。把尿布1往穿用者腰部上提时，腿围开口7的边缘部7a不与穿用者大腿部内侧滑接，可以顺利地穿上尿布1。

把尿布1往穿用者腰部提上时，表里面层12、13和芯14在折曲导引部L1、L2处折返，第1及第2部位S1、S2的折入形态被释放。在尿布1中，由于位于裆部区域10的芯14的尺寸不会减小，所以，在裆部区域10的芯14的排泄物吸收能力不减弱。

图6是三角裤型一次性尿布20的局部剖切立体图。图7是从裆部区域25侧表示的尿布20的立体图。图8是表示将第1和第2部位S1、S2折入途中状态的尿布20的立体图。图9是表示已将第1和第2部位S1、S2折入了的状态的尿布20的立体图。图7、图8和图9中，抽象地表示尿布20。

尿布20由透液性表面层21、不透液性里面层22和吸液芯23构成，吸液芯23夹在表里层21、22之间，整体由透水性的绵纸（图未示）包覆。芯23通过绵纸与表面层21和里面层22的至少一方接合着。

尿布20具有彼此相对的前身区域24和后身区域26、位于前后身区

域24、26间的裆部区域25。在尿布20中，前后身区域24、26的两侧缘部24a、26a合掌状地叠合，间歇地用并列的多个融接部27固着，形成腰围开口28和一对腿围开口29。

在腰围开口28的边缘部，沿腰围方向延伸的若干条腰围用弹性部件30夹设在表面层21与里面层22之间，以伸长状态安装在表里面层21、22中的至少一方上。在腿围开口29的边缘部，沿腿围方向延伸的若干条腰围用弹性部件31夹设在表面层21与里面层22之间，以伸长状态安装在表里面层21、22中的至少一方上。

在尿布20的裆部区域25，与图1同样地，延伸着沿宽度方向横过腿围开口29的边缘部29a间、并在裆部区域25的宽度方向中央部25a交叉的一对折曲导引部L1、L2。裆部区域25，借助折曲导引部L1、L2，划分为三角形的第1及第2部位S1、S2、从折曲导引部L1、L2朝前身区域24延伸的第3部位S3、和从折曲导引部L1、L2向后身区域26延伸的第4部位S4。

尿布20中，第1部位S1和第2部位S2在折曲导引部L1、L2折曲，朝着图8中箭头X所示的尿布20内侧折入。图9中，前身区域24和后身区域26叠合，第1及第2部位S1、S2夹在第3及第4部位S3、S4之间。在第1及第2部位S1、S2已被折入的尿布20中，与折入这些部位S1、S2前状态（见图7）的裆部区域25的宽度方向尺寸M相比，该尺寸M减小。

图示的尿布1、20，在第1及第2部位S1、S2被折入尿布1、20内侧的状态下，收容在各个袋中，或者将多个尿布1、20以叠置状态收容在包装袋内。

表面层12、21可采用无纺布或开孔塑料薄膜等透液性布，最好采用透液性的亲水性布。里面层13、22可采用疏水性无纺布和不透液性的塑料薄膜或疏水性无纺布与塑料薄膜的叠层片，最好采用透气不透液性的布。另外，里面层13、22，也可采用复合无纺布（SMS无纺布），该复合无纺布是用高强度且富有柔软性的纺粘型无纺布挟入具有高耐

水性的熔吹型无纺布而形成的。

无纺布可采用射流喷网型无纺布、针刺型无纺布、熔吹型无纺布、热粘型无纺布、纺粘型无纺布、化学粘接型无纺布、气穿型无纺布等。无纺布的构成纤维，可采用聚烯烃系、聚酯系、聚酰胺系等的纤维、聚乙烯／聚丙烯或聚乙烯／聚酯等形成的包芯型复合纤维、并列型复合纤维。

芯14、23，是短纤浆和高吸收性聚合物粒子和热可塑料性合成树脂纤维的混合物，被压缩成所需的厚度。高吸收性聚合物可采用淀粉系、纤维素系、合成聚合物系等的聚合物。

表里面层12、21、13、22的固定、芯14、23的接合、弹性部件8、30、31的安装，可采用热熔型粘接剂，或者可采用超声波密封或热封等的热融接技术。

本发明的一次性穿着物品中，由于第1及第2部位在折曲导引部折曲，并朝着物品的内侧折入，而使被折曲导引部划分开的裆部区域的第1及第2部位夹在裆部区域的第3部位与第4部位之间，所以，与将第1及第2部位折入前的状态相比，可减小裆部区域的宽度方向尺寸。将该物品朝穿用者腰部上提时，腿围开口的边缘部不与穿用者的大腿部内侧滑接，可以顺利地穿上。

另外，该物品中，通过折入第1部位和第2部位，即使裆部区域宽度方向的尺寸减小，位于裆部区域的芯的尺寸也不减小，所以，在裆部区域芯的吸收排泄物的能力不降低。

图 1

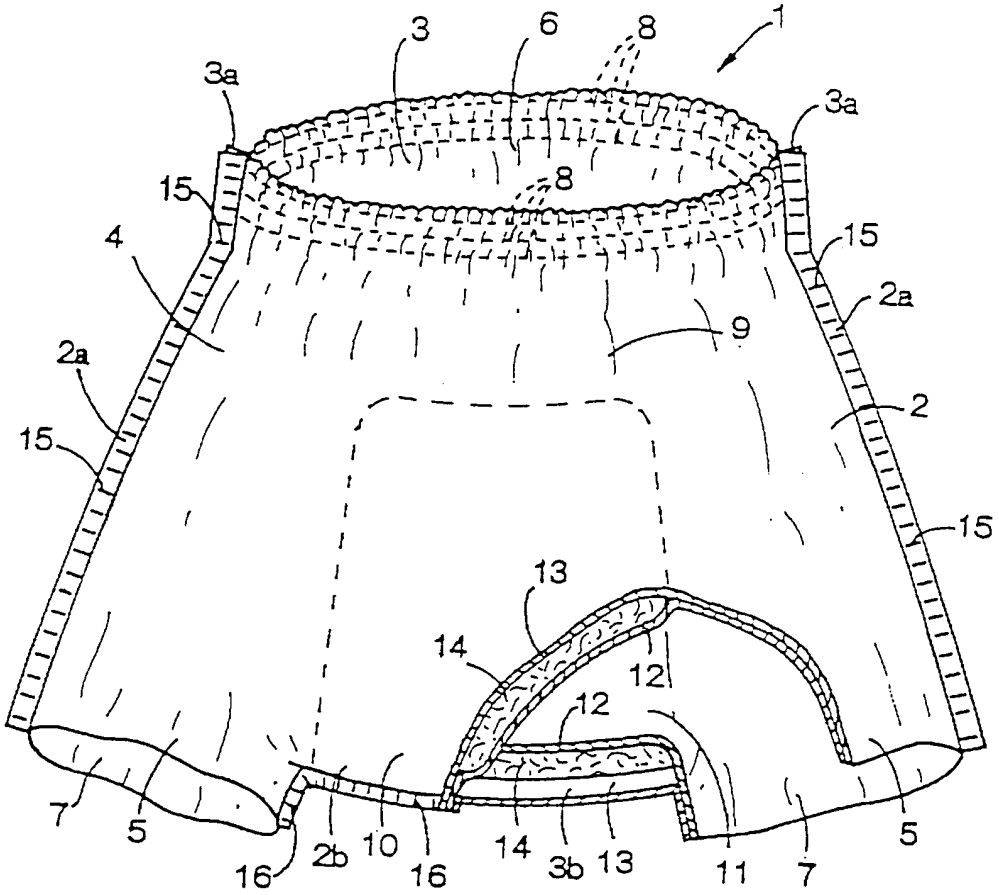
1
3
6
8
3a
3a
15
8
4
15
2a
9
2a
2
15
15
13
14
12
12
7
5
16
2b
10
16
14
3b
13
11
7
5

图 2

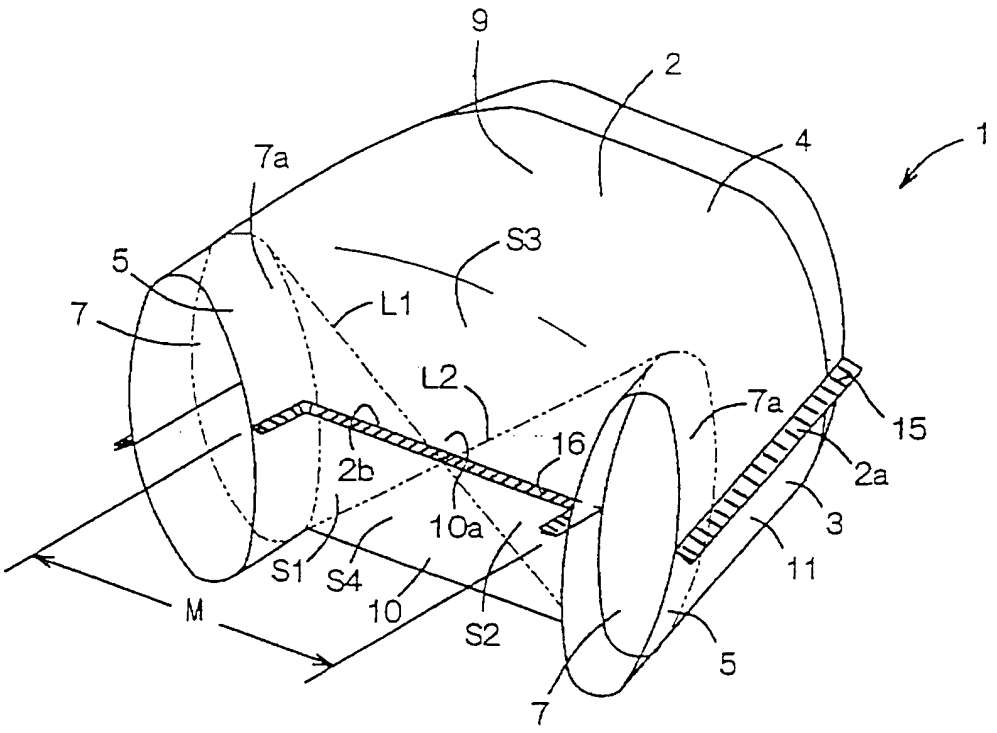
9
2
4
1
7a
S3
5
7
L1
L2
7a
15
16
2b
2a
10a
3
S1
S4
11
M
10
S2
5
7

图 3

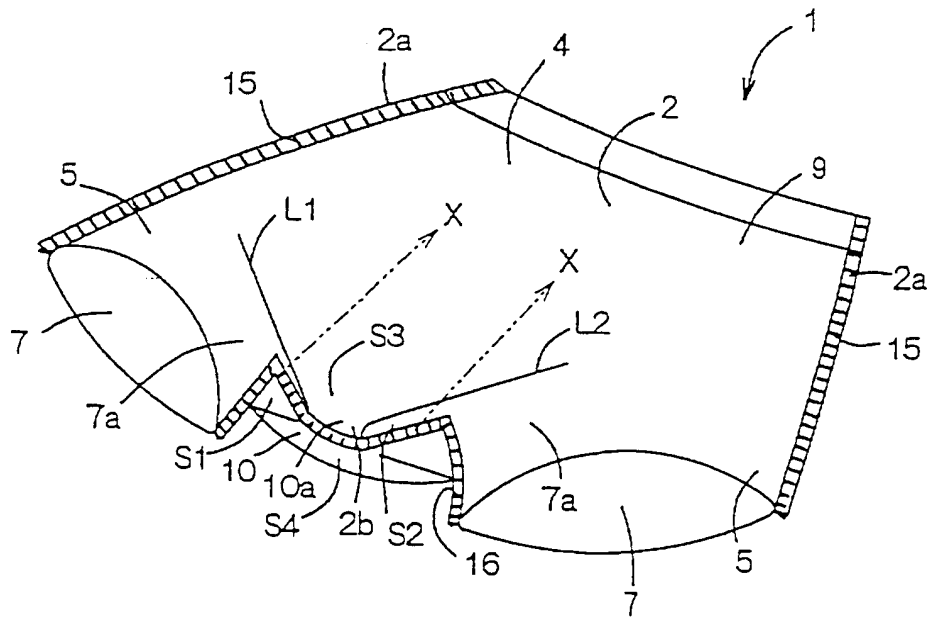
1
2a
4
15
2
5
9
L1
X
X
2a
7
S3
L2
15
7a
S1
10
10a
7a
S4
2b
S2
16
5
7

图 4

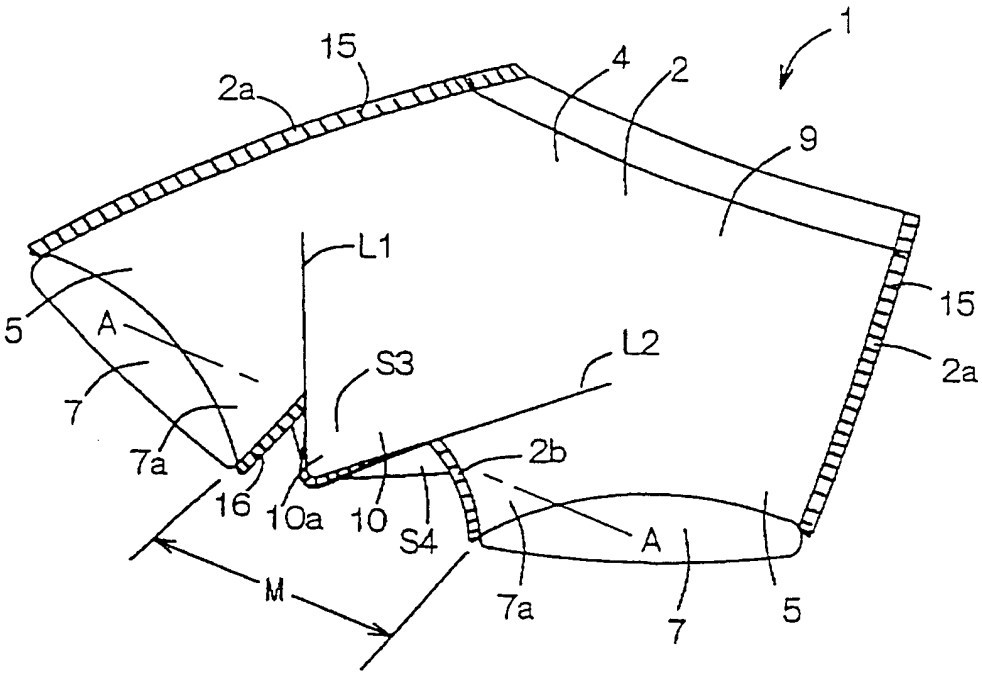

图 5

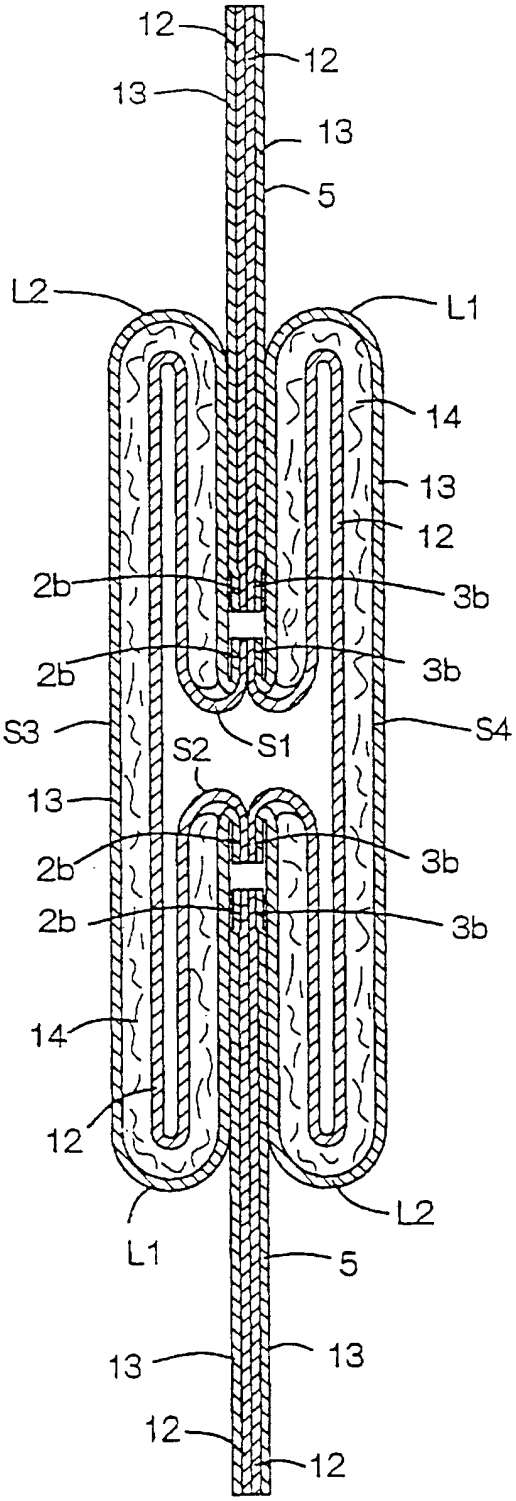
12
12
13
13
5
L2
L1
14
13
12
2b
3b
2b
3b
S3
S2
S1
S4
13
2b
3b
2b
3b
14
12
L2
L1
5
13
13
12
12

图 6

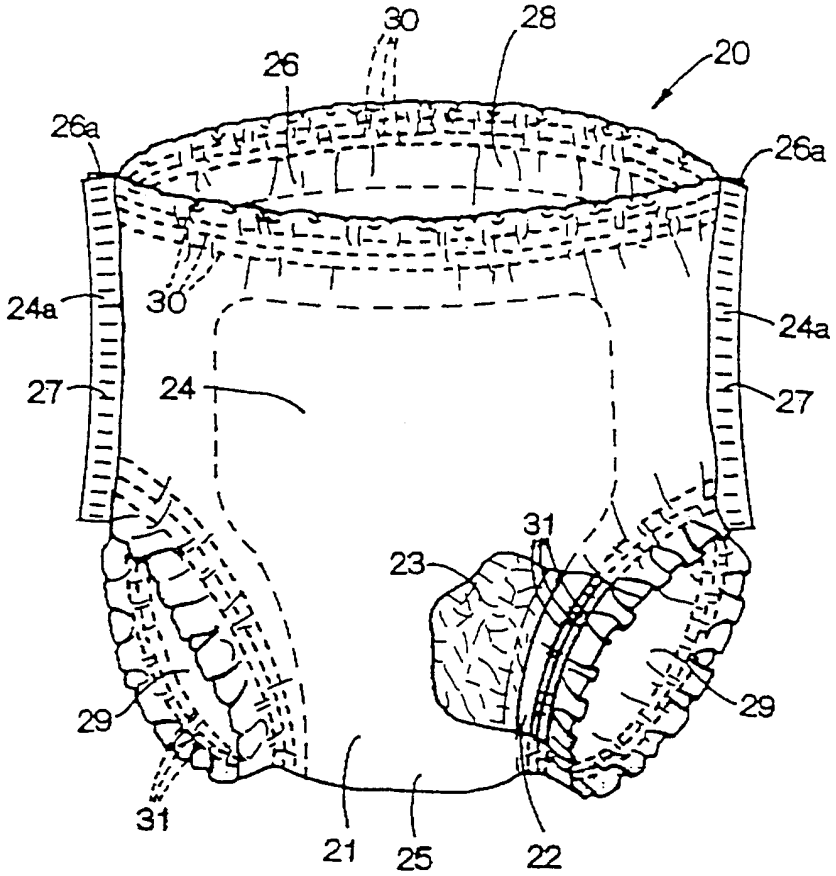
30
28
26
20
26a
26a
24a
30
24a
27
24
27
31
23
29
29
31
21
25
22

图 7

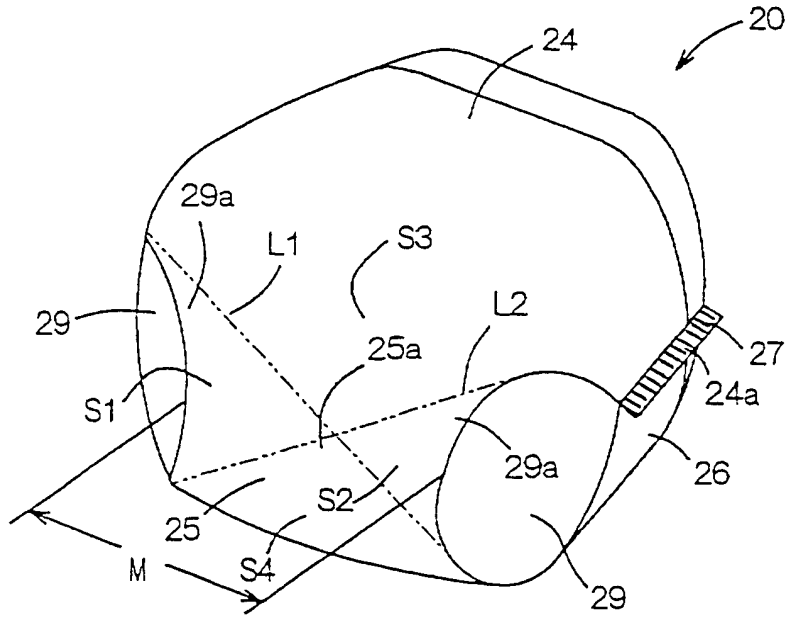
20
24
29a
L1
S3
29
L2
27
25a
24a
S1
29a
26
S2
25
M
S4
29

图 8

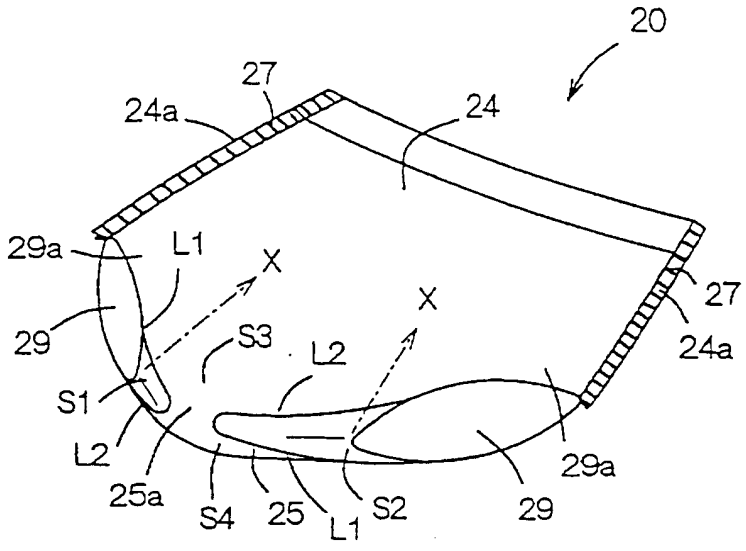
20
27
24a
24
29a
L1
X
X
27
29
S3
L2
24a
S1
L2
25a
S4
25
L1
S2
29
29a

图 9

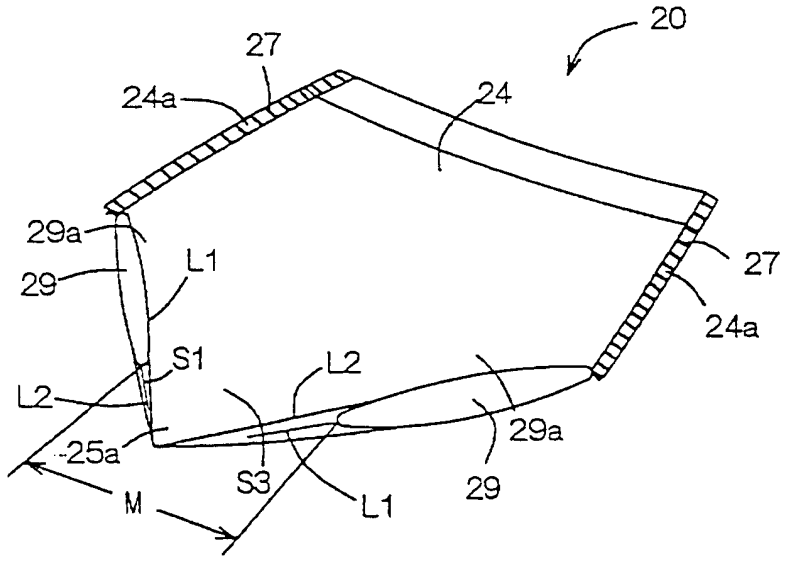
20
27
24a
24
29a
27
29
L1
24a
S1
L2
L2
25a
29a
S3
L1
29
M