СОЮЗ СОВЕТСКИХ СОЦИАЛИСТИЧЕСКИХ РЕСПУБЛИК

(19) SU (11) 1229152 A1

(51) 4 B 65 G 67/20

ГОСУДАРСТВЕННЫЙ КОМИТЕТ СССР ПО ДЕЛАМ ИЗОБРЕТЕНИЙ И ОТКРЫТИЙ

ВСЕСОЮЗНАЯ 13 13 БИБЛИОТЕКА

ОПИСАНИЕ ИЗОБРЕТЕНИЯ

К АВТОРСКОМУ СВИДЕТЕЛЬСТВУ

(21) 3845819/27-11
(22) 06.11.84
(46) 07.05.86. Бюл. № 17
(72) А.Н.Суворов
(53) 621.869.3(088.8)
(56) Авторское свидетельство СССР № 960112, кл. B 65 G 57/24, 1980.

(54)(57) 1. УСТРОЙСТВО ДЛЯ КАНТОВАНИЯ ЛИСТОВЫХ МАТЕРИАЛОВ, содержащее основание, раму, смонтированную на нем с возможностью поворота приводом в горизонтальной плоскости, о т л и ч а ю щ е е с я тем, что, с целью повышения эффективности, оно снабжено по меньшей мере двумя направляющими дугообразной формы в плане с эксцентрично расположенными один относительно другого центрами, установленными на указанном основании с возможностью взаимодействия с роликовыми опорами, которые жестко закреплены на пластине с продольным пазом, установленной на раме, причем на основании шарнирно установлен с возможностью перемещения в указанном продольном пазу кривошип для взаимодействия с указанным приводом.

2. Устройство по п.1, о т л и ч а ю щ е е с я тем, что оно снабжено колесными опорами, установленными на указанном основании с возможностью фиксации.

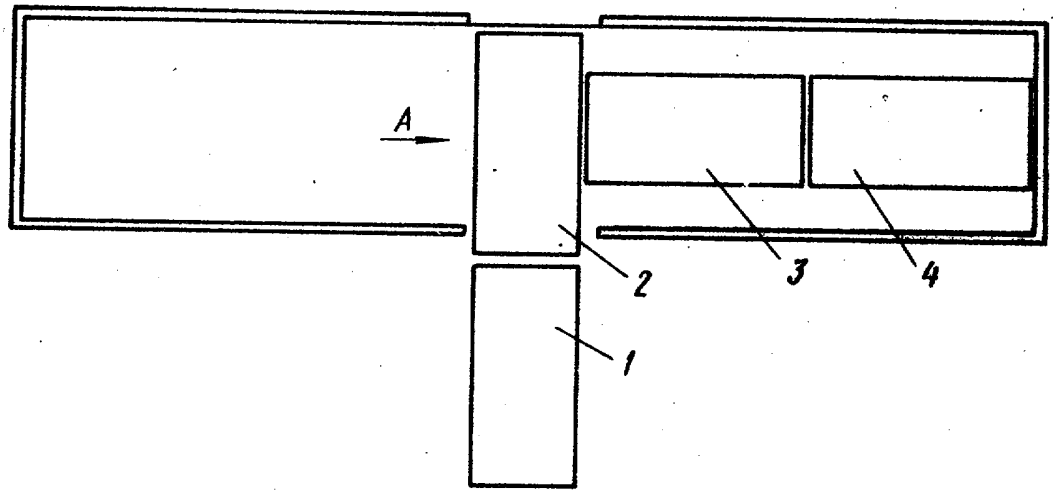

Фиг. 1

(19) SU (11) 1229152 A1

Изобретение относится к производству погрузочно-разгрузочных работ большеформатных листовых материалов и может быть использовано в промышленности строительных материалов, деревообрабатывающей промышленности и других отраслях.

Цель изобретения - повышение эффективности.

На фиг.1 изображен план размещения отдельных устройств при погрузке вагона с одной стороны; на фиг.2 - план погрузки, например, плоских асбестоцементных листов 3×1,5 м в крытый железнодорожный вагон; на фиг.3 - устройство для кантования, вид А на фиг.1; на фиг.4 - то же, вид сверху.

Устройство для кантования может быть установлено с другими устройствами в поточной линии, состоящей, например, из приемного устройства 1, устройства 2 для кантования, промежуточного стола 3 и штабелирующего устройства 4 для погрузки листового материала в вагоны.

Устройство для кантования листовых материалов содержит основание 5 с направляющими 6 и 7 для взаимодействия с роликовыми опорами 8 и 9, которые вместе с опорами 10 закреплены на поворотной раме 11 с роликами 12 и валиками 13 для взаимодействия с листом 14.

На основании шарнирно установлен вал 15 с кривошипом 16 для взаимодействия с продольным пазом пластины 17, жестко закрепленной на поворотной раме 11.

На основании 5 установлены колесные опоры 18 и педали 19 и 20 с фиксаторами 21 для фиксации устройства.

В качестве приемного стола, промежуточного стола и штабелирующего устройства используются известные конструкции.

Устройство работает следующим образом.

На приемный стол внутризаводским транспортом выставляется пачка листов. Верхний лист из пачки сталкивателем подается на устройство для кантования.

На устройстве для кантования лист 14 протягивается валиками 13 по роликам 12 до положения, показанного на фиг.4 и 5. Затем включается привод на приводной вал 15, который через кривошип 16 воздействует на пластину 17 с продольным пазом, которая вместе с поворотной рамой 11 начинает поворачиваться вокруг оси роликовой опоры 8, при этом роликовая опора 9 двигается по направляющей 6 до ее границы. Дальнейшее вращение поворотной рамы 11 происходит вокруг оси роликовой опоры 9, при этом роликовая опора 8 двигается по направляющей 7. Таким образом, за один полный оборот кривошипа 16 вокруг приводного вала 15 пластина с продольным пазом вместе с поворотной рамой 11 поворачивается на 90° за два приема так, что крупногабаритный лист не задевает стенок вагона.

Затем лист с помощью валиков подается на рольганг промежуточного стола, откуда подается на штабелирующее устройство.

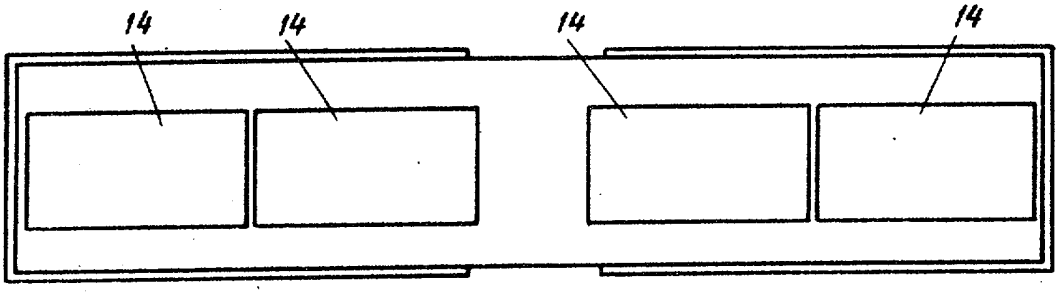

Фиг. 2

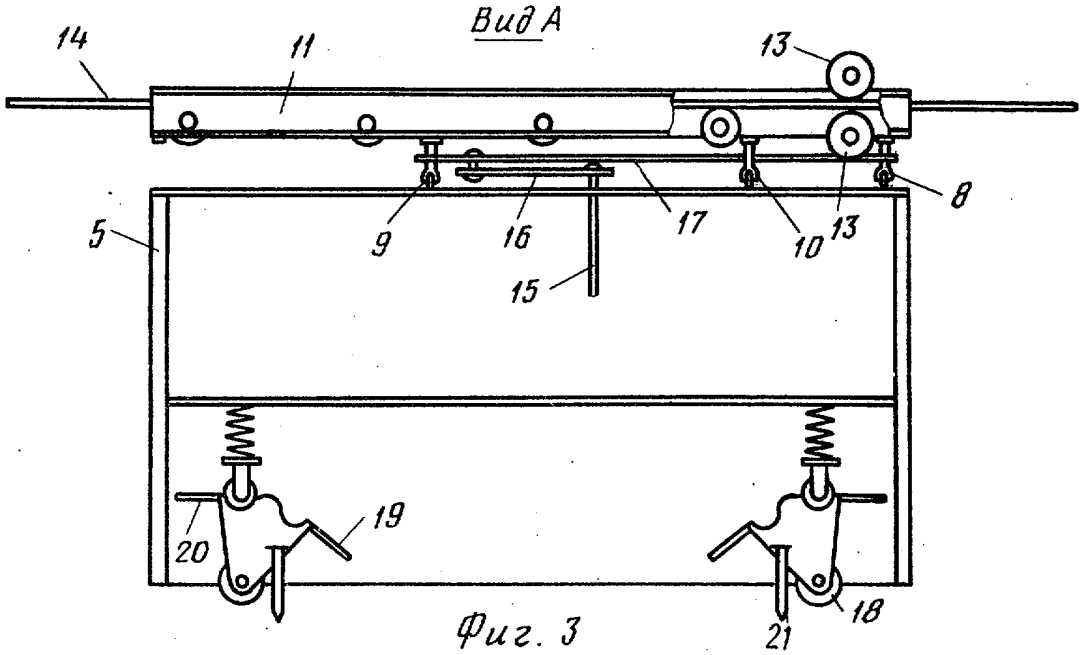

Фиг. 3

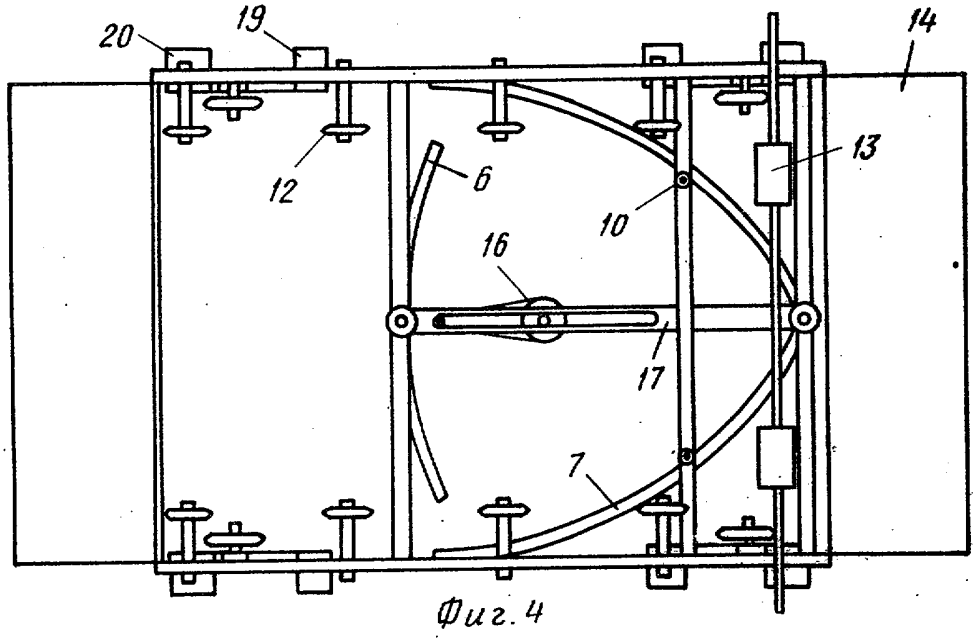

Фиг. 4

Составитель Н.Лекультр
Редактор П.Коссей Техред И.Верес Корректор В.Синицкая

Заказ 2413/18 Тираж 833 Подписное
ВНИИПИ Государственного комитета СССР
по делам изобретений и открытий
113035, Москва, Ж-35, Раушская наб., д. 4/5

Производственно-полиграфическое предприятие, г.Ужгород, ул.Проектная, 4