(19)中华人民共和国国家知识产权局

(12)实用新型专利

(10)授权公告号 CN 204932183 U
(45)授权公告日 2016.01.06

(21)申请号 201520647618.7

(22)申请日 2015.08.25

(73)专利权人 四川大学华西医院
地址 610041 四川省成都市武侯区外南国学巷37号

(72)发明人 雷冬梅 余娜 邓倩

(74)专利代理机构 成都虹桥专利事务所(普通合伙) 51124
代理人 杨长青

(51)Int.Cl.
A61H 3/04(2006.01)
A61M 5/14(2006.01)
A61M 1/00(2006.01)

权利要求书1页 说明书3页 附图1页

(54)实用新型名称

助行器

(57)摘要

本实用新型公开了一种康复器械，尤其是一种助行器，解决静脉输液治疗的患者使用助行器时，输液袋放置不方便、也不安全的问题。采用的技术方案是：助行器，包括支撑杆和连杆形成的助行器支架，还包括输液杆，输液杆底端安装于所述支架上，输液杆的顶端至少设置一个挂钩。输液杆用于悬挂患者的输液袋，使用方便且安全；输液杆通过调节旋钮固定，悬挂高度可调整；而且还可以将输液杆取出，便于收纳整理。此外，在助行器支架的侧连杆上设置悬挂引流袋或引流瓶的结构，便于安装有引流瓶或引流袋的患者使用；在助行器支架上安装储物框，便于患者放置水杯、手机等日常用品；在助行器支架的扶手杆上设置呼叫铃，当患者出现不适，便于及时呼救。

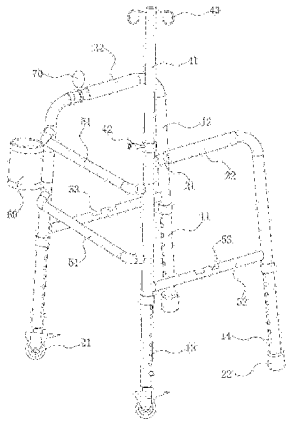

CN 204932183 U

1. 助行器，包括支撑杆和连杆形成的助行器的支架，其特征在于：还包括输液杆 (41)，输液杆 (41) 底端安装于所述支架上，输液杆 (41) 的顶端至少设置一个挂钩 (43)。

2. 如权利要求 1 所述的助行器，其特征在于：所述支架包括四根支撑杆，支架的左侧的两根支撑杆之间通过侧连杆 (52) 相连，支架的左侧的两根支撑杆的顶端通过连杆相连形成扶手杆 (31)；支架的右侧的两根支撑杆通过侧连杆 (52) 相连，支架的右侧的两根支撑杆通过连杆相连形成扶手杆 (31)；支架的前侧的两根支撑杆之间通过至少一根前连杆 (51) 相连；支架前侧的两根支撑杆任一支撑杆的顶部设置管口，所述输液杆 (41) 插于管口内，并通过调节旋钮 (42) 固定。

3. 如权利要求 2 所述的助行器，其特征在于：所述四根支撑杆的顶端均向支架的中心处倾斜。

4. 如权利要求 1 或 2 或 3 所述的助行器，其特征在于：所述支撑杆包括上支撑管 (12) 和下支撑管 (11)，上支撑管 (12) 的下段插于下支撑管 (11) 内，下支撑管 (11) 在轴向上设置多个调位孔 (13)，上支撑管 (12) 的下段设置与调位孔 (13) 相适配的弹跳珠 (14)，弹跳珠 (14) 内设有弹簧。

5. 如权利要求 4 所述的助行器，其特征在于：所述四根上支撑管 (12) 中，至少一根上支撑管 (12) 上可转动地安装储物框 (60)。

6. 如权利要求 2 所述的助行器，其特征在于：所述两个侧连杆 (52) 中，至少一个侧连杆 (52) 上设置至少两个凹槽 (53)，或者至少一个侧连杆 (52) 上设置至少一个凸台。

7. 如权利要求 2 所述的助行器，其特征在于：所述两个扶手杆 (31) 中，任一扶手杆 (31) 上设置呼叫铃 (70)。

8. 如权利要求 2 所述的助行器，其特征在于：所述两个扶手杆 (31) 的外侧均套有防滑套 (32)。

9. 如权利要求 2 所述的助行器，其特征在于：所述支架前侧两个支撑杆的下端设置带刹车的万向轮 (21)。

10. 如权利要求 2 所述的助行器，其特征在于：所述支架后侧两个支撑杆的下端设置防滑垫 (22)。

助行器

技术领域

[0001] 本实用新型涉及一种康复器械，尤其是一种助行器。

背景技术

[0002] 助行器是一种辅助人站立与行走的工具，普遍应用于老年人、残疾人、骨科术后康复期病人等腿脚不灵活甚至失去行走能力的人。在临床工作中，特别是外科手术后的患者，为实现快速康复，预防肺部感染、静脉血栓、肠梗阻等并发症，在病情稳定后应进行早期康复锻炼，尽早让患者下床活动。

[0003] 术后患者往往需要静脉输液治疗及安置各种引流管，这种患者使用现有的助行器下床活动时，存在以下几点不足：

[0004] 第一、对于需要静脉输液治疗的患者，输液袋无法固定，需要医护人员或患者家属用手托举输液袋，不仅不方便，而且容易出现输液管拉扯脱出、输液通道弯曲堵塞，甚至输液袋放置过低导致血液反流。

[0005] 第二、对于安置有引流管的患者，需要患者自己或他人帮助拿引流袋或引流瓶，且需要将引流袋或引流瓶放置于较低的位置，增加患者或护理人员的工作。

[0006] 第三、患者的随身物品，例如手机、水杯等，不易携带。

[0007] 第四、由于术后患者病情不稳定、部分患者有发声困难的情况，患者使用助行器时，尤其是患者单独使用助行器进行活动时，如果出现紧急情况，存在无法及时呼救的问题。

实用新型内容

[0008] 本实用新型所提供一种助行器，解决静脉输液治疗的患者使用助行器时，输液袋放置不方便、也不安全的问题。

[0009] 本实用新型解决其技术问题所采用的技术方案是：助行器，包括支撑杆和连杆形成的助行器的支架，还包括输液杆，输液杆底端安装于所述支架上，输液杆的顶端至少设置一个挂钩。

[0010] 进一步的是，所述支架包括四根支撑杆，支架的左侧的两根支撑杆之间通过侧连杆相连，支架的左侧的两根支撑杆的顶端通过连杆相连形成扶手杆；支架的右侧的两根支撑杆通过侧连杆相连，支架的右侧的两根支撑杆通过连杆相连形成扶手杆；支架的前侧的两根支撑杆之间通过至少一根前连杆相连；支架前侧的两根支撑杆任一支撑杆的顶部设置管口，所述输液杆插于管口内，并通过调节旋钮固定。

[0011] 进一步的是，所述四根支撑杆的顶端均向支架的中心处倾斜。

[0012] 进一步的是，所述支撑杆包括上支撑管和下支撑管，上支撑管的下段插于下支撑管内，下支撑管在轴向上设置多个调位孔，上支撑管的下段设置与调位孔相适配的弹跳珠，弹跳珠内设有弹簧。将弹跳珠卡于不同高度的调位孔，以调节支撑杆的高度，适宜于不同高度的患者使用。

[0013] 进一步的是，所述四根上支撑管中，至少一根上支撑管上可转动地安装储物框。

[0014] 进一步的是，所述两个侧连杆中，至少一个侧连杆上设置至少两个凹槽，或者至少一个侧连杆上设置至少一个凸台。便于患者将引流袋或引流瓶悬挂于凸台上，或者悬挂于凹槽之间。

[0015] 进一步的是，所述两个扶手杆中，任一扶手杆上设置呼叫铃。当患者出现不适，能及时呼救。

[0016] 进一步的是，所述两个扶手杆的外侧均套有防滑套。

[0017] 进一步的是，所述支架前侧两个支撑杆的下端设置带刹车的万向轮。

[0018] 进一步的是，所述支架后侧两个支撑杆的下端设置防滑垫。例如为橡胶防滑垫。

[0019] 本实用新型的有益效果是：第一、输液杆用于悬挂患者的输液袋，使用方便且安全；输液杆通过调节旋钮固定，悬挂高度可调整；而且还可以将输液杆取出，便于收纳整理。

[0020] 第二、四根支撑杆的顶端均向支架的中心处倾斜，可提高助行器的稳固性。

[0021] 第三、侧连杆上设置悬挂引流袋或引流瓶的结构，便于安装有引流瓶或引流袋的患者使用。

[0022] 第四、上支撑管上安装储物框，便于患者放置水杯、手机等常用品；而且还可以将储物框转动至上支撑管的内侧，避免储物框碰到其他物品。

附图说明

[0023] 图 1 是本实用新型的结构示意图。

[0024] 图中零部件、部位及编号：下支撑管 11、上支撑管 12、调位孔 13、弹跳珠 14、万向轮 21、防滑垫 22、扶手杆 31、防滑套 32、输液杆 41、调节旋钮 42、挂钩 43、前连杆 51、侧连杆 52、凹槽 53、储物框 60、呼叫铃 70。

具体实施方式

[0025] 下面结合附图对本实用新型作进一步说明。

[0026] 如图 1 所示，本实用新型助行器，包括四根支撑杆，四根支撑杆通过连杆相连，并形成仅一个侧面开口的助行器的支架，即就是仅后侧开口的助行器支架，四根支撑杆的顶端均向支架的中心处倾斜，以增强助行器的稳固性；支撑杆包括上支撑管 12 和下支撑管 11，下支撑管 11 在轴向上设置多个调位孔 13，上支撑管 12 的下端设置弹跳珠 14，弹跳珠 14 内设置用于支撑弹跳珠 14 的弹簧，调位孔 13 与弹跳珠 14 相匹配，上支撑管 12 的下段插于下支撑管 11 内，将弹跳珠 14 卡于不同高度的调位孔 13 内，可调整支撑杆的总长度，以调整助行器的高度。

[0027] 为了增强下支撑管 11 与地面的摩擦力，四个下支撑杆 11 的底端均设置防滑垫 22，防滑垫 22 为橡胶材质。或者，在支架前侧两个下支撑管 11 的下端设置带刹车的万向轮 21，支架后侧两个下支撑管 11 的下端设置防滑垫 22，防滑垫 22 为橡胶材质。

[0028] 支架左侧的两根上支撑管 12 之间通过侧连杆 52 相连，支架左侧的两根上支撑管 12 的顶端通过连杆相连形成扶手杆 31；相应地，支架右侧的两根上支撑杆 12 之间通过侧连杆 52 相连，支架右侧的两根上支撑杆 12 的顶端通过连杆相连形成扶手杆 31；两个扶手

杆 31 的外侧均套有防滑套 32，以增强患者握持的防滑效果。其中，所述两个扶手杆 31 中，任一扶手杆 31 上还设置呼叫铃 70，便于当患者出现不适，能及时呼救。所述两个侧连杆 52 中，至少一个侧连杆 52 上设置至少两个凹槽 53，或者至少一个侧连杆 52 上设置至少一个凸台，或者设置其他可悬挂引流袋或引流瓶的挂钩，以便于患者悬挂引流袋或引流瓶，悬挂的位置为凸台或凹槽 53 之间。

[0029] 支架前侧的两根上支撑管 12 之间通过至少一根前连杆 51 相连，如图 1 所示，通过两根前连杆 51 相连。为了避免患者前行时，前连杆 51 碰到患者的腿部，前连杆 51 凸向支架的前方，或者在前连杆 51 两端分别设置向支架前方弯曲的弯折段。

[0030] 支架前侧的两个上支撑管 11 中，任意一个上支撑管 11 的顶部设置管口，管口内安装输液杆 41，输液杆 41 可拆卸地安装于上支撑管 11 顶部的管口内，输液杆 41 和上支撑管 11 通过设置于上支撑管 11 上的调节旋钮 42 固定。输液杆 41 的顶端至少设置一个挂钩 43，用于悬挂输液袋。拧送调节旋钮 42，还可将输液杆 41 取下，以便于整理收纳，而且调节旋钮 42 还可以调整输液杆 41 的高度。

[0031] 为了便于防止患者的水杯、手机等随身物品，可以在前连杆 51 上悬挂带有 U 型钩的塑料盒，或者在至少一根上支撑管 12 上可转动地安装储物框 50。例如图 1 所示，在支架右前方的上支撑管 12 上安装圆柱状的储物框 50。

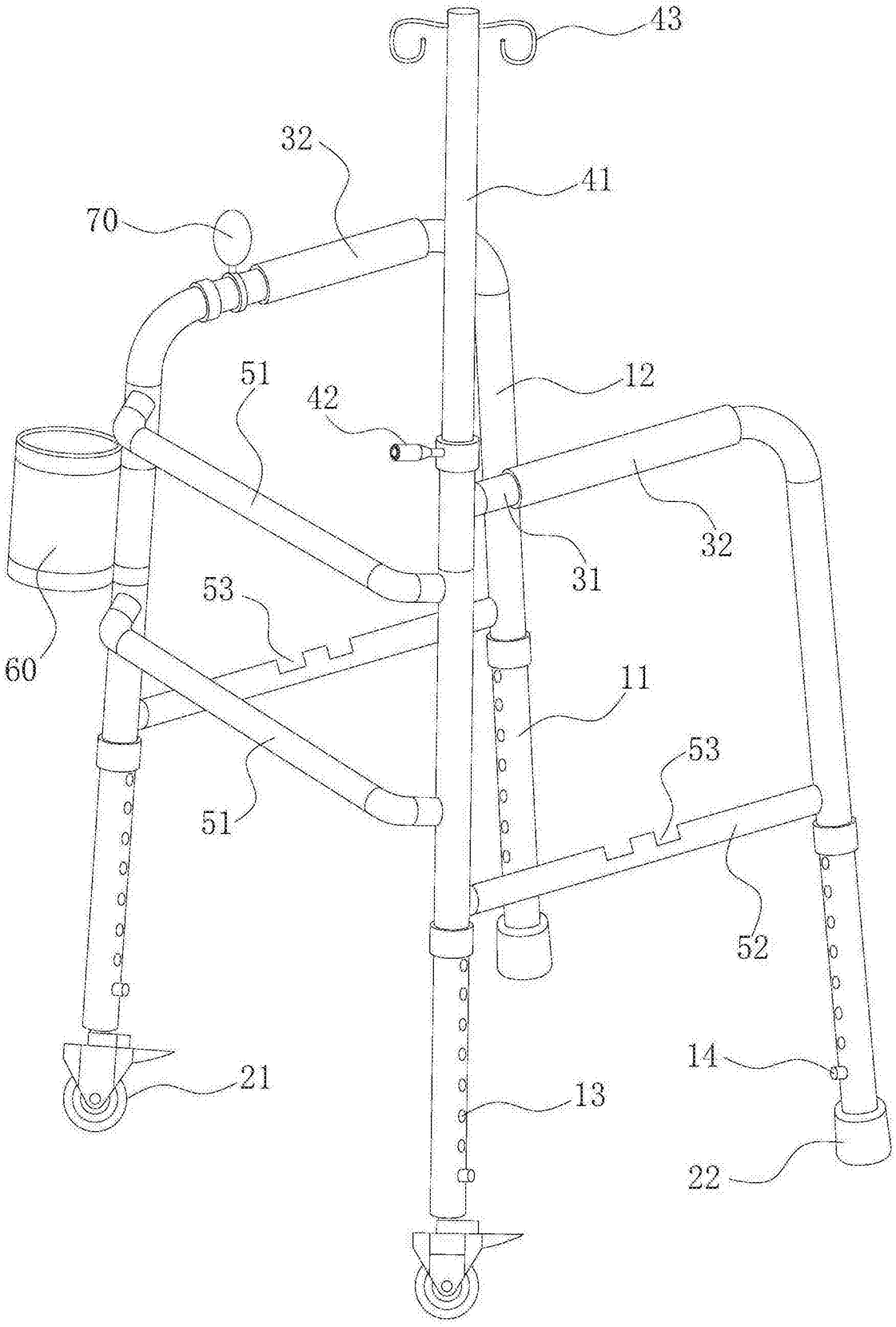

图 1