(19)中华人民共和国国家知识产权局

(12)实用新型专利

(10)授权公告号 CN 210354309 U
(45)授权公告日 2020.04.21

(21)申请号 201920465728.X

(22)申请日 2019.04.08

(73)专利权人 于翊凡
地址 230000 安徽省合肥市包河区屯溪路388号顶峰公寓B幢1802室
专利权人 邵和义

(72)发明人 于翊凡 邵和义

(74)专利代理机构 合肥东信智谷知识产权代理事务所(普通合伙) 34143
代理人 王学勇

(51)Int.Cl.
A47J 27/026(2006.01)
A47J 36/00(2006.01)
A47J 37/06(2006.01)

权利要求书1页 说明书3页 附图3页

(54)实用新型名称

一种晾置食材的涮烤火锅

(57)摘要

本实用新型提供一种晾置食材的涮烤火锅，包括底座、涮锅、支撑座、烟囱、网格放置架、烟囱盖、烤锅。所述烟囱的顶端安装有能晾置食材的网格放置架，所述网格放置架为中空圆环状，所述网格放置架底部为网格状；所述网格放置架内壁直径大于所述烟囱顶端直径，所述网格放置架内壁最高点低于所述烟囱顶部最高点；所述烟囱顶部焊接有托板，所述托板位于所述网格放置架底部。本实用新型不仅能达到涮烤两用的目的，还能在原有吃火锅易烫伤的问题上作出改进，添加所述网格放置架，用于晾放刚取出的温度较高的食材，在锅中食材较多且涮煮时间较长的情况下，能把食材晾放于所述网格放置架上，避免食材涮煮时间过久影响食材的口感。

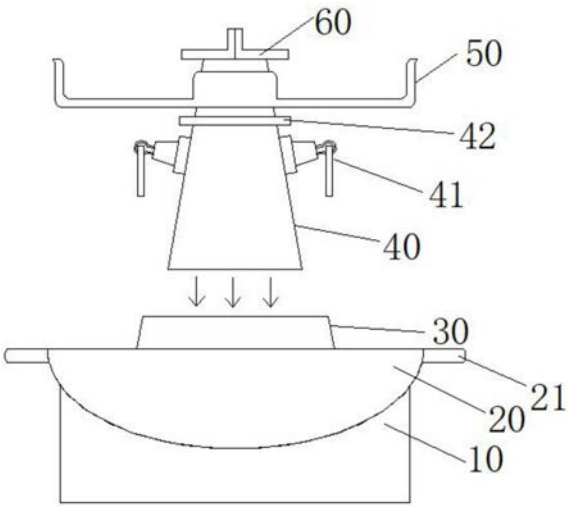

CN 210354309 U

1.一种晾置食材的涮烤火锅,其特征在于:包括底座(10)、涮锅(20)、支撑座(30)、烟囱(40)、网格放置架(50)、烟囱盖(60)、烤锅(70);

所述烟囱(40)的顶端安装有能晾置食材的网格放置架(50),所述网格放置架(50)为中空圆环状,所述网格放置架(50)底部为网格状;所述网格放置架(50)内壁直径大于所述烟囱(40)顶端直径,所述网格放置架(50)内壁最高点低于所述烟囱(40)顶部最高点。

2.根据权利要求1所述的一种晾置食材的涮烤火锅,其特征在于:所述烟囱(40)中部外侧壁对称设有第二把手(41),所述烟囱(40)顶部焊接有环绕于所述烟囱(40)外侧壁的圆饼状的托板(42),所述托板(42)位于所述第二把手(41)顶部,所述托板(42)位于所述网格放置架(50)底部。

3.根据权利要求2所述的一种晾置食材的涮烤火锅,其特征在于:所述底座(10)最高处与桌面平齐;所述底座(10)顶部安装有涮煮食材的涮锅(20),所述涮锅(20)为中空的圆环状;所述涮锅(20)中空处焊接有支撑座(30),所述支撑座(30)内部中空,所述支撑座(30)最高处高度高于所述涮锅(20)最高处高度;所述支撑座(30)顶部安装有烟囱(40),所述烟囱(40)底端直径小于所述支撑座(30)顶端直径,所述烟囱(40)顶端直径小于所述烟囱(40)底端直径;所述烟囱(40)顶部最高点处安装有烟囱盖(60)。

4.根据权利要求3所述的一种晾置食材的涮烤火锅,其特征在于:所述涮锅(20)外侧壁对称设有第一把手(21),所述涮锅(20)锅体内部设有隔板(22);所述支撑座(30)内侧壁中部设置有承重块(31)。

5.根据权利要求4所述的一种晾置食材的涮烤火锅,其特征在于:所述支撑座(30)顶部安装有烤锅(70),所述烤锅底部开有圆形孔,所述烤锅内部中空;所述烤锅(70)外侧壁对称设有第三把手(71),所述烤锅顶部安装有烤盘(72),所述烤锅(70)外侧壁设有换气孔(73)。

一种晾置食材的涮烤火锅

技术领域

[0001] 本实用新型涉及一种晾置食材的涮烤火锅，属于餐具技术领域。

背景技术

[0002] 在众多的饮食词语中，“火锅”属于少于有的一词多义之类，它既是食品，又是炊具名称，还是传统饮食方法，可谓身兼数职。作为炊具名称，火锅有很多分类：毛肚火锅、清汤火锅、红汤火锅、鸳鸯火锅、四季火锅、葱花锅、涮肉火锅、涮羊肉、野意火锅、白肉火锅、什锦火锅等等。食物原料在火锅中烫涮成熟，火锅可以直接上餐桌，通常，火锅可以用铁、铜、陶、铝等材料制成，大小均有。有的有耳，有的锅与炉相连，式样繁多。

[0003] 日常生活中，我们常常在吃火锅时，由于食材很烫，人们常常会被被刚出锅高温滚烫的食材烫到，严重影响了我们的食用体验。

实用新型内容

[0004] 本实用新型针对上述问题提供了一种晾置食材的涮烤火锅，具体技术方案如下：

[0005] 一种晾置食材的涮烤火锅，包括底座、涮锅、支撑座、烟囱、网格放置架、烟囱盖、烤锅；所述烟囱的顶端安装有能晾置食材的网格放置架，所述网格放置架为中空圆环状，所述网格放置架底部为网格状；所述网格放置架内壁直径大于所述烟囱顶端直径，所述网格放置架内壁最高点低于所述烟囱顶部最高点。

[0006] 作为上述技术方案的改进，所述烟囱中部外侧壁对称设有第二把手，所述烟囱顶部焊接有环绕于所述烟囱外侧壁的圆饼状的托板，所述托板位于所述第二把手顶部，所述托板位于所述网格放置架底部。

[0007] 作为上述技术方案的改进，所述底座最高处与桌面平齐；所述底座顶部安装有涮煮食材的涮锅，所述涮锅为中空的圆环状；所述涮锅中空处焊接有支撑座，所述支撑座内部中空，所述支撑座最高处高度高于所述涮锅最高处高度；所述支撑座顶部安装有烟囱，所述烟囱底端直径小于所述支撑座顶端直径，所述烟囱顶端直径小于所述烟囱底端直径；所述烟囱顶部最高点处安装有烟囱盖。

[0008] 作为上述技术方案的改进，所述涮锅外侧壁对称设有第一把手，所述涮锅锅体内部设有隔板；所述支撑座内侧壁中部设置有承重块。

[0009] 作为上述技术方案的改进，所述支撑座顶部安装有烤锅，所述烤锅底部开有圆形孔，所述烤锅内部中空；所述烤锅外侧壁对称设有第三把手，所述烤锅顶部安装有烤盘，所述烤锅外侧壁设有换气孔。

[0010] 本实用新型的有益效果：

[0011] 本实用新型不仅能达到涮烤两用的目的，还能在原有吃火锅易烫伤的问题上作出改进，添加所述网格放置架，用于晾置刚取出的温度较高的食材，在锅中食材较多且涮煮时间较长的情况下，能把食材晾放于所述网格放置架上，避免食材涮煮时间过久影响食材的口感。

附图说明

[0012] 图1为本实用新型所述一种晾置食材的涮烤火锅结构示意图；

[0013] 图2为本实用新型所述网格放置架俯视结构示意图；

[0014] 图3为本实用新型所述烤锅安装于所述支撑座顶部结构示意图；

[0015] 图4为本实用新型所述涮锅及所述支撑座俯视结构示意图。

[0016] 图中：10、底座，20、涮锅，21、第一把手，22、隔板，30、支撑座，31、承重块，40、烟囱、41、第二把手，42、托板，50、网格放置架，60、烟囱盖，70、烤锅，71、第二把手，72、烤盘，73、换气孔。

具体实施方式

[0017] 为了使本实用新型的目的、技术方案及优点更加清楚明白，以下结合附图及实施例，对本实用新型进行进一步详细说明。应当理解，此处所描述的具体实施例仅仅用以解释本实用新型，并不用于限定本实用新型。

[0018] 如图1及图3所示，所述一种晾置食材的涮烤火锅包括底座10、涮锅20、支撑座30、烟囱40、网格放置架50、烟囱盖60、烤锅70。

[0019] 如图1所示，所述底座10内部盛放炭火，用以加热火锅食材；所述底座10最高处与桌面平齐，这种设计是为了更高效率的利用炭火燃烧传递的热能。

[0020] 如图1所示，所述底座10顶部安装有涮煮食材的涮锅20，所述涮锅20为中空的圆环状，所述涮锅20中空的设计使得热能能更好的传递。

[0021] 如图1所示，所述涮锅20中空处设置有支撑座30，所述支撑座30内部中空，所述支撑座30中空的设计使得热能能更好的传递；所述支撑座30最高处高度高于所述涮锅20最高处高度，这种设计避免了汤汁受热沸腾时溅洒进所述支撑座30内部中空处。

[0022] 如图1所示，所述支撑座30顶部安装有能与所述支撑座30分离的烟囱40，所述烟囱40底端直径小于所述支撑座30顶端直径，便于所述烟囱40安装于所述支撑座30顶部；所述烟囱40顶端直径小于所述烟囱40底端直径，这样的设计更有利于炭火燃烧产生的气体及热量的传导。

[0023] 如图1及图2所示，所述烟囱40的顶端安装有能晾置食材的网格放置架50，所述网格放置架50为中空圆环状，所述网格放置架50内壁直径大于所述烟囱40顶端直径，所述网格放置架50内壁最高点低于所述烟囱40顶部最高点，这样的设计便于所述网格放置架50安装于所述烟囱40顶部；所述网格放置架50底部为能过滤食材汤汁的网格状。

[0024] 如图1所示，所述烟囱40顶部最高点处安装有能控制开口大小的烟囱盖60，所述烟囱盖60通过控制开口的开与合控制烟囱内炭火燃烧产生的气体与外界气体进行交换，使得炭火更充分的燃烧。

[0025] 如图3所示，所述支撑座30顶部安装有能与所述支撑座30分离的烤锅70，所述烤锅底部开有圆形孔，所述烤锅内部中空，这样的设计有利于热能更好的传导；所述烤锅70的作用是烤制食材，所述烤锅70的优点在于使本实用新型所述一种晾置食材的涮烤火锅功能不仅仅局限于涮煮食材，达到满足不同吃法的人群的需求的目的。

[0026] 如图1及图4所示，所述涮锅20外侧壁对称设有第一把手21，所述涮锅20锅体内部设有隔板22，所述隔板22的作用是将涮锅20隔开为一边盛放清汤、一边盛放麻辣汤的两部

分，用以满足不同口味的人群的需求。

[0027] 如图4所示，所述支撑座30内侧壁中部焊接有承重块31，所述承重块31用以固定所述烟囱40。

[0028] 如图1所示，所述烟囱40中部外侧壁对称设有第二把手41，所述烟囱40顶部焊接有环绕于所述烟囱40外侧壁的圆饼状的托板42，所述托板42位于所述第二把手41顶部，所述托板42位于所述网格放置架50底部，所述托板42的作用是固定所述网格放置架50。

[0029] 如图3所示，所述烤锅70外侧壁对称设有第三把手71，所述烤锅顶部安装有烤盘72，所述烤盘72的作用是烤制食材；所述烤锅70外侧壁设有换气孔73，所述换气孔73的作用是使烤锅内炭火燃烧产生的气体与外界气体进行交换，有利于炭火充分燃烧产生热能。

[0030] 以上所述仅为本实用新型的较佳实施例而已，并不用以限制本实用新型，凡在本实用新型的精神和原则之内所作的任何修改、等同替换和改进等，均应包含在本实用新型的保护范围之内。

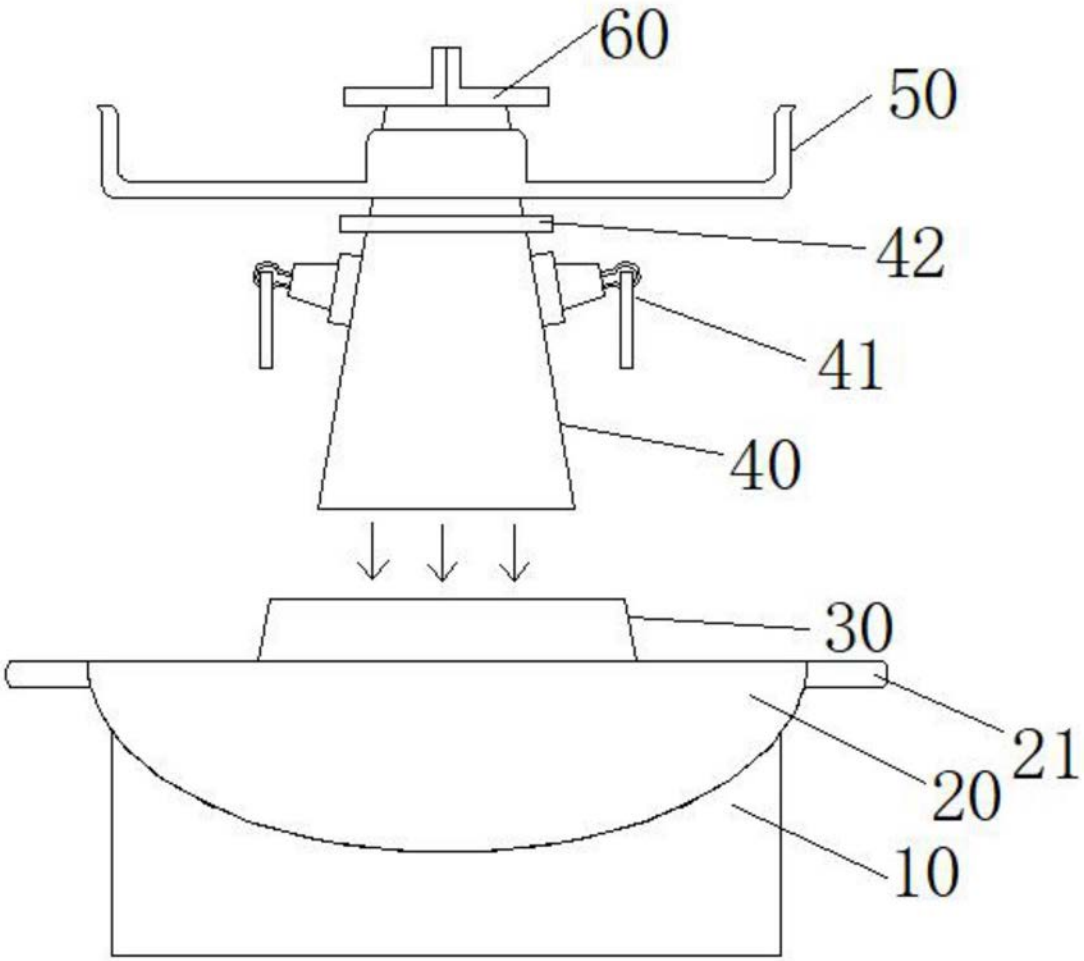

图1

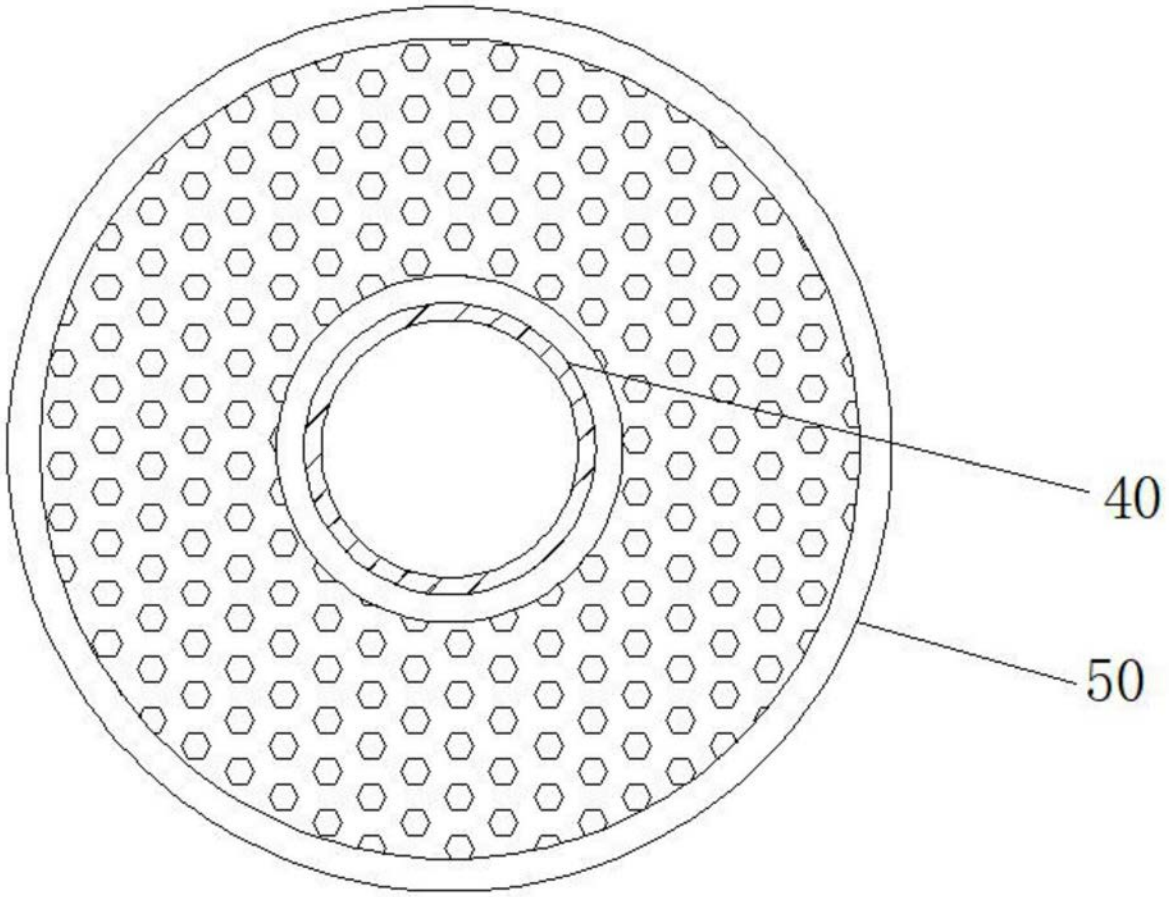

图2

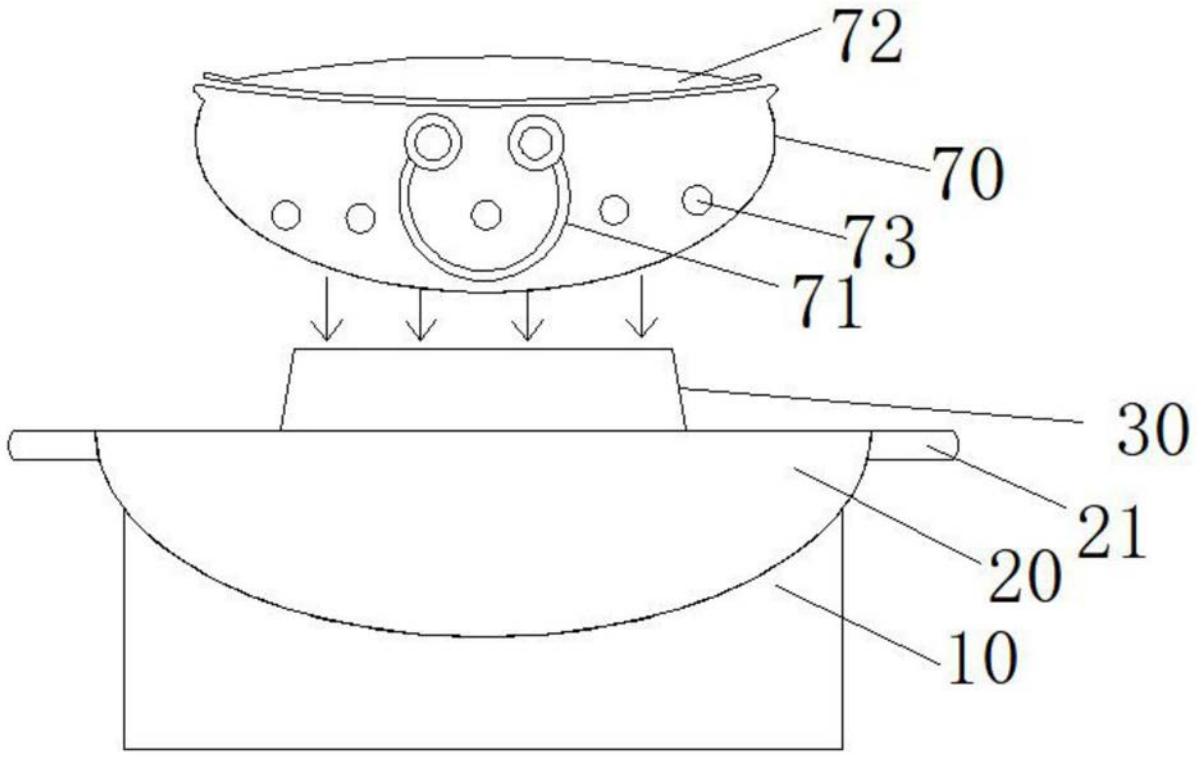

图3

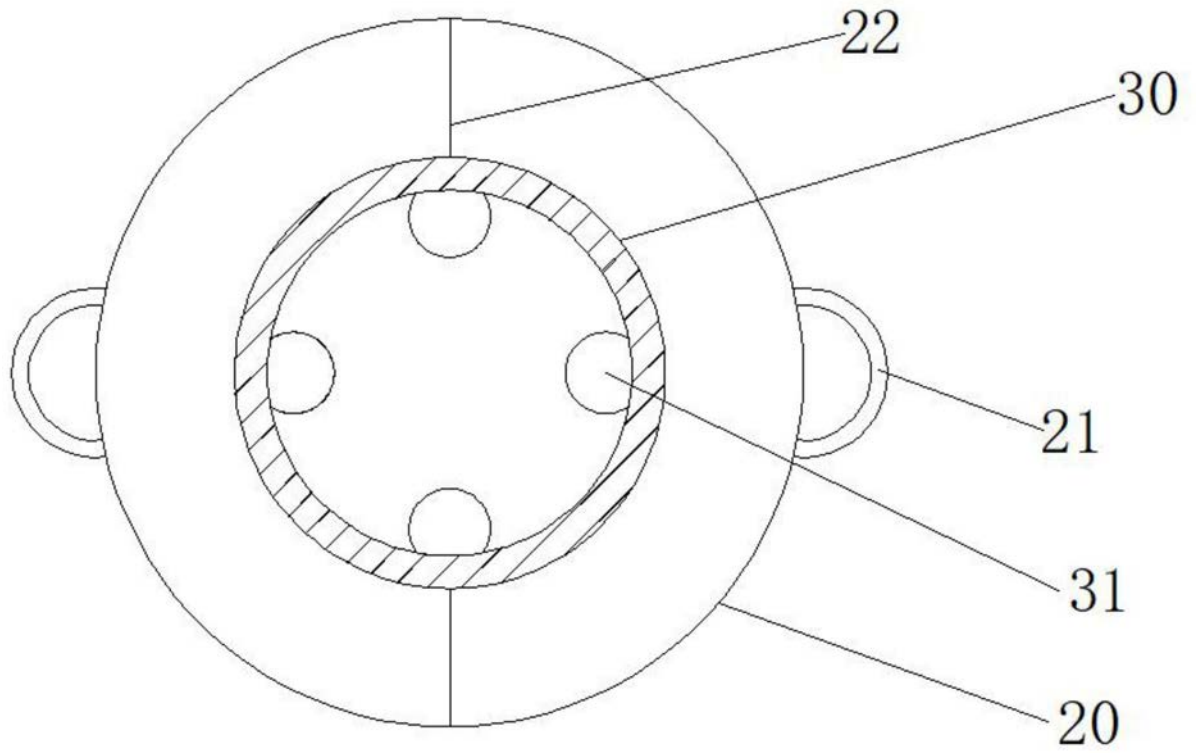

图4