(19)대한민국특허청(KR)
(12) 등록실용신안공보(Y1)

(51) 。Int. Cl.
G09F 13/04 (2006.01)

(45) 공고일자 2007년01월15일
(11) 등록번호 20-0435272
(24) 등록일자 2007년01월09일

(21) 출원번호 20-2006-0024063
(22) 출원일자 2006년09월07일
심사청구일자 없음

(73) 실용신안권자 아전산업 주식회사
경기도 안산시 단원구 고잔동 706-3 장은타워 707호

(72) 고안자 임한상
경기 안산시 상록구 사동 1512 안산고잔6차 푸르지오 619동1401호

(74) 대리인 김영화

기초적요건 심사관 : 황준석

전체 청구항 수 : 총 3 항

(54)선반이 설치된 광고대

(57) 요약

본 고안의 목적은 광고판과 아울러 광고상품의 선반을 구비하여 광고의 극대화를 높인 선반이 설치된 광고대를 제공함에 있다.

이러한 본 고안은 바닥으로부터 입설되게 구성한 광고판에는 광고 인쇄물에 의한 광고를 할 수 있게 하고, 광고판의 앞쪽으로는 그 광고판의 임의의 개소에 탈착되게 위치시킬 수 있게 한 광고 물품이나 장식용 물품을 올려놓을 수 있는 공간을 제공하는 선반을 설치하여, 소비자들의 시선을 집중적으로 유도함으로써 상품의 광고 효과를 높일 수 있게 한 것이다.

대표도

도 1

실용신안 등록청구의 범위

청구항 1.

바닥으로부터 지지되며 전방만이 개구된 상자형의 몸체와 그 몸체의 개구된 전방으로 출입 가능하게 삽입된 서랍으로 이루어진 받침대;

상기 받침대의 상면 일측에 탈착되게 입설된 장방형의 틀체와 빛이 투과하는 재질이며 상기 틀체에 대응하는 크기를 이루어 그 틀체의 전면에 결합되고 일측면에는 광고인쇄물이 탈착되게 부착되어 외부에서 투시할 수 있게 하는 얇은 판체로 이루어진 광고판;

상기 광고판에서 상기 틀체의 내부에 전원과 연결되게 설치되어 전원 공급시 상기 판체에 대하여 빛을 발하여 상기 광고인쇄물을 외부에서 선명하게 볼 수 있게 하는 형광 판체로 이루어진 조명등;

상기 틀체의 원하는 위치마다 수직을 이루게 탈부착되어 상기 광고 인쇄물에 대응하는 광고상품이나 임의의 광고 상품을 올려놓을 수 있는 재치부를 제공하여, 상기 조명등으로부터 발생되는 빛을 받을 수 있도록 한 선반; 및

상기 틀체의 양측틀을 따라 간격을 두고 설치된 다수개의 끼움홈들과 상기 선반에서 상기 틀체와의 대면 부위에 설치되어 상기 끼움홈에 선택적으로 끼움 고정하거나 분리하기 위한 결합수단을 포함하는 선반이 설치된 광고대.

청구항 2.

제 1항에 있어서, 상기 광고판을 상기 받침대에 결합하기 위한 결합부재를 구비하고, 상기 결합부재는 상기 광고판과 상기 받침대가 서로 대면하는 부위에 각각 상하로 마주보게 쌍을 이루는 삽입홈을 설치하여 상하로 형성된 상기 삽입홈에 동시에 삽입되어 상기 광고판과 상기 받침대를 결합하게 지지하는 지지바아와 상기 지지바아가 상기 삽입홈에 삽입된 상태에서 상기 광고판과 상기 받침대에 탈착되게 고정되도록 하는 다수개의 고정볼트로 이루어진 것을 특징으로 하는 선반이 설치된 광고대.

청구항 3.

제 1항에 있어서, 상기 받침대에는 광고대의 이동용 바퀴가 더 설치되는 것을 특징으로 하는 선반이 설치된 광고대.

명세서

고안의 상세한 설명

고안의 목적

고안이 속하는 기술 및 그 분야의 종래기술

본 고안은 선반이 설치된 광고대에 관한 것으로, 특히 광고판과 함께 광고 혹은 장식용 물품을 올려놓을 수 있는 선반을 구비한 광고대에 관한 것이다.

일반적으로 광고대는 대형 백화점이나 쇼핑센터 또는 각 대리점 등에서 판매 제품을 광고하기 위한 수단으로 광고할 사진이나 그림 등의 광고용 인쇄물을 부착하여 광고하거나 여기에 화려한 조명을 가하여 소비자들로 하여금 관심이나 호감을 더 갖도록 광고하는 것은 주지된 사실이다.

그러나 기존의 광고대는 광고 물품에 관한 이미지 사진만을 설치할 수 있는 구조만을 이루고 있다. 이 때문에 소비자들에게 광고품에 대한 사실감의 전달이 결 여되어 소비자들로 하여금 구매력을 유발시키는 광고 효과가 떨어지는 결점이 있다. 한편 광고물품의 사실감 전달을 위한 목적에서 광고물품만을 직접 디스플레이(전시)하는 경우도 있으나, 이 경우에는 사진이나 그림의 광고 인쇄물과 같은 미려하고 화려한 분위기를 연출할 수 없어, 이 또한 광고 효과가 떨어지는 단점이 있다.

고안이 이루고자 하는 기술적 과제

따라서, 본 고안의 목적은 상기 제반 결점들을 해소하기 위해서 안출한 것으로, 사진이나 그림과 같은 광고 인쇄물에 의한 광고와 아울러 실제 물품이나 장식용 물품을 같이 전시하여 광고할 수 있게 하여 소비자들로 하여금 더 이목을 끌고 기억에 오래 남도록 하여 제품 판매를 향상시킬 수 있게 하는 광고 특성을 갖게 하고, 또한 광고 물품용 선반을 임의 위치로 이동할 수 있는 사용상의 편리성도 갖게 한 광고대를 제공하는 데 있다.

고안의 구성

상기 목적을 달성하기 위한 본 고안의 선반이 설치된 광고대는 바닥으로부터 지지되며 전방만이 개구된 상자형의 몸체와 그 몸체의 개구된 전방으로 출입 가능하게 삽입된 서랍으로 이루어진 받침대; 상기 받침대의 상면 일측에 탈착되게 입설된 장방형의 틀체와 빛이 투과하는 재질이며 상기 틀체에 대응하는 크기를 이루어 그 틀체의 전면에 결합되고 일측면에는 광고인쇄물이 탈착되게 부착되어 외부에서 투시할 수 있게 하는 얇은 판체로 이루어진 광고판; 상기 광고판에서 상기 틀체의 내부에 전원과 연결되게 설치되어 전원 공급시 상기 판체에 대하여 빛을 발하여 상기 광고 인쇄물을 외부에서 선명하게 볼 수 있게 하는 형광 판체로 이루어진 조명등; 상기 틀체의 원하는 위치마다 수직을 이루게 탈부착되어 상기 광고 인쇄물에 대응하는 광고상품이나 임의의 광고 상품을 올려놓을 수 있는 재치부를 제공하여, 상기 조명등으로부터 발생되는 빛을 받을 수 있도록 한 선반; 및 상기 틀체의 양측틀을 따라 간격을 두고 설치된 다수개의 끼움홈들과 상기 선반에서 상기 틀체와의 대면 부위에 설치되어 상기 끼움홈에 선택적으로 끼움 고정하거나 분리하기 위한 결합수단을 포함하는 것을 특징으로 한다.

또한, 상기 광고판을 상기 받침대에 결합하기 위한 결합부재를 구비하고, 상기 결합부재는 상기 광고판과 상기 받침대가 서로 대면하는 부위에 각각 상하로 마주보게 쌍을 이루는 삽입홈을 설치하여 상하로 형성된 상기 삽입홈에 동시에 삽입되어 상기 광고판과 상기 받침대를 결합하게 지지하는 지지바아와 상기 지지바아가 상기 삽입홈에 삽입된 상태에서 상기 광고판과 상기 받침대에 탈착되게 고정되도록 하는 다수개의 고정볼트로 이루어지는 것이 바람직하다.

또한, 상기 받침대에는 광고대의 이동용 바퀴를 설치하는 것이 바람직하다.

이하, 본 고안의 바람직한 실시 예를 첨부한 도면을 참조하여 상세히 설명하면 다음과 같다. 도면 전체를 통하여 동일한 부분에는 동일한 도면보호를 사용한다.

도 1은 본 고안에 따른 선반이 설치된 광고대의 제1실시 예를 표시한 분해 사시도이고, 도 2는 도 1의 조립된 상태를 표시한 사시도이고,

도면 표시와 같이, 본 고안에 따른 선반이 설치된 광고대는 받침대(110)와 광고판(120)과 조명등(127)과 선반(130)으로 이루어진다.

상기 받침대(110)는 바닥으로부터 지지되는 전방만이 개구된 상자형 몸체를 이루는데 그 상자형 몸체의 하부 네 모퉁이에는 바닥으로부터 상기 받침대(110)를 지탱하면서 운반이 용이하게 하는 이동용 바퀴(111)들이 설치된다. 또한, 상기 받침대(110)의 개구된 전방에는 물건을 넣을 수 있는 수용실(113a)을 내부에 갖고 전(前)면에는 손잡이(113b)가 설치된 서랍(113)이 상기 상자형 몸체의 내부로 출입 가능하게 설치되다.

상기 광고판(120)은 상기 받침대(110)의 상부로 결합부재(150)에 의해 탈착되게 고정 설치된다. 상기 결합부재(150)는 지지바아(151)와 다수개의 고정볼트(153)로 이루어진다. 상기 지지바아(151)는 상기 받침대(110)와 상기 광고판(120)이 서로 연결되게 결합하는 것으로서 상기 받침대(110)와 상기 광고판(120)에는 각각 서로 대치되는 부위에 설치된 홈이 한 쌍을 이루는 제1삽입홈(115)과 상기 제1삽입홈(115)과 같은 형태로 반대측에 형성된 제2삽입홈(125)이 설치되는데, 상기 지지바아(151)는 상기 제1, 제2삽입홈(115, 125)에 삽입되어 상기 받침대(110)와 상기 광고판(120)이 서로 결합할 수 있게 지지한다. 그리고 상기 고정볼트(153)들은 상기 받침대(110)와 상기 광고판(120)에 상기 지지바아(151)가 삽입된 상태에서 상기 지지바아(151)를 상기 받침대(110)와 상기 광고판(120)에 탈착 가능하면서 상호 고정할 수 있게 한다.

도 3은 도 2에서 도면 부호 120만을 분리하여 표시한 확대 정면도이고, 도 4는 도 3의 I-I선 방향에서 보아 표시한 단면도이고, 도 5는 도 4의 "A"부분에 대한 확대도이다.

도면 표시와 같이, 상기 광고판(120)은 내부에 전원과 연결되게 전원소켓 또는 건전지 중 어느 하나가 설치된 틀체(121)를 구비하고 그 틀체(121)의 세로방향으로 양측의 내주연부의 길이를 따라 연속되게 걸림턱(123)이 설치되고 상기 걸림턱(123)에 걸리도록 그 걸림턱(123)에 대응되는 연결고리(128)가 세로방향으로 양쪽 모서리를 따라 설치된 상기 틀체(121)

에 대응하는 크기의 투명한 수지재질의 판체(129)가 상기 걸림턱(123)에 의해 상기 틀체(121)에 탈착되게 설치된다. 그리고 상기 판체(129)의 일측면에는 상기 판체(129)와 대응하는 크기로 얇으며 빛이 투과되는 재질로 이루어진 광고인쇄물(129a)이 외부에서 쉽게 볼 수 있는 위치에 탈착되게 설치된다. 또한, 상기 틀체(121)의 세로방향으로 양측의 전방부에는 그 길이를 따라 끼움홈(122)이 다수개로 배열된다. 이렇게 상기 틀체(121)와 상기 판체(129)에 의해 상기 광고판(120)을 구성한다. 그리고 상기 틀체(121)의 내측으로는 다수개의 형광등으로 이루어진 조명등(127)이 배열되어 빛을 발할 수 있게 설치된다. 상기 조명등(127)은 형광등이나 백열등과 같은 전등 또는 LED 등을 사용할 수도 있지만, 본 고안에서는 열이 없고 저 전력을 사용하는 램프(EEFLLAMP)를 사용하는 것이 바람직하다. 그리고 상기 조명등(127)에서 발하는 빛을 투과하도록 그 조명등(127)보다 전면에 위치되게 상기 광고 인쇄물(129a)이 설치된 상기 판체(129)가 설치되는데 이렇게 상기 판체(129)가 설치됨으로써 상기 광고 인쇄물(129a)이 상기 조명등(127)에서 발하는 빛에 의해 더욱 선명하고 미려하게 보일 수 있게 한다.

도 6은 도 2의 Ⅱ-Ⅱ선 방향에 따라 일부를 생략하고 표시한 부분 확대 단면도이다.

상기 선반(130)은 일단의 길이가 상기 광고판(120)의 가로길이와 동일한 길이의 장판형상을 이루며 그 일단 양측에는 하측으로 절곡된 끼움돌기(131)들이 설치되어 상기 광고판(120)에 설치된 다수개의 끼움홈(122)들 중 임의의 위치에 탈착되게 끼움 결합됨으로써 상기 선반(130)을 상기 광고판(120)의 어느 곳이나 원하는 위치에 설치할 수 있음과 아울러 상기 선반(130)을 다수개로 동시에 설치할 수도 있게 한다. 이렇게 설치된 상기 선반(130)은 상부에 광고용 물품이나 장식품 등을 올려놓아 상기 판체(129)에 설치된 광고인쇄물(129a)과 함께 전시되면서 실물감을 살려 광고의 효과를 극대화함과 아울러 외관상의 미려함을 갖게 하는 효과가 있다.

도 7은 본 고안에 따른 광고대의 변형 예를 나타낸 사시도이다.

도면 표시와 같이 상기 받침대(110)의 서랍부(113)는 필요에 따라 1개만 설치될 수도 있고 2개 이상 설치되어 수납공간을 늘림과 아울러 디자인적인 차별성을 두어 전시 및 광고를 하는데 식상 함을 없게 하고 용도 및 환경에 따라 다르게 사용할 수도 있게 함이 바람직하다.

도 8은 본 고안에 따른 제1실시 예와 변형 예를 결합하여 사용한 상태를 표시한 사시도이다.

도면 표시와 같이 본 고안의 선반이 설치된 광고대(100)는 크기와 받침대(110)의 서랍부(113)의 설치 개수가 다소 차이가 있는 여러개의 상기 선반이 설치된 광고대(100)를 나란히 설치하여 광고 효과와 외관상의 미려함을 더 높여 줄 수 있도록 다양한 형태로 조합하여 전시함에 있어 외관상의 다양성과 변화성을 줄 수 있게 배치함이 바람직하다.

고안의 효과

이상과 같이 본 고안에 의하면, 인쇄물에 의한 광고와 아울러 실물을 전시하여 광고를 할 수 있게 함으로서 소비자들에게 광고 물품을 강하게 각인시키어 높은 광고 효과를 얻게 하는 효과가 있고, 또한 광고 물품용 선반을 임의 위치로 옮겨 설치할 수 있어 광고 물품 전시에 편리성을 갖게 하는 효과가 있다.

도면의 간단한 설명

도 1은 본 고안에 따른 선반이 설치된 광고대의 제1실시 예를 표시한 분해 사시도,

도 2는 도 1의 조립된 상태를 표시한 사시도,

도 3은 도 2에서 도면 부호 120만을 분리하여 표시한 확대 정면도,

도 4는 도 3의 I-I선 방향에서 보아 표시한 단면도,

도 5는 도 4의 "A"부분에 대한 확대도,

도 6은 도 2의 Ⅱ-Ⅱ선 방향에 따라 일부를 생략하고 표시한 부분 확대 단면도,

도 7은 본 고안에 따른 광고대의 변형 예를 나타낸 사시도,

도 8은 본 고안에 따른 제1실시 예와 변형 예를 결합하여 사용한 상태를 표시한 사시도이다.

<도면의 주요부분에 대한 부호의 설명>

100: 광고대 110: 받침대

120: 광고판 130: 선반

150: 결합부재

도면

도면1

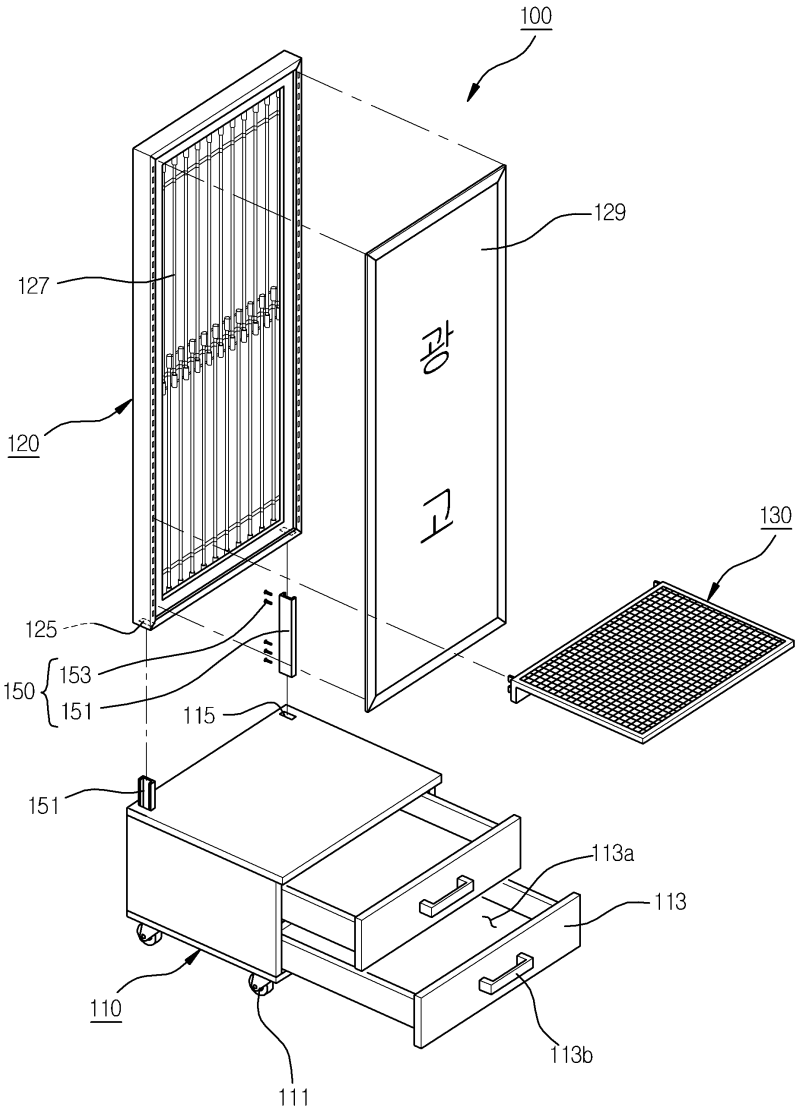

도면2

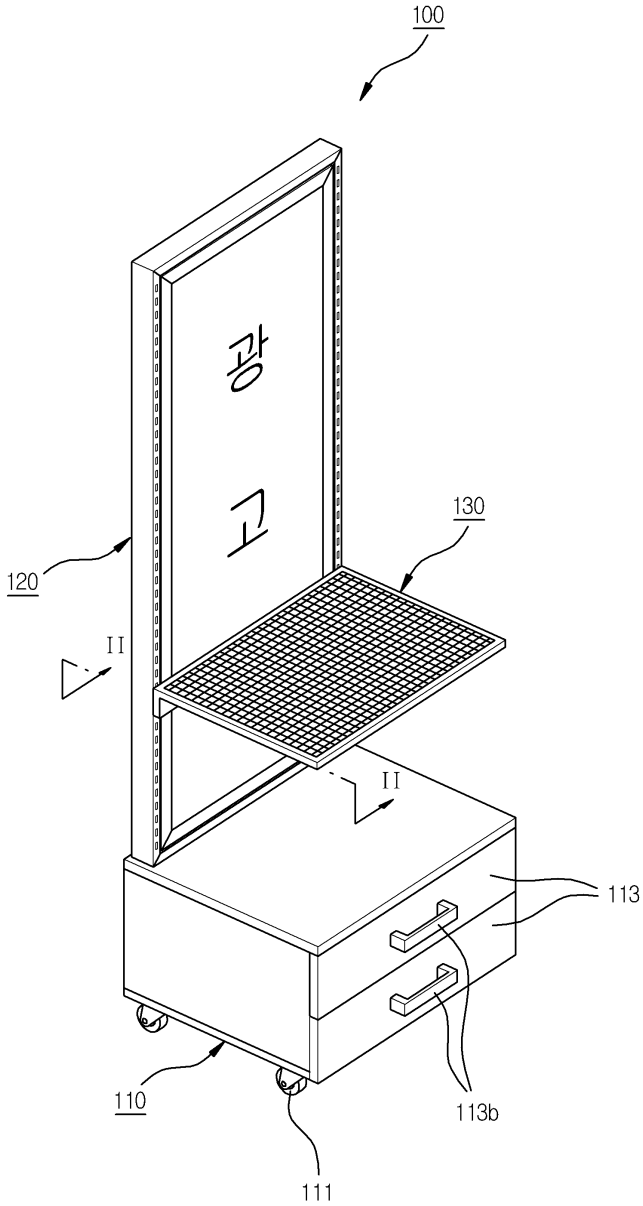

도면3

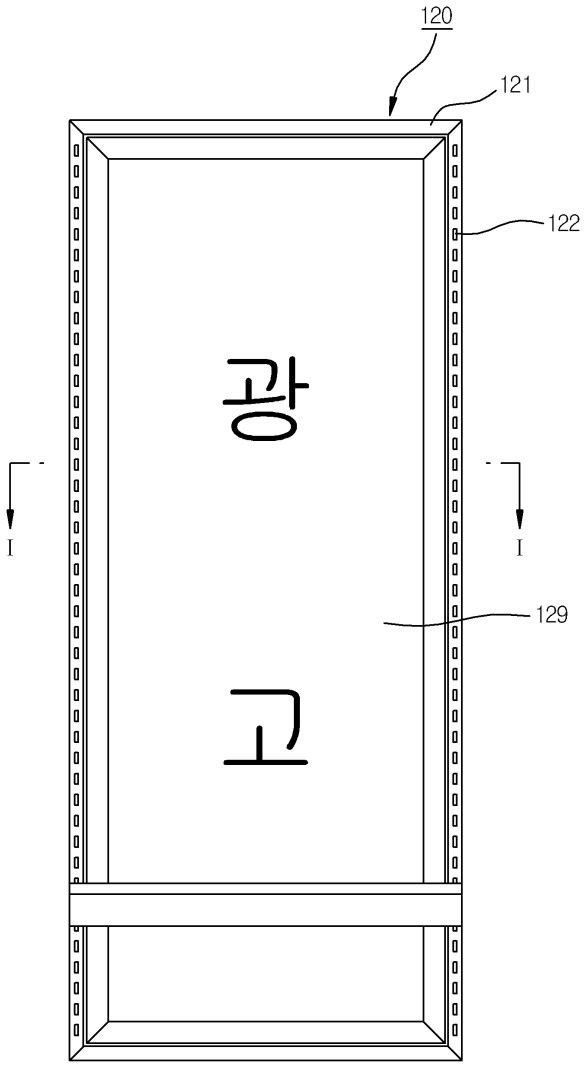

도면4

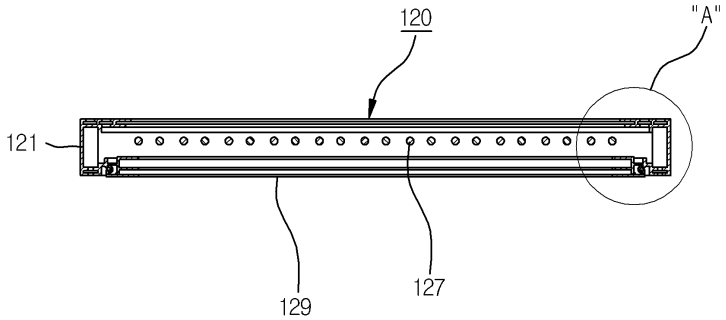

도면5

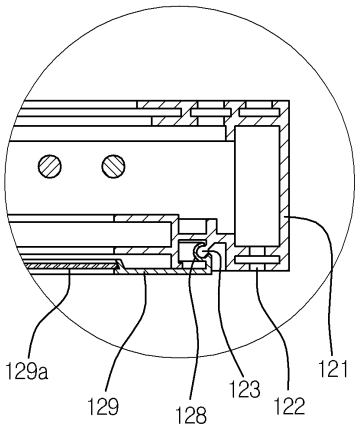

도면6

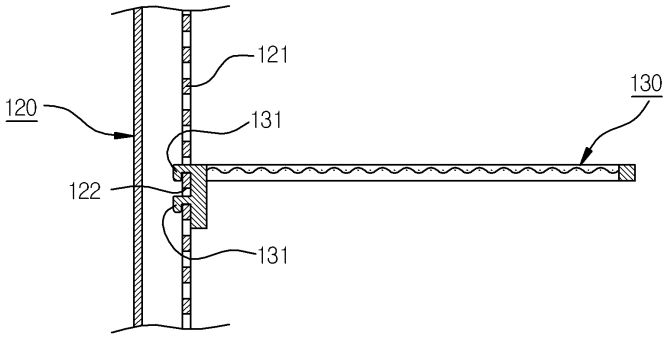

도면7

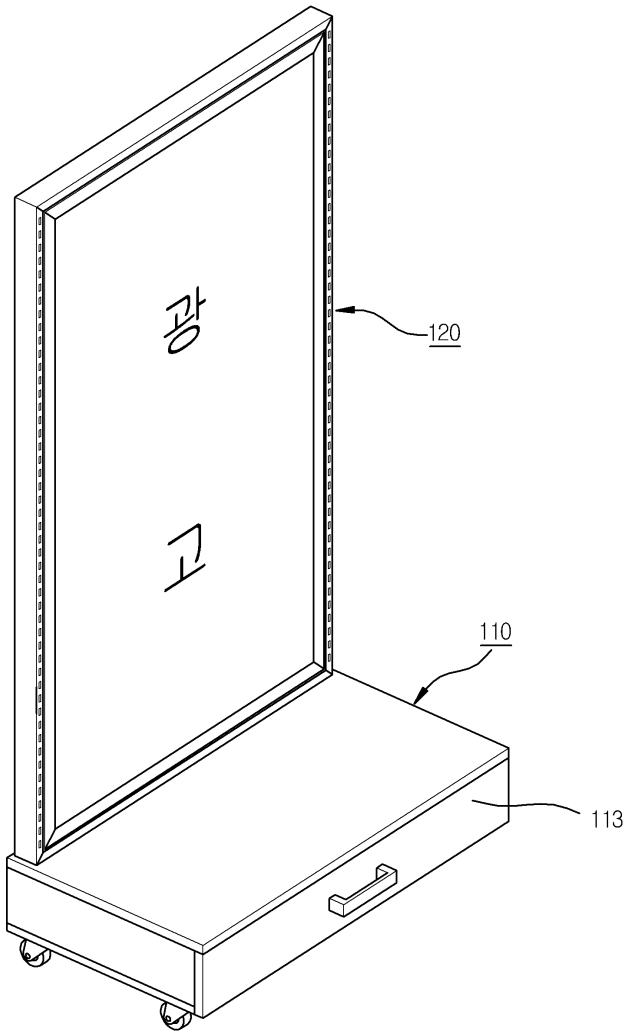

도면8

