(19)中华人民共和国国家知识产权局

(12)实用新型专利

(10)授权公告号 CN 208823232 U
(45)授权公告日 2019.05.07

(21)申请号 201820829302.3

(22)申请日 2018.05.31

(73)专利权人 衡水雷晟医疗器械有限公司
地址 053200 河北省衡水市冀州区信都花园信都路门店

(72)发明人 于政

(51)Int.Cl.
A61G 7/015(2006.01)

权利要求书1页 说明书4页 附图2页

(54)实用新型名称

一种新型多功能护理床

(57)摘要

本实用新型公开了一种新型多功能护理床，包括护理床床架、背部升降支架控制器、腿部升降床架控制器和防护栏，所述臀部固定架远离背部升降床架的一端连接有腿部升降床架，且腿部升降床架远离臀部固定架的一端连接有活动架，所述背部升降支架控制器设置于背部升降床架所在护理床床架面的垂面，且背部升降床架靠近护理床床架的一侧护理床床架的内部设置有第一液压固定杆。该新型多功能护理床升降支架通过伸缩杆与背部升降床架之间构成升降结构，且升降支架升降与背部升降床架形成的角度为15°-20°，伸缩杆升降，可以直接升起头部床垫下端的升降支架升起30度，可以使人体头部各器官恢复到正常效果，使病人在进食、呼吸、观看事物等更加舒适。

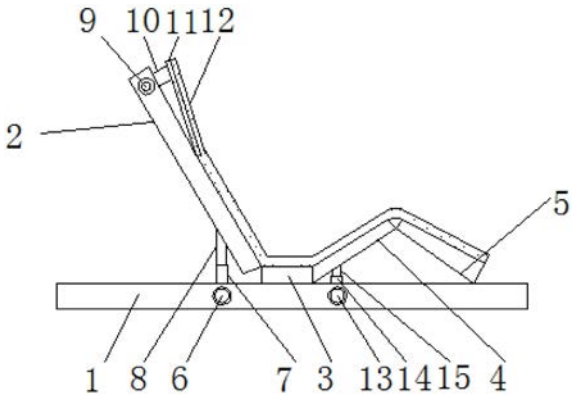

CN 208823232 U

1.一种新型多功能护理床，包括护理床床架(1)、背部升降支架控制器(6)、腿部升降床架控制器(13)和防护栏(16)，其特征在于：所述护理床床架(1)的一侧安装有背部升降床架(2)，且背部升降床架(2)与臀部固定架(3)位于护理床床架(1)的同一侧，所述臀部固定架(3)远离背部升降床架(2)的一端连接有腿部升降床架(4)，且腿部升降床架(4)远离臀部固定架(3)的一端连接有活动架(5)，所述背部升降支架控制器(6)设置于背部升降床架(2)所在护理床床架(1)面的垂面，且背部升降床架(2)靠近护理床床架(1)的一侧护理床床架(1)的内部设置有第一液压固定杆(7)，所述第一液压固定杆(7)远离护理床床架(1)的一端连接有第一液压活动杆(8)，且第一液压活动杆(8)远离第一液压固定杆(7)的一端连接有背部升降床架(2)，所述背部升降床架(2)远离第一液压活动杆(8)所在背部升降床架(2)垂面设置有头部升降支架控制器(9)，且背部升降床架(2)远离第一液压活动杆(8)的一端连接有伸缩杆(10)，所述伸缩杆(10)远离背部升降床架(2)的一端连接有升降支架(11)，且升降支架(11)远离伸缩杆(10)的一端设置有床垫(12)，所述腿部升降床架控制器(13)与背部升降支架控制器(6)位于护理床床架(1)的同一侧面，所述腿部升降床架(4)靠近护理床床架(1)的一侧连接有第二液压固定杆(14)，且第二液压固定杆(14)靠近护理床床架(1)的一侧连接有第二液压活动杆(15)，所述防护栏(16)对称设置于护理床床架(1)的上方，且防护栏(16)与床垫(12)位于护理床床架(1)的同一侧，所述防护栏(16)与固定底座(17)位于护理床床架(1)的同一侧，且固定底座(17)远离护理床床架(1)的一侧安装有支撑杆(20)，所述支撑杆(20)与固定底座(17)的连接处固定底座(17)的内侧开设有通孔(18)，且通孔(18)远离固定底座(17)的一侧安装有连接杆(19)，所述支撑杆(20)远离固定底座(17)的一端安装有支撑扶手(22)，且支撑杆(20)与支撑扶手(22)的连接处连接有连接轴(21)。

2.根据权利要求1所述的一种新型多功能护理床，其特征在于：所述背部升降床架(2)通过第一液压固定杆(7)、第一液压活动杆(8)与护理床床架(1)构成升降结构，且第一液压活动杆(8)的半径小于第一液压固定杆(7)的半径，并且背部升降床架(2)升降与护理床床架(1)之间形成的角度为30°-70°。

3.根据权利要求1所述的一种新型多功能护理床，其特征在于：所述升降支架(11)通过伸缩杆(10)与背部升降床架(2)之间构成升降结构，且升降支架(11)升降与背部升降床架(2)形成的角度为15°-20°。

4.根据权利要求1所述的一种新型多功能护理床，其特征在于：所述第二液压固定杆(14)与第二液压活动杆(15)之间构成伸缩结构，且第二液压固定杆(14)的最大高度与第二液压活动杆(15)的最大高度相等。

5.根据权利要求1所述的一种新型多功能护理床，其特征在于：所述支撑杆(20)与固定底座(17)之间形成可折叠结构，且支撑杆(20)的直径小于固定底座(17)的内部尺寸。

6.根据权利要求1所述的一种新型多功能护理床，其特征在于：所述支撑扶手(22)通过连接轴(21)与支撑杆(20)之间为旋转结构，且支撑扶手(22)的内部尺寸大于支撑杆(20)的外部尺寸，并且支撑杆(20)与固定底座(17)之间为卡合结构。

一种新型多功能护理床

技术领域

[0001] 本实用新型涉及护理床技术领域，具体为一种新型多功能护理床。

背景技术

[0002] 护理床一般在医院中用处较多，也有少部分用于行动便的家庭中，对于病人来说，本身就受到疾病的摧残，如果没有好的护理床，会使病人的心理受到极大的挑战，因此护理床的选择十分重要。目前市场上的护理床虽然种类和数量非常多，但是大多数的原始护理床的两侧不具有支撑扶手，不便于病人手扶支撑上下床，使用不方便、不安全，原始护理床背部支撑架升起后人体头部的角度使口腔、气管变大，咽道、食道变窄，使病人在吃饭、口咽唾液和观看事物时很不舒服，同时长时间保持此躺姿存在安全隐患。

实用新型内容

[0003] 本实用新型的目的在于提供一种新型多功能护理床，以解决上述背景技术提出的目前市场上的原始护理床的两侧不具有支撑扶手，不便于病人手扶支撑上下床，使用不方便、不安全，原始护理床背部支撑架升起后人体头部的角度使口腔、气管变大，咽道、食道变窄，使病人在吃饭、口咽唾液和观看事物时很不舒服，同时长时间保持此躺姿存在安全隐患的问题。

[0004] 为实现上述目的，本实用新型提供如下技术方案：一种新型多功能护理床，包括护理床床架、背部升降支架控制器、腿部升降床架控制器和防护栏，所述护理床床架的一侧安装有背部升降床架，且背部升降床架与臀部固定架位于护理床床架的同一侧，所述臀部固定架远离背部升降床架的一端连接有腿部升降床架，且腿部升降床架远离臀部固定架的一端连接有活动架，所述背部升降支架控制器设置于背部升降床架所在护理床床架面的垂面，且背部升降床架靠近护理床床架的一侧护理床床架的内部设置有第一液压固定杆，所述第一液压固定杆远离护理床床架的一端连接有第一液压活动杆，且第一液压活动杆远离第一液压固定杆的一端连接有背部升降床架，所述背部升降床架远离第一液压活动杆所在背部升降床架垂面设置有头部升降支架控制器，且背部升降床架远离第一液压活动杆的一端连接有伸缩杆，所述伸缩杆远离背部升降床架的一端连接有升降支架，且升降支架远离伸缩杆的一端设置有床垫，所述腿部升降床架控制器与背部升降支架控制器位于护理床床架的同一侧面，所述腿部升降床架靠近护理床床架的一侧连接有第二液压固定杆，且第二液压固定杆靠近护理床床架的一侧连接有第二液压活动杆，所述防护栏对称设置于护理床床架的上方，且防护栏与床垫位于护理床床架的同一侧，所述防护栏与固定底座位于护理床床架的同一侧，且固定底座远离护理床床架的一侧安装有支撑杆，所述支撑杆与固定底座的连接处固定底座的内侧开设有通孔，且通孔远离固定底座的一侧安装有连接杆，所述支撑杆远离固定底座的一端安装有支撑扶手，且支撑杆与支撑扶手的连接处连接有连接轴。

[0005] 优选的，所述背部升降床架通过第一液压固定杆、第一液压活动杆与护理床床架

构成升降结构，且第一液压活动杆的半径小于第一液压固定杆的半径，并且背部升降床架升降与护理床床架之间形成的角度为30°-70°。

[0006] 优选的，所述升降支架通过伸缩杆与背部升降床架之间构成升降结构，且升降支架升降与背部升降床架形成的角度为15°-20°。

[0007] 优选的，所述第二液压固定杆与第二液压活动杆之间构成伸缩结构，且第二液压固定杆的最大高度与第二液压活动杆的最大高度相等。

[0008] 优选的，所述支撑杆与固定底座之间形成可折叠结构，且支撑杆的直径小于固定底座的内部尺寸。

[0009] 优选的，所述支撑扶手通过连接轴与支撑杆之间为旋转结构，且支撑扶手的内部尺寸大于支撑杆的外部尺寸，并且支撑杆与固定底座之间为卡合结构。

[0010] 与现有技术相比，本实用新型的有益效果是：该新型多功能护理床：

[0011] 1.支撑扶手通过连接轴与支撑杆之间为旋转结构，在护理床床头两侧的护理床床架上各设置有固定底座，固定底座通过连接杆设置有支撑扶手，此支撑扶手可通过固定底座现向下折叠，在不使用时可向一侧推动折叠，此支撑扶手便于病人在上下床时手扶使用；

[0012] 2.升降支架通过伸缩杆与背部升降床架之间构成升降结构，伸缩杆升降，可以直接升起头部床垫下端的升降支架升起30度，可以使人体头部各器官恢复到正常效果，使病人在进食、呼吸、观看事物等更加舒适；

[0013] 3.支撑扶手靠近护理床床架一侧为空心结构，且支撑扶手的内部尺寸大于支撑杆的直径，推动支撑扶手，支撑扶手在连接轴的带动下，支撑扶手开始旋转，旋转90°后，支撑扶手直接扣在支撑杆的外侧，方便将支撑杆与支撑扶手的体积最小化，方便折叠支撑扶手。

附图说明

[0014] 图1为本实用新型结构示意图；

[0015] 图2为本实用新型侧视结构示意图；

[0016] 图3为本实用新型俯视结构示意图；

[0017] 图4为本实用新型俯视结构示意图。

[0018] 图中：1、护理床床架，2、背部升降床架，3、臀部固定架，4、腿部升降床架，5、活动架，6、背部升降支架控制器，7、第一液压固定杆，8、第一液压活动杆，9、头部升降支架控制器，10、伸缩杆，11、升降支架，12、床垫，13、腿部升降床架控制器，14、第二液压固定杆，15、第二液压活动杆，16、防护栏，17、固定底座，18、通孔，19、连接杆，20、支撑杆，21、连接轴，22、支撑扶手。

具体实施方式

[0019] 下面将结合本实用新型实施例中的附图，对本实用新型实施例中的技术方案进行清楚、完整地描述，显然，所描述的实施例仅仅是本实用新型一部分实施例，而不是全部的实施例。基于本实用新型中的实施例，本领域普通技术人员在没有做出创造性劳动前提下所获得的所有其他实施例，都属于本实用新型保护的范围。

[0020] 请参阅图1-4，本实用新型提供一种技术方案：一种新型多功能护理床，包括护理床床架1、背部升降床架2、臀部固定架3、腿部升降床架4、活动架5、背部升降支架控制器6、

第一液压固定杆7、第一液压活动杆8、头部升降支架控制器9、伸缩杆10、升降支架11、床垫12、腿部升降床架控制器13、第二液压固定杆14、第二液压活动杆15、防护栏16、固定底座17、通孔18、连接杆19、支撑杆20、连接轴21和支撑扶手22，护理床床架1的一侧安装有背部升降床架2，且背部升降床架2与臀部固定架3位于护理床床架1的同一侧，臀部固定架3远离背部升降床架2的一端连接有腿部升降床架4，且腿部升降床架4远离臀部固定架3的一端连接有活动架5，背部升降床架2通过第一液压固定杆7、第一液压活动杆8与护理床床架1构成升降结构，且第一液压活动杆8的半径小于第一液压固定杆7的半径，并且背部升降床架2升降与护理床床架1之间形成的角度为30°-70°，通过背部升降支架控制器6控制第一液压活动杆8和第一液压固定杆7的升降，从而控制背部升降床架2的升降，在上升的过程中背部床垫12上下层会自动滑移，调整坐姿，可以减轻腹部压迫感，营造舒适坐姿，背部升降支架控制器6设置于背部升降床架2所在护理床床架1面的垂面，且背部升降床架2靠近护理床床架1的一侧护理床床架1的内部设置有第一液压固定杆7，第一液压固定杆7远离护理床床架1的一端连接有第一液压活动杆8，且第一液压活动杆8远离第一液压固定杆7的一端连接有背部升降床架2，背部升降床架2远离第一液压活动杆8所在背部升降床架2垂面设置有头部升降支架控制器9，且背部升降床架2远离第一液压活动杆8的一端连接有伸缩杆10，伸缩杆10远离背部升降床架2的一端连接有升降支架11，且升降支架11远离伸缩杆10的一端设置有床垫12，升降支架11通过伸缩杆10与背部升降床架2之间构成升降结构，且升降支架11升降与背部升降床架2形成的角度为15°-20°，伸缩杆10升降，可以直接升起头部床垫下端的升降支架11升起30度，可以使人体头部各器官恢复到正常效果，使病人在进食、呼吸、观看事物等更加舒适，腿部升降床架控制器13与背部升降支架控制器6位于护理床床架1的同一侧面，腿部升降床架4靠近护理床床架1的一侧连接有第二液压固定杆14，且第二液压固定杆14靠近护理床床架1的一侧连接有第二液压活动杆15，第二液压固定杆14与第二液压活动杆15之间构成伸缩结构，且第二液压固定杆14的最大高度与第二液压活动杆15的最大高度相等，当进行收缩时，第二液压活动杆15可以直接收纳在第二液压固定杆14的内部，保证不会凸出床面，方便收纳第二液压活动杆15，床面没有凸起，增加床面的舒适度，防护栏16对称设置于护理床床架1的上方，且防护栏16与床垫12位于护理床床架1的同一侧，防护栏16与固定底座17位于护理床床架1的同一侧，且固定底座17远离护理床床架1的一侧安装有支撑杆20，支撑杆20与固定底座17之间形成可折叠结构，且支撑杆20的直径小于固定底座17的内部尺寸，支撑杆20直接推动，使支撑杆20直接坐落于固定底座17的槽体内侧，可以实现支撑杆20向下折叠的目的，不适应时，病人不会直接撞击到支撑杆20，方便收纳支撑杆20，支撑杆20与固定底座17的连接处固定底座17的内侧开设有通孔18，且通孔18远离固定底座17的一侧安装有连接杆19，支撑杆20远离固定底座17的一端安装有支撑扶手22，且支撑杆20与支撑扶手22的连接处连接有连接轴21，支撑扶手22通过连接轴21与支撑杆20之间为旋转结构，且支撑扶手22的内部尺寸大于支撑杆20的外部尺寸，并且支撑杆20与固定底座17之间为卡合结构，在护理床床头两侧的护理床床架1上各设置有固定底座17，固定底座17通过支撑杆20设置有支撑扶手22，此支撑扶手22可通过固定底座17现向下折叠，在不使用时可向一侧推动折叠，此支撑扶手22便于病人在上下床时手扶使用。

[0021] 工作原理：在使用该新型多功能护理床时，首先，拖动支撑杆20，使支撑杆20在固定底座17内侧通过连接杆19在通孔18内侧转动，旋转支撑杆20到90°时，支撑杆20直接扣在

固定底座17的内侧，通过连接轴21旋转支撑扶手22，使支撑扶手22在支撑杆20上方旋转至与护理床床架1平行，病人直接撑在支撑扶手22上，方便病人上下护理床，病人在护理床的上方时，防护栏16可以保护病人避免出现左右掉落的情况，由于需要靠背升起时，操控背部升降支架控制器6，通过第一液压固定杆7和第一液压活动杆8的伸缩，使背部升降床架2上升，升降到合适的位置时，通过头部升降支架控制器9调整头部的合适角度，在调整的过程中，伸缩杆10带动升降支架11和床垫12上移，使头部得到合适的舒缓，使病人在进食、呼吸、观看事物等更加舒适，腿部需要弯曲时，通过腿部升降床架控制器13调整第二液压固定杆14和第二液压活动杆15的高度，从而实现腿部升降床架4的上升，在此过程中腿部升降床架4上升，拖动活动架5出现滑移的现象，在调整的过程中，臀部固定架3固定在护理床床架1的上方，维持病人舒适的角度，本说明中未作详细描述的内容属于本领域专业技术人员公知的现有技术。

[0022] 尽管参照前述实施例对本实用新型进行了详细的说明，对于本领域的技术人员来说，其依然可以对前述各实施例所记载的技术方案进行修改，或者对其中部分技术特征进行等同替换，凡在本实用新型的精神和原则之内，所作的任何修改、等同替换、改进等，均应包含在本实用新型的保护范围之内。

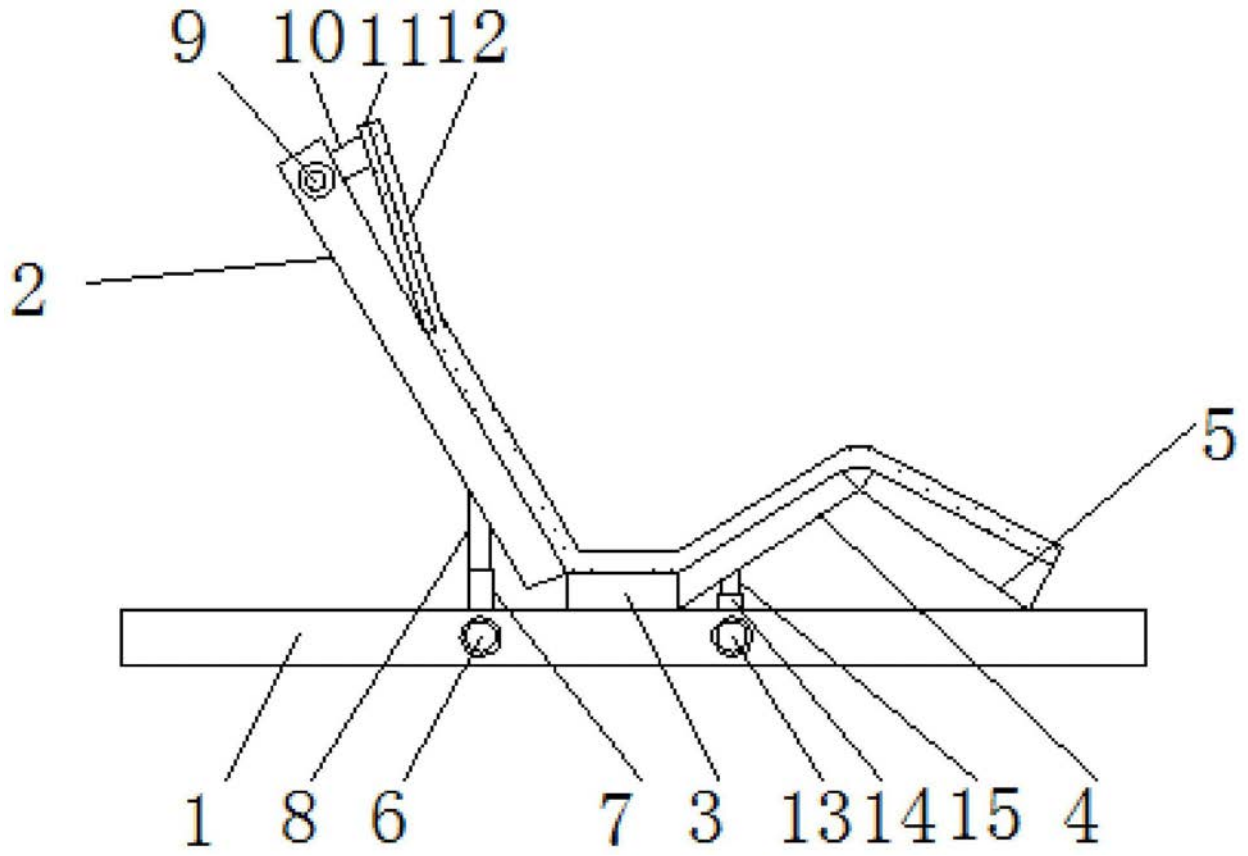

图1

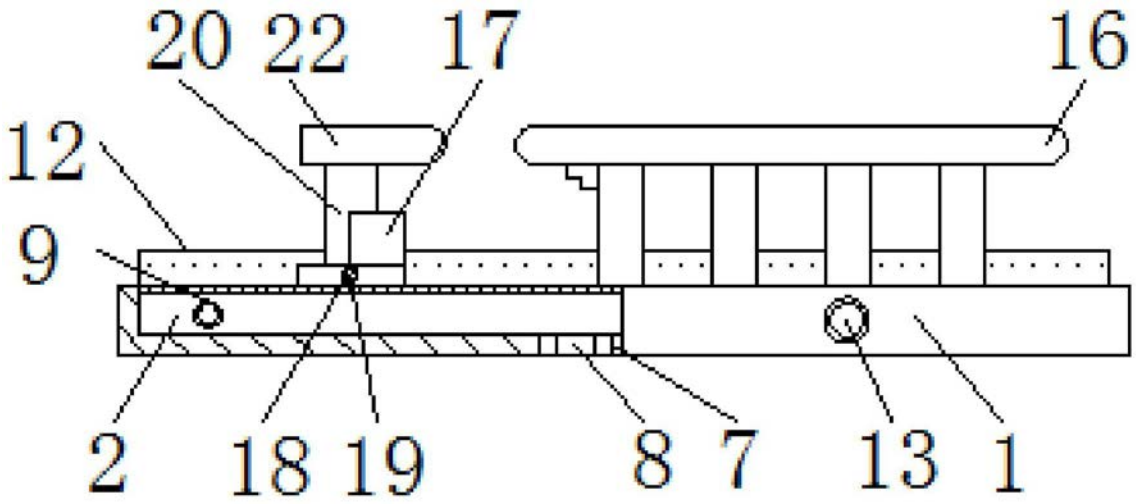

图2

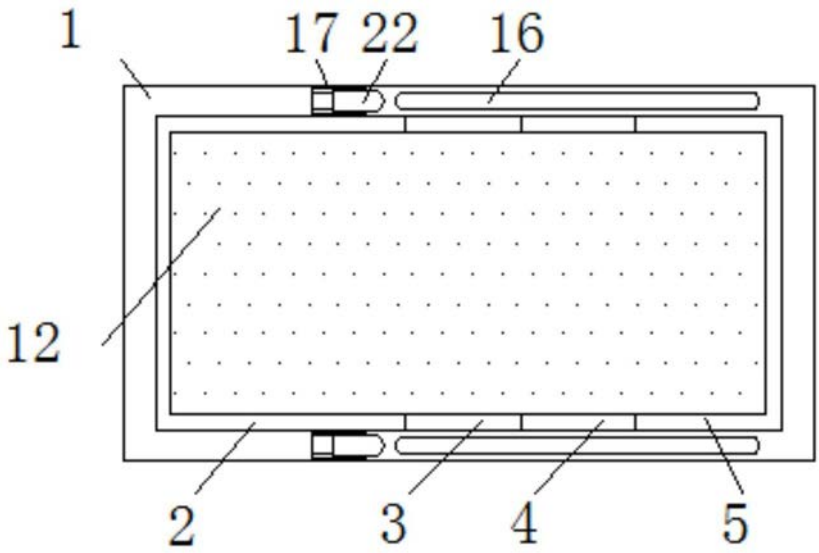

图3

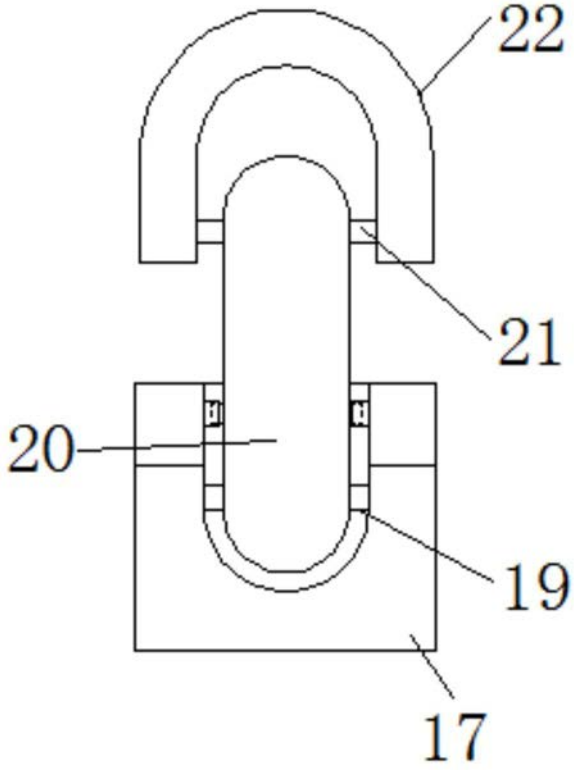

图4