(19)中华人民共和国国家知识产权局

(12)实用新型专利

(10)授权公告号 CN 206362097 U
(45)授权公告日 2017.07.28

(21)申请号 201621228361.2

(22)申请日 2016.11.16

(73)专利权人 邱田福
地址 344603 江西省抚州市黎川县西城乡丰南村舒家19号户1

(72)发明人 邱田福

(51)Int.Cl.
F26B 9/06(2006.01)
F26B 23/04(2006.01)
F26B 25/08(2006.01)

权利要求书1页 说明书2页 附图4页

(54)实用新型名称

一种烤箱

(57)摘要

本实用新型公开了一种烤箱,包括烤箱架和加热片组,加热片组包括加热片、固定片、第一卡扣和第二卡扣,加热片连接在固定片上,第一卡扣和第二卡扣将加热片固定在固定片上,加热片组采用若干个加热组成,加热片采用陶瓷加热片,加热片包括加热片底座、导线,加热片底座上端面连接有导线,加热片组采用48个加热片组成,加热片底座上面设有凹槽,凹槽用来安装第二卡扣,第一卡扣、第二卡扣采用耐高温金属制作而成。本实用新型能使被加热物料受热均匀、烘烤质量好、生产效率高,安装维护方便。

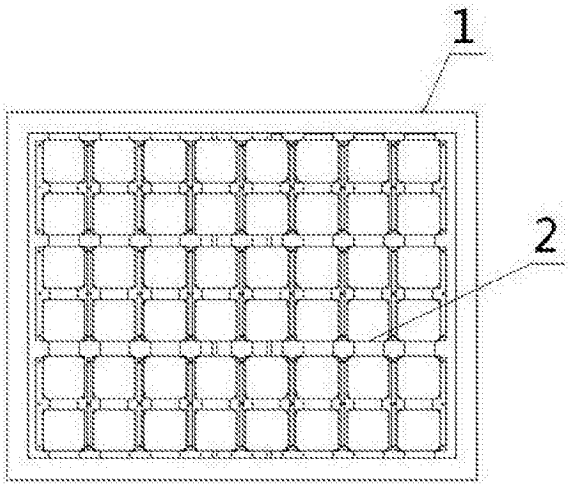

CN 206362097 U

1.一种受热均匀的陶瓷烤箱,包括烤箱架和加热片组,其特征在于:所述加热片组包括加热片、固定片、第一卡扣和第二卡扣;所述加热片连接在固定片上,第一卡扣和第二卡扣将加热片固定在固定片上;所述加热片组采用若干个加热组成,所述加热片采用陶瓷加热片。

2.根据权利要求1所述的一种受热均匀的陶瓷烤箱,其特征在于:所述加热片包括加热片底座、导线,加热片底座上端面连接有导线。

3.根据权利要求1所述的一种受热均匀的陶瓷烤箱,其特征在于:所述加热片组采用48个加热片组成。

4.根据权利要求1所述的一种受热均匀的陶瓷烤箱,其特征在于:所述加热片底座上面设有凹槽,凹槽用来安装第二卡扣。

5.根据权利要求1所述的一种受热均匀的陶瓷烤箱,其特征在于:所述第一卡扣、第二卡扣采用耐高温金属制作而成。

一种烤箱

技术领域

[0001] 本实用新型涉及机械领域，具体涉及一种工业烤箱。

背景技术

[0002] 随着我国工业化进程的加快，我国的机械工业得到了长足的发展，工业烤箱作为工业领域的一个设备也应运而生，工业烤箱应用的范围很广泛，可加热各种工业物料物料，现有工业烤箱存在受热不均，传统工业烤箱受热中间高，两边少，此外安装与维护不便。

实用新型内容

[0003] 针对现有技术的不足，本实用新型的目的在于提供一种受热均匀、烘烤质量好、生产效率高、安装维护方便的烤箱 。

[0004] 为了实现上述目的，本实用新型采用如下技术方案：一种烤箱，包括烤箱架、加热片组 ，其特征在于：所述加热片组包括加热片、固定片、第一卡扣、第二卡扣；所述加热片连接在固定片上，第一卡扣、第二卡扣将加热片固定在固定片上。

[0005] 进一步，所述所述加热片包括加热片底座、导线，加热片底座上端面连接有导线；

[0006] 进一步，所述所述加热片底座采用陶瓷材料制作而成；

[0007] 进一步，所述所述加热片底座上面设有凹槽，凹槽用来安装第二卡扣。

[0008] 进一步，所述第一卡扣、第二卡扣采用耐高温金属制作而成。

[0009] 本实用新型的有益效果是：

[0010] 本实用新型烤箱架上设有加热片组，通过加热片组加热，可以使被加热物料受热均匀，缩短了被加热物料放置在烤箱内的时间，提高了生产效率，而且因受热均匀，提高了加工质量，此外加热片组安装与维修方便，当加热片组损坏时候，能够方便而快速的更换同款加热片组，减少了因加热片损坏而造成的停工时间，提高了经济效益；加热片底座采用陶瓷材料制作而成，具有长寿命、保温性能好、机械性能强、耐腐蚀、抗磁场等优点，此外导热效率高，热面温度均匀，可以节省能源及电费支出；加热片底座上设有的凹槽，用来将加热片安装在固定片上，此外通过第一卡扣和第二卡扣将加热片紧紧固定在固定片上，第一卡扣、第二卡扣为耐高温金属制作而成。

附图说明

[0011] 为了更清楚地说明本实用新型实施例或现有技术中的技术方案，下面将对实施例或现有技术描述中所需要使用的附图作简单地介绍：

[0012] 图1为本实用新型结构示意图；

[0013] 图2为本实用新型分解结构示意图；

[0014] 图3为本实用新型主视图；

[0015] 图4为图1中烤箱架主视图；

[0016] 图5为图1中加热片组结构示意图；

[0017] 图6为图5中加热片组结构分解示意图；

[0018] 图7为图6中加热片主视图。

[0019] 附图标号为：1-烤箱架、11-烤箱外框、12-支撑杆、13-空腔、2-加热片组、21-加热片、211-加热片底座、2111-凹槽、212-导线、22-固定片、23-第一卡扣、24-第二卡扣。

具体实施方式

[0020] 参阅附图1—图3所示，烤箱包括烤箱架1、加热片组2，烤箱架1上设有加热片组2。

[0021] 参阅附图4所示，烤箱架1包括烤箱外框11、支撑杆12、空腔13，烤箱外框11上设有支撑杆12，支撑杆12之间设有空腔13。

[0022] 参阅附图5—图6所示，加热片组2包括加热片21、固定片22、第一卡扣23、第二卡扣24；加热片21连接在固定片22上，第一卡扣23、第二卡扣24将加热片固定在固定片22上。

[0023] 参阅附图7所示，加热片21包括加热片底座211、导线212，加热片底座211上端面连接有导线212，加热片底座211上面设有凹槽2111，凹槽2111用来安装第二卡扣24。

[0024] 本实用新型烤箱架上设有加热片组1，通过加热片组2加热，可以使被加热物料受热均匀，缩短了被加热物料放置在烤箱内的时间，提高了生产效率，而且因受热均匀，提高了加工质量，此外加热片组2安装与维修方便，当加热片组2损坏时候，能够方便而快速的更换同款加热片组2，减少了因加热片21损坏而造成的停工时间，提高了经济效益；加热片底座211采用陶瓷材料制作而成，具有长寿命、保温性能好、机械性能强、耐腐蚀、抗磁场等优点，此外导热效率高，热面温度均匀，可以节省能源及电费支出；加热片底座211上设有的凹槽2111，用来将加热片21安装在固定片22上，此外通过第一卡扣23和第二卡扣24将加热片21紧紧固定在固定片22上，第一卡扣23和第二卡扣24为耐高温金属制作而成。

[0025] 以上所述，仅为本实用新型的具体实施方式，但本实用新型的保护范围并不局限于此，任何不经过创造性劳动想到的变化或替换，都应涵盖在本实用新型的保护范围之内。因此，本实用新型的保护范围应该以权利要求书所限定的保护范围为准。

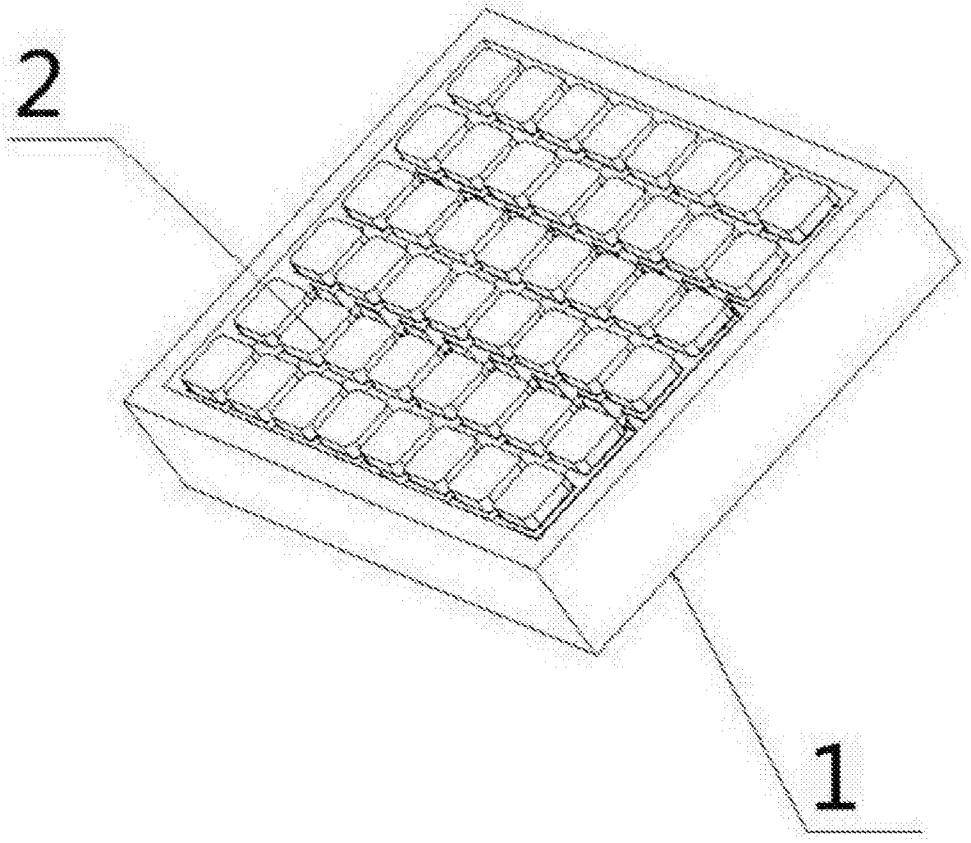

图1

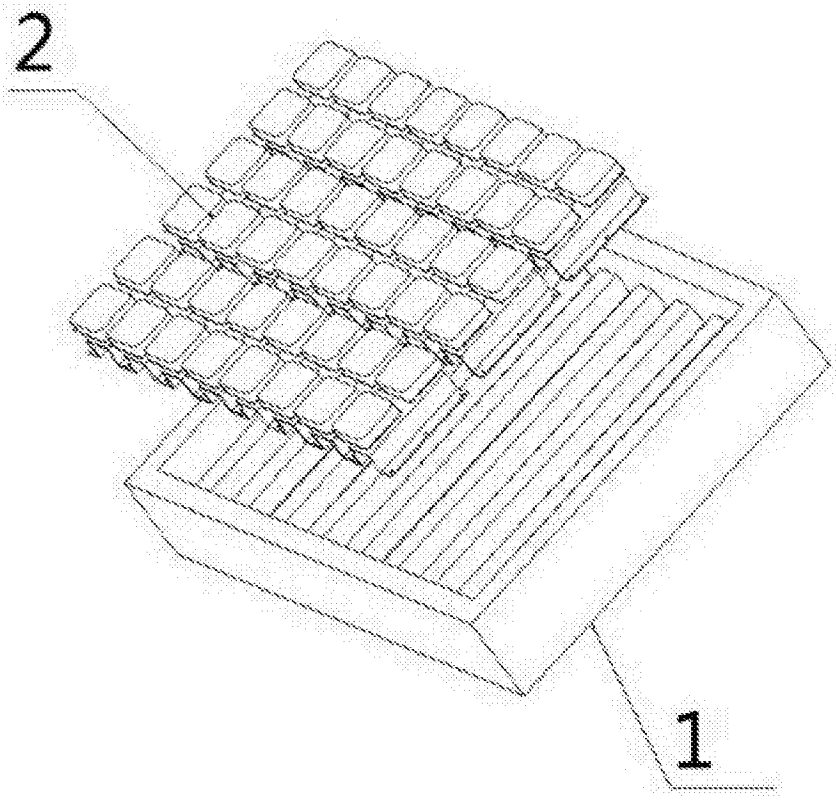

图2

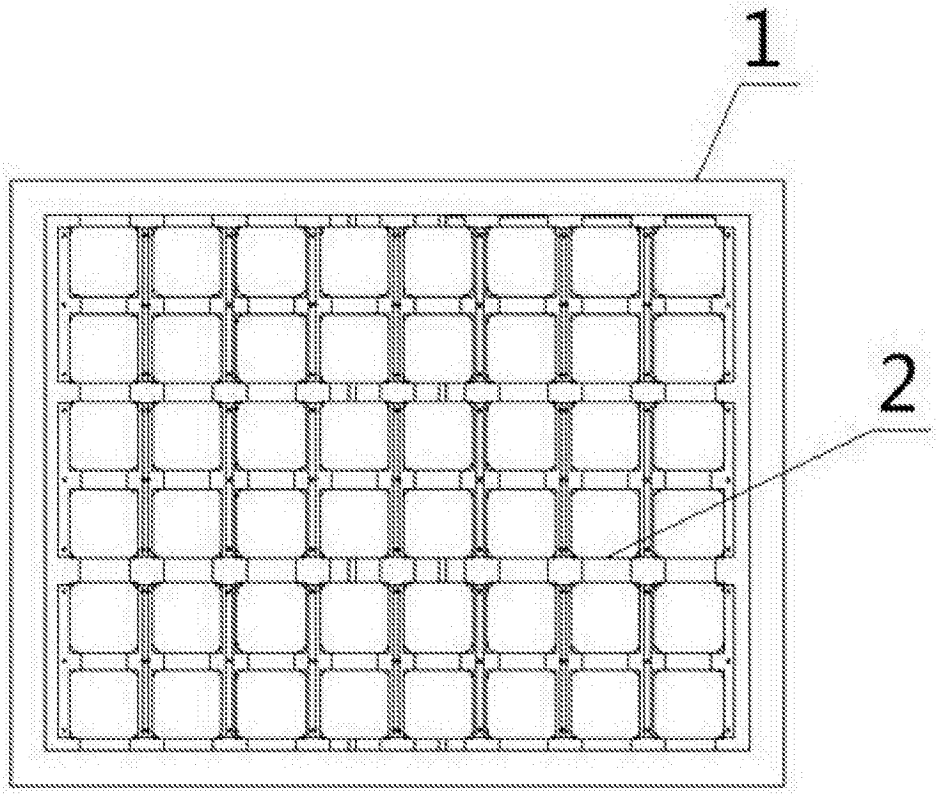

图3

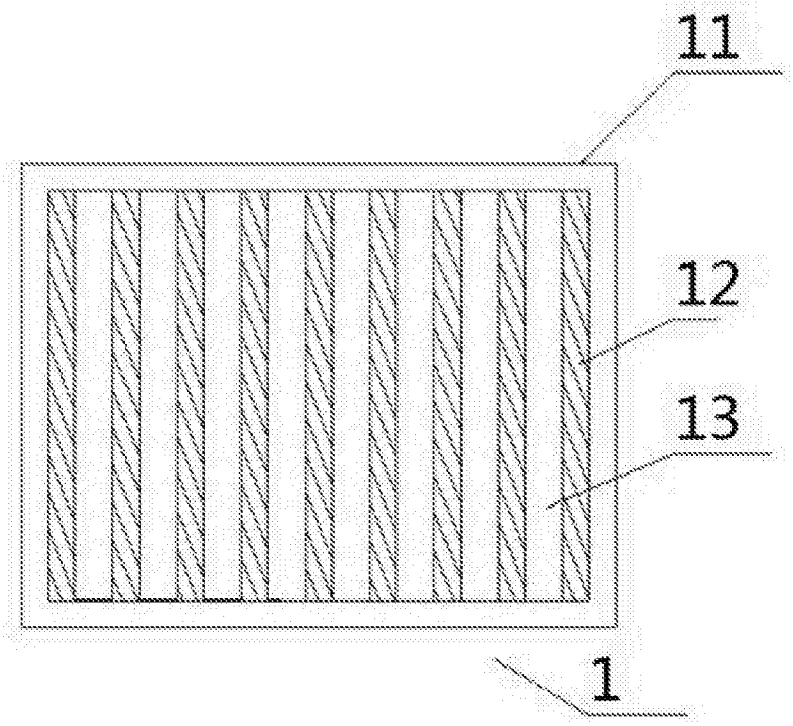

图4

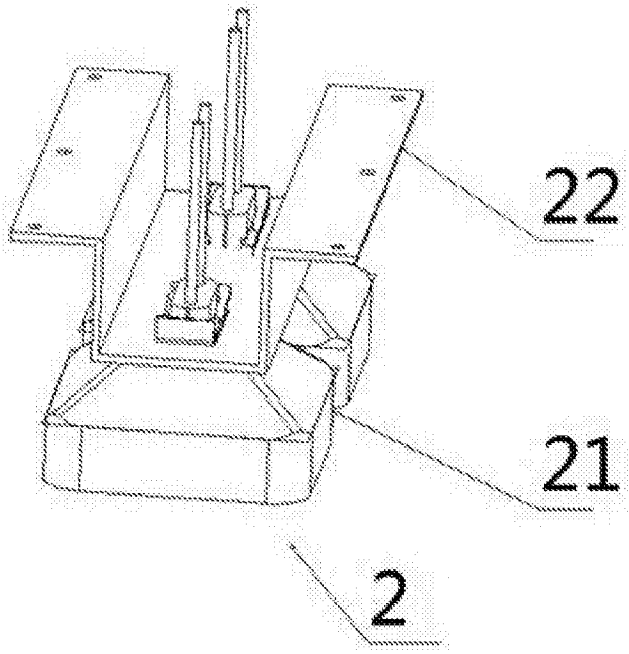

图5

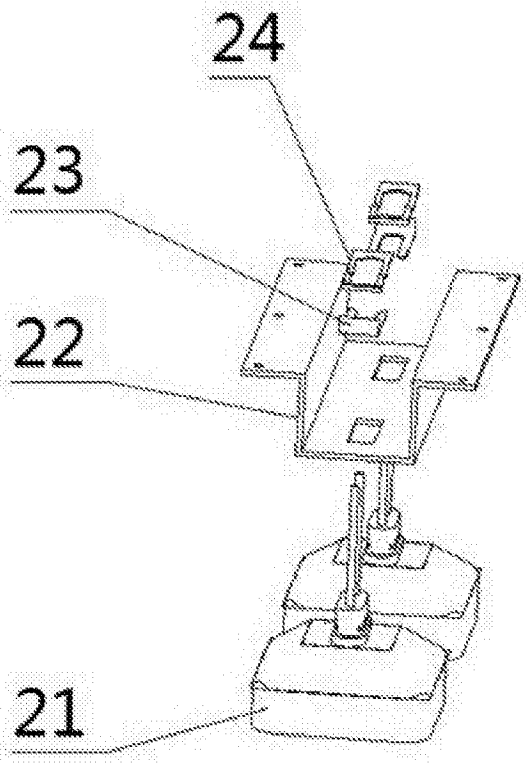

图6

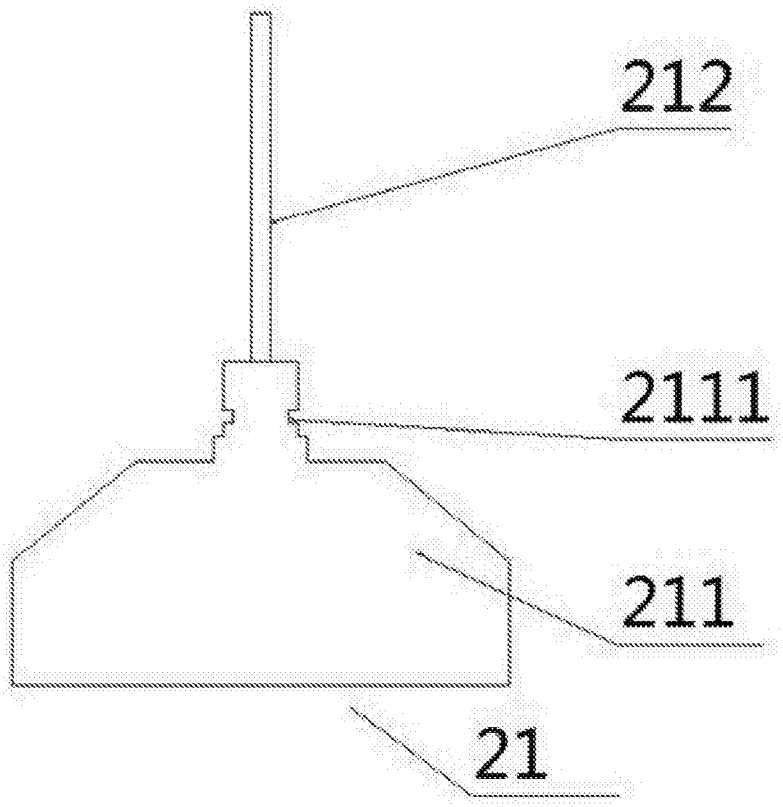

图7