(19)中华人民共和国国家知识产权局

(12)实用新型专利

(10)授权公告号 CN 202436224 U
(45)授权公告日 2012.09.19

(21)申请号 201220025066.2

(22)申请日 2012.01.19

(73)专利权人 任一鸣
地址 266555 山东省青岛市黄岛区前湾港路888号致远中学

(72)发明人 任一鸣

(74)专利代理机构 济南泉城专利商标事务所 37218
代理人 刘燕丽

(51)Int.Cl.
A42B 1/24(2006.01)

权利要求书 1 页 说明书 1 页 附图 1 页

(54)实用新型名称

一种多功能帽子

(57)摘要

本实用新型涉及一种服装用品，特别涉及一种多功能帽子。包括帽子和口罩，其特征是：所述帽子两侧设有挂扣、内边缘设有夹层，所述口罩两侧为弹性口罩带并挂于挂扣上。因此，本实用新型的有益效果是：该多功能帽子，结构简单，方便实用，便于携带。

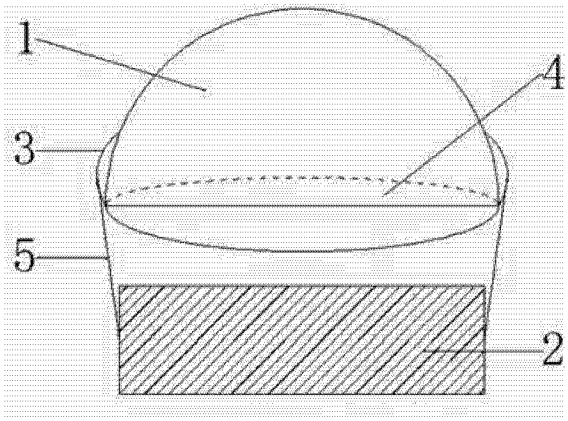

CN 202436224 U

1. 一种多功能帽子，包括帽子（1）和口罩（2），其特征是：所述帽子（1）两侧设有挂扣（3）、内边缘设有夹层（4），所述口罩（2）两侧为弹性口罩带（5）并挂于挂扣（3）上。

一种多功能帽子

[0001] (一)技术领域

[0002] 本实用新型涉及一种服装用品,特别涉及一种多功能帽子。

[0003] (二)背景技术

[0004] 在冬天,人们外出都需要带帽子和口罩来御寒,可是一般帽子和口罩都是分离的,有时出门很匆忙,难免会落下一件,再返回去取非常不便又浪费时间。

[0005] (三)发明内容

[0006] 本实用新型为了弥补现有技术的不足,提供了一种结构简单、多变的多功能帽子。

[0007] 本实用新型是通过如下技术方案实现的 :

[0008] 一种多功能帽子,包括帽子和口罩,其特征是 :所述帽子两侧设有挂扣、内边缘设有夹层,所述口罩两侧为弹性口罩带并挂于挂扣上。

[0009] 因此,本实用新型的有益效果是 :该多功能帽子,结构简单,方便实用,便于携带。

[0010] (四)附图说明

[0011] 下面结合附图对本实用新型作进一步的说明。

[0012] 附图 1 为本实用新型的结构示意图。图中,1 帽子,2 口罩,3 挂扣,4 夹层,5 口罩带。

[0013] (五)具体实施方式

[0014] 附图为本实用新型的一种具体实施例。该实施例包括帽子 1 和口罩 2,其特征是 :所述帽子 1 两侧设有挂扣 3、内边缘设有夹层 4,所述口罩 2 两侧为弹性口罩带 5 并挂于挂扣 3 上。

[0015] 采用本实用新型的多功能帽子,平时摆放时,口罩 2 可折叠置放于帽子 1 内边缘的夹层 4 中,使用时,将口罩 2 直接取出穿戴即可,口罩带 5 挂于挂扣 3 上,可拆卸、清洗、更换。因此,本实用新型的有益效果是 :该多功能帽子,结构简单,方便实用,便于携带。

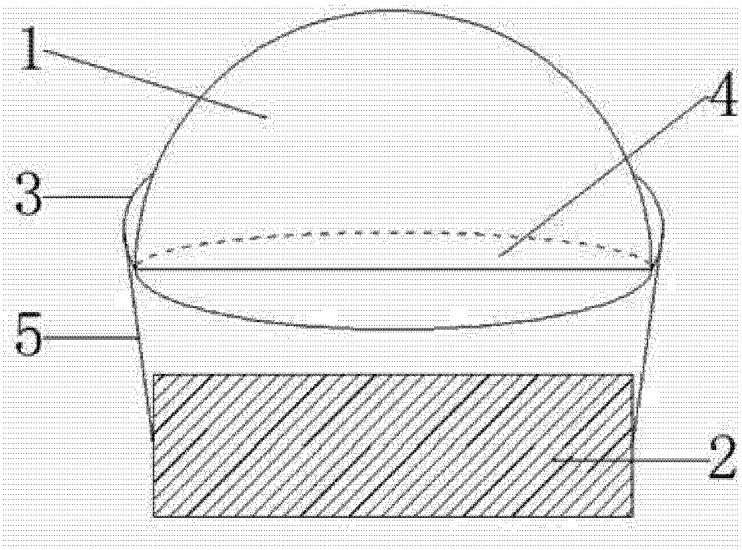

图 1