(19)中华人民共和国国家知识产权局

(12)实用新型专利

(10)授权公告号 CN 214967994 U
(45)授权公告日 2021.12.03

(21)申请号 202120451692.7

(22)申请日 2021.03.02

(73)专利权人 佛山市栩烽医疗科技有限公司
地址 528000 广东省佛山市南海区桂城街道平胜社区平胜大道A区F1号(栩烽大道)

(72)发明人 苏建

(74)专利代理机构 广州专理知识产权代理事务所(普通合伙) 44493
代理人 张凤

(51)Int.Cl.
A61G 7/015(2006.01)
A61G 7/008(2006.01)
A61G 7/05(2006.01)

权利要求书1页 说明书3页 附图2页

(54)实用新型名称

一种可调节的病床支架结构

(57)摘要

本实用新型公开了一种可调节的病床支架结构，包括四个立柱、床框、第一床板和第二床板，所述床框均与立柱的中间位置连接，所述第一床板和第二床板位于床框上，所述第一床板和第二床板的底部设有调节机构，所述调节机构包括手轮、调节筒、第一连杆、第一固定板、转轴和螺杆，所述转轴位于第一床板的底部，所述手轮与螺杆的一端连接，所述螺杆贯穿转轴的一端嵌入调节筒上一端的内部；手轮旋转，螺杆与调节筒通过螺纹旋合连接，调节筒作用于第一连杆，第一连杆作用在稳固筒上，稳固筒与第一固定板作用于第二床板，第一床板与第二床板转动连接，第一床板与床框固定连接，便于调节第二床板的倾斜角度，便于操作使用。

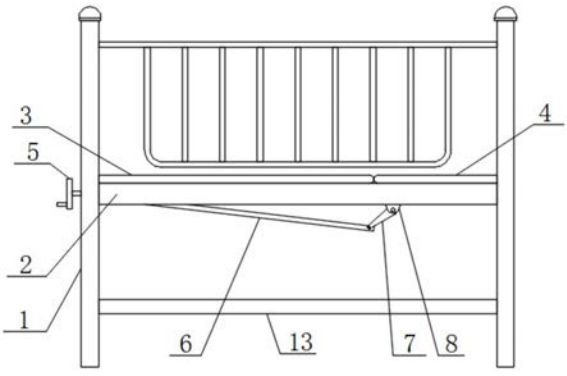

CN 214967994 U

1.一种可调节的病床支架结构,包括四个立柱(1)、床框(2)、第一床板(3)和第二床板(4),所述床框(2)均与立柱(1)的中间位置连接,所述第一床板(3)和第二床板(4)位于床框(2)上,其特征在于:所述第一床板(3)和第二床板(4)的底部设有调节机构,所述调节机构包括手轮(5)、调节筒(6)、第一连杆(7)、第一固定板(8)、转轴(10)和螺杆(11),所述转轴(10)位于第一床板(3)的底部,所述手轮(5)与螺杆(11)的一端连接,所述螺杆(11)贯穿转轴(10)的一端嵌入调节筒(6)上一端的内部,所述调节筒(6)的另一端与第一连杆(7)连接,所述第一固定板(8)位于第二床板(4)的底部。

2.根据权利要求1所述的一种可调节的病床支架结构,其特征在于:所述床框(2)为“口”型结构,所述立柱(1)分布在床框(2)的四角位置,所述立柱(1)与床框(2)通过螺丝旋合连接,所述第一床板(3)与第二床板(4)转动连接。

3.根据权利要求1所述的一种可调节的病床支架结构,其特征在于:所述床框(2)侧面的中间位置开设有销孔,所述螺杆(11)与销孔配合。

4.根据权利要求1所述的一种可调节的病床支架结构,其特征在于:所述螺杆(11)的一端与调节筒(6)通过螺纹旋合连接,所述调节筒(6)与第一连杆(7)转动连接。

5.根据权利要求1所述的一种可调节的病床支架结构,其特征在于:所述转轴(10)的两端均设有第二固定板(9),所述第二固定板(9)与第一床板(3)的底部焊接连接,两个所述第一固定板(8)之间设有稳固筒(12),所述稳固筒(12)贯穿第一连杆(7)远离调节筒(6)的端部。

6.根据权利要求1所述的一种可调节的病床支架结构,其特征在于:所述螺杆(11)的一端设有“U”型结构的安装板,所述手轮(5)圆心设有中心轴,所述中心轴的一端与安装板通过螺丝旋合连接连接。

7.根据权利要求1所述的一种可调节的病床支架结构,其特征在于:四个所述立柱(1)的底部上设有放置板(13),所述放置板(13)的表面开设有未贯通的放置槽,所述放置板(13)的内部设有两隔杆(15),所述隔杆(15)等距分布,所述放置板(13)两边边侧底部的边角位置均设有滚轮(14)。

一种可调节的病床支架结构

技术领域

[0001] 本实用新型属于医疗器材技术领域，具体涉及一种可调节的病床支架结构。

背景技术

[0002] 病床也可称为医疗床、护理床等，是病人在休养时使用的病床，病床适用于不能下床或不便下床的老幼病人，为他们提供休养、治疗、出行及日常生活必须的特护服务，提高护理水平，改善病人生活质量。

[0003] 现有的儿童病床在使用时，存在儿童病床上不便调整病患儿童倾斜身位的问题，为此我们提出一种可调节的病床支架结构。

实用新型内容

[0004] 本实用新型的目的在于提供一种可调节的病床支架结构，以解决上述背景技术中提出的儿童病床上不便调整病患儿童倾斜身位的问题。

[0005] 为实现上述目的，本实用新型提供如下技术方案：一种可调节的病床支架结构，包括四个立柱、床框、第一床板和第二床板，所述床框均与立柱的中间位置连接，所述第一床板和第二床板位于床框上，所述第一床板和第二床板的底部设有调节机构，所述调节机构包括手轮、调节筒、第一连杆、第一固定板、转轴和螺杆，所述转轴位于第一床板的底部，所述手轮与螺杆的一端连接，所述螺杆贯穿转轴的一端嵌入调节筒上一端的内部，所述调节筒的另一端与第一连杆连接，所述第一固定板位于第二床板的底部。

[0006] 优选的，所述床框为“口”型结构，所述立柱分布在床框的四角位置，所述立柱与床框通过螺丝旋合连接，所述第一床板与第二床板转动连接。

[0007] 优选的，所述床框侧面的中间位置开设有销孔，所述螺杆与销孔配合。

[0008] 优选的，所述螺杆的一端与调节筒通过螺纹旋合连接，所述调节筒与第一连杆转动连接。

[0009] 优选的，所述转轴的两端均设有第二固定板，所述第二固定板与第一床板的底部焊接连接，两个所述第一固定板之间设有稳固筒，所述稳固筒贯穿第一连杆远离调节筒的端部。

[0010] 优选的，所述螺杆的一端设有“U”型结构的安装板，所述手轮圆心设有中心轴，所述轴心轴的一端与安装板通过螺丝旋合连接连接。

[0011] 优选的，四个所述立柱的底部上设有放置板，所述放置板的表面开设有未贯通的放置槽，所述放置板的内部设有两隔杆，所述隔杆等距分布，所述放置板两边边侧底部的边角位置均设有滚轮。

[0012] 与现有技术相比，本实用新型的有益效果是：

[0013] 1.通过设置的手轮、螺杆、调节筒和第一连杆，手轮旋转，螺杆与调节筒通过螺纹旋合连接，调节筒往第一连杆的方向滑动，第一连杆作用在稳固筒上，稳固筒与第一固定板作用于第二床板，第一床板与第二床板转动连接，第一床板与床框固定连接，便于调节第二

床板的倾斜角度，便于操作使用，便于调节第一床板、第二床板上儿童身位。

[0014] 2.通过设置的放置板和隔杆，隔杆等距分布，放置板上可放置物品，且物品可有序分类存放。

附图说明

[0015] 图1为本实用新型的结构示意图；

[0016] 图2为本实用新型的床框仰视结构示意图；

[0017] 图3为本实用新型的放置板侧视结构示意图；

[0018] 图4为本实用新型的放置板俯视结构示意图；

[0019] 图中：1、立柱；2、床框；3、第一床板；4、第二床板；5、手轮；6、调节筒；7、第一连杆；8、第一固定板；9、第二固定板；10、转轴；11、螺杆；12、稳固筒；13、放置板；14、滚轮；15、隔杆。

具体实施方式

[0020] 下面将结合本实用新型实施例中的附图，对本实用新型实施例中的技术方案进行清楚、完整地描述，显然，所描述的实施例仅仅是本实用新型一部分实施例，而不是全部的实施例。基于本实用新型中的实施例，本领域普通技术人员在没有做出创造性劳动前提下所获得的所有其他实施例，都属于本实用新型保护的范围。

实施例

[0021] 请参阅图1至图4，本实用新型提供一种技术方案：一种可调节的病床支架结构，包括四个立柱1、床框2、第一床板3和第二床板4，床框2均与立柱1的中间位置连接，第一床板3和第二床板4位于床框2上，第一床板3和第二床板4的底部设有调节机构，调节机构包括手轮5、调节筒6、第一连杆7、第一固定板8、转轴10和螺杆11，转轴10位于第一床板3的底部，手轮5与螺杆11的一端连接，螺杆11贯穿转轴10的一端嵌入调节筒6上一端的内部，调节筒6的另一端与第一连杆7连接，第一固定板8位于第二床板4的底部，手轮5旋转，螺杆11被带动旋转，调节筒6受到螺杆11作用力滑动，调节筒6作用于第一连杆7，第一连杆7顶起第二床板4，便于调节第二床板4的倾斜角度。

[0022] 本实施例中，床框2为“口”型结构，立柱1分布在床框2的四角位置，立柱1与床框2通过螺丝旋合连接，第一床板3与第二床板4转动连接，床框2侧面的中间位置开设有销孔，螺杆11与销孔配合，螺杆11的一端与调节筒6通过螺纹旋合连接，调节筒6与第一连杆7转动连接，转轴10的两端均设有第二固定板9，第二固定板9与第一床板3的底部焊接连接，两个第一固定板8之间设有稳固筒12，稳固筒12贯穿第一连杆7远离调节筒6的端部，螺杆11的一端设有“U”型结构的安装板，手轮5圆心设有中心轴，轴心轴的一端与安装板通过螺丝旋合连接连接，手轮5旋转，螺杆11被带动旋转，调节筒6受到螺杆11作用力滑动，调节筒6作用于第一连杆7，第一连杆7顶起第二床板4，便于调节第二床板4的倾斜角度。

[0023] 本实施例中，四个立柱1的底部上设有放置板13，放置板13的表面开设有未贯通的放置槽，放置板13的内部设有两隔杆15，隔杆15等距分布，放置板13两边边侧底部的边角位置均设有滚轮14，便于在放置板13上放置物品。

[0024] 本实用新型的工作原理及使用流程：

[0025] 在使用儿童病床及调节床板倾斜角度时，握住手轮5，将手轮5由上至下沿顺时针方向旋转，手轮5与螺杆11的一端固定连接，螺杆11被带动旋转，螺杆11与调节筒6通过螺纹旋合连接，调节筒6往第一连杆7的方向滑动，第一连杆7作用在稳固筒12上，稳固筒12与第一固定板8作用于第二床板4，第一床板3与第二床板4转动连接，第一床板3与床框2固定连接，便于调节第二床板4的倾斜角度，便于操作使用；

[0026] 放置板13的内部设有隔杆15，隔杆15等距分布，放置板13上可放置物品，且物品可有序分类存放。

[0027] 尽管已经示出和描述了本实用新型的实施例，对于本领域的普通技术人员而言，可以理解在不脱离本实用新型的原理和精神的情况下可以对这些实施例进行多种变化、修改、替换和变型，本实用新型的范围由所附权利要求及其等同物限定。

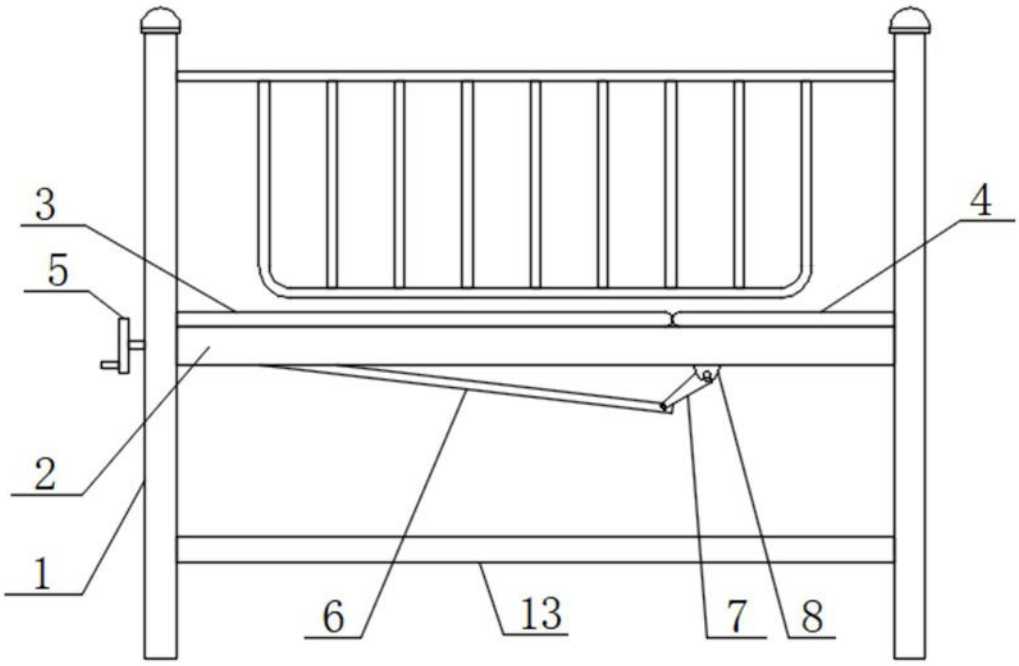

图1

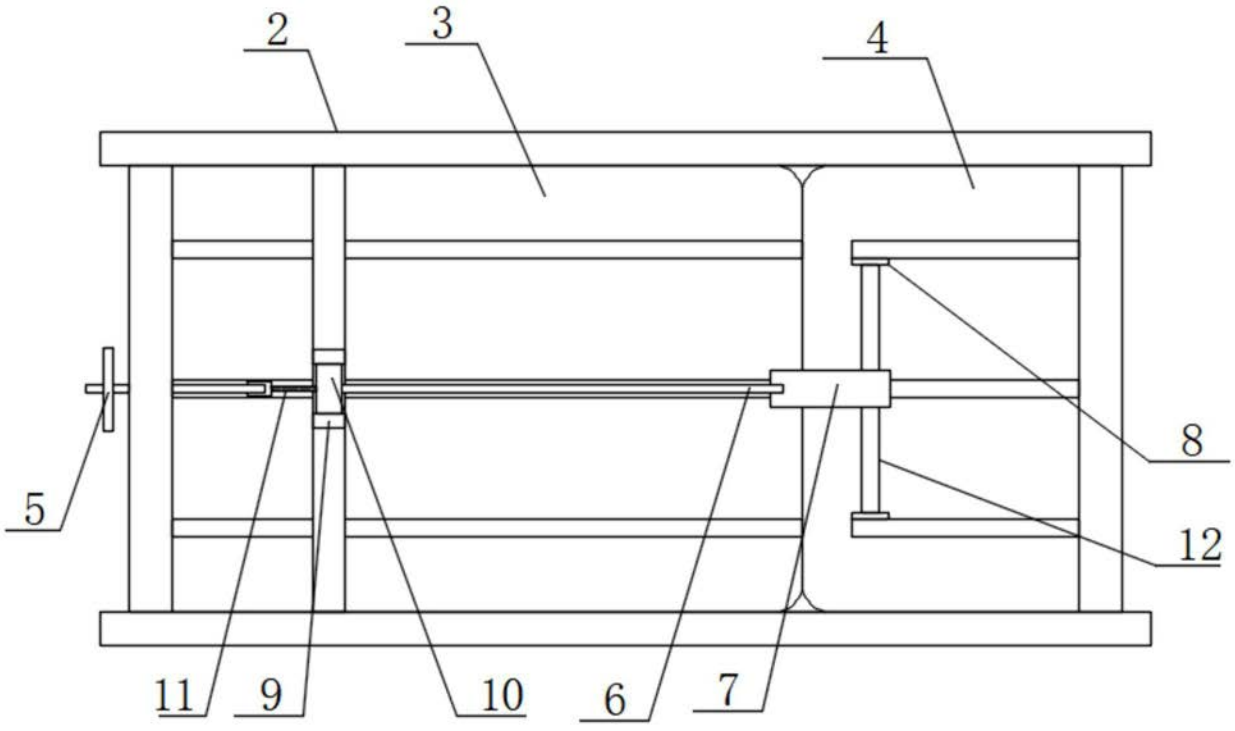

图2

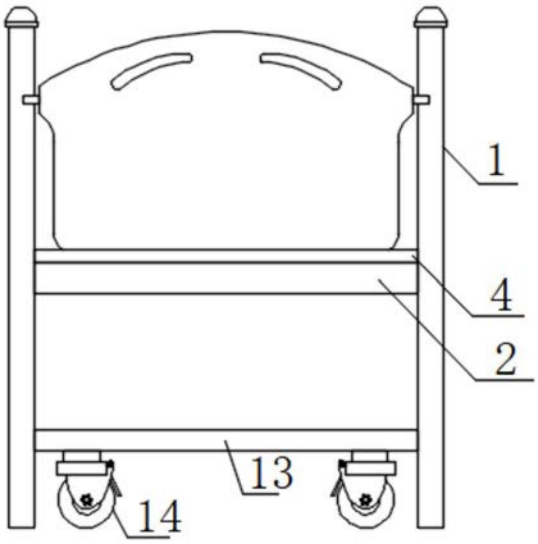

图3

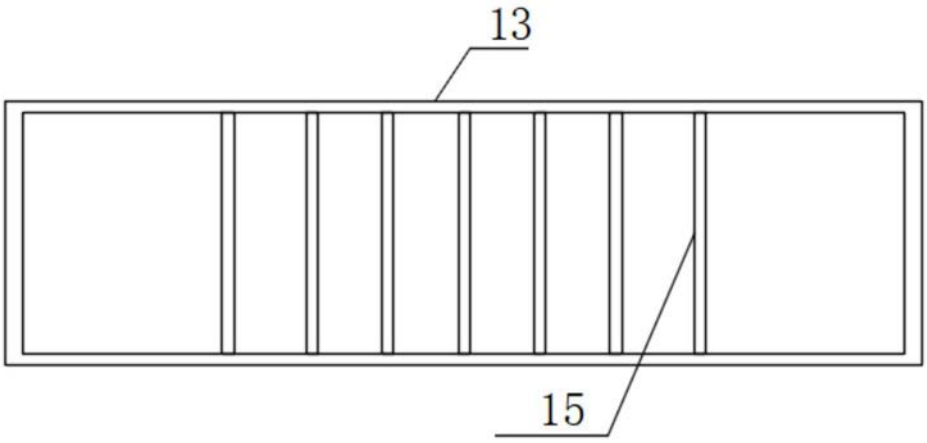

图4