(19)中华人民共和国国家知识产权局

(12)发明专利申请

(10)申请公布号 CN 103892762 A
(43)申请公布日 2014.07.02

(21)申请号 201410145719.4

(22)申请日 2014.04.11

(71)申请人 黄道深
地址 518000 广东省深圳市光明新区公明街道塘尾社区面前岭一排七栋2楼

(72)发明人 黄道深

(74)专利代理机构 深圳市君盈知识产权事务所（普通合伙） 44315
代理人 陈琳

(51)Int.Cl.
A47K 11/04(2006.01)

权利要求书1页 说明书3页 附图5页

(54)发明名称

便携式坐便器

(57)摘要

本发明涉及卫生洁具领域，提供一种便携式坐便器，包括坐便器主体，该主体包括底座和坐便部，该坐便部设置有坐便孔，该坐便孔与底座相连通，该坐便部包括坐便端和延伸端，该坐便端与延伸端以人体相适应的弧形状相连接，且延伸端高于坐便端；所述的坐便器包括靠背，该靠背设置于坐便端；本发明设计一具有人性化特点的便携式坐便器，其坐便部的坐便端和延伸端通过与人体相适应的弧形状连接，人们在使用时，坐上去会很舒适，更容易排便，不会因为久坐而致腿脚麻木，腰酸背痛等现象出现；并在坐便端设置一靠背，给腰部提供支撑力，可以让使用者更加舒适；另一方面，坐便部的延伸端高于坐便端，使用时不会将尿液溅于坐便器外，且男女通用。

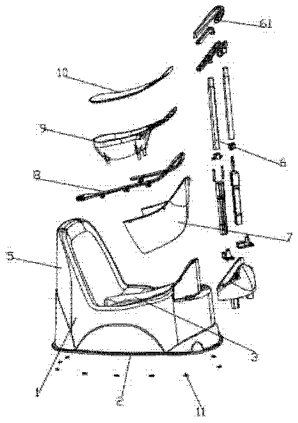

CN 103892762 A

1. 一种便携式坐便器，包括坐便器主体，该主体包括底座和坐便部，该坐便部设置有坐便孔，该坐便孔与底座相连通，其特征在于：该坐便部包括坐便端和延伸端，该坐便端与延伸端以人体蹲便姿态相适应的弧形状相连接，且延伸端高于坐便端；所述的坐便器包括靠背，该靠背设置于坐便端。

2. 根据权利要求 1 所述的便携式坐便器，其特征在于：所述的坐便器还包括一助力装置。

3. 根据权利要求 2 所述的便携式坐便器，其特征在于：所述的助力装置的设置于坐便部的延伸端，该助力装置是拉伸杆。

4. 根据权利要求 1 — 3 任一所述的便携式坐便器，其特征在于：所述的坐便孔与延伸端的连接处设置有一接便槽。

5. 根据权利要求 4 所述的便携式坐便器，其特征在于：所述的坐便孔环设有喷水装置。

6. 根据权利要求 5 所述的便携式坐便器，其特征在于：所述的靠背上设置有一手持部；所述的底座上设置有一便于喷水装置穿设的孔。

7. 根据权利要求 5 所述的便携式坐便器，其特征在于：所述的坐便器还包括设置于坐便孔上的孔盖。

8. 根据权利要求 4 所述的便携式坐便器，其特征在于：所述的坐便器包括一可放置于坐便孔上的接便勺。

9. 根据权利要求 4 所述的便携式坐便器，其特征在于：所述的坐便部与底座水平面呈 20 ～ 40 度角。

10. 根据权利要求 1 所述的便携式坐便器，其特征在于：所述坐便部的外沿略向坐便孔中心倾斜，该坐便部的外沿宽度为 5 ～ 30cm。

便携式坐便器

技术领域

[0001] 本发明涉及卫生洁具领域，具体涉及一种便携式坐便器。

背景技术

[0002] 随时人们生活水平的日益提高，人们对卫生洁具的要求也越来越高，在洁具领域要求其卫生、环保、舒适，且具有人性化等特点。目前，多数的公共场合及家庭的卫生间均使用蹲便器，其卫生和方便且占用空间小仍然为人们所使用，但蹲便器在使用过程，会使人们腿脚发麻、起身时引发头晕等症状，尤其是针对腿脚不方便的老人和病人，以及高血压和心血管的病人等，上厕所就是一件非常头痛的事情。

[0003] 在现有技术中，坐便器也为人们所熟知，公知的坐便器固定在卫生间，其笨重且不能移动，造价高等缺陷，很多家庭及公共场合受环境限制或经济条件限制不宜安装坐便器，因此，市场需要研制一种克服上述缺陷的坐便器。

发明内容

[0004] 本发明要解决的技术问题在于，针对现有技术的上述缺陷，提供一种便携式坐便器，该坐便器使用舒适、卫生环保、可以随时移动，其设计符合人性化特点。

[0005] 本发明解决其技术问题所采用的技术方案是：提供一种便携式坐便器，包括坐便器主体，该主体包括底座和坐便部，该坐便部设置有坐便孔，该坐便孔与底座相连通，其中：该坐便部包括坐便端和延伸端，该坐便端与延伸端以人体相适应的弧形状相连接，且延伸端高于坐便端；所述的坐便器包括靠背，该靠背设置于坐便端。

[0006] 本发明进一步的优先方案是：所述的坐便器还包括一助力装置。

[0007] 本发明进一步的优先方案是：所述的助力装置的设置于坐便部的延伸端，该助力装置是拉伸杆。

[0008] 本发明进一步的优先方案是：所述的坐便孔与延伸端的连接处设置有一接便槽。

[0009] 本发明进一步的优先方案是：所述的坐便孔环设有喷水装置。

[0010] 本发明进一步的优先方案是：所述的靠背上设置有一手持部；所述的底座上设置有一便于喷水装置穿设的孔。

[0011] 本发明进一步的优先方案是：所述的坐便器还包括设置于坐便孔上的孔盖。

[0012] 本发明进一步的优先方案是：所述的坐便器包括一可放置于坐便孔上的接便勺。

[0013] 本发明进一步的优先方案是：所述的坐便部与底座水平面呈 20 ～ 40 度

[0014] 本发明进一步的优先方案是所述坐便部的外沿略向坐便孔中心倾斜，该坐便部的外沿宽度为 5 ～ 30cm。

[0015] 本发明的有益效果在于，与现有技术相比，本发明设计一具有人性化特点的便携式坐便器，其坐便部的坐便端和延伸端通过与人体蹲便姿态相适应的弧形状连接，人们在使用时，坐上去会很舒适，更容易排便，不会因为久坐而致腿脚麻木，腰酸背痛等现象出现；并在坐便端设置一靠背，给腰部提供支撑力，可以让使用者更加舒适；另一方面，坐便部的

延伸端高于坐便端，使用时不会将尿液溅于坐便器外，且男女通用。

附图说明

[0016] 下面将结合附图及实施例对本发明作进一步说明，附图中：

[0017] 图 1 是本发明实施例的坐便器的结构示意图；

[0018] 图 2 是本发明实施例的坐便器使用状态的立体结构示意图；

[0019] 图 3 是本发明实施例坐便器使用状态的平面结构示意图；

[0020] 图 4 和图 5 是本发明实施例坐便器的分解结构示意图；

[0021] 图 6 是本发明实施例坐便器的仰视结构示意图；

[0022] 图 7 是本发明实施例坐便器的俯视结构示意图；

[0023] 图 8 是本发明实施例图 6 中坐便器的 A — A 截面剖面图；

[0024] 图 9 是本发明实施例图 6 中坐便器的 B — B 截面剖面图。

具体实施方式

[0025] 现结合附图，对本发明的较佳实施例作详细说明。

[0026] 如图 1 所示，本发明实施例提供一种便携式坐便器，其可以放置于蹲便器上使用，也可以移动至行动不方便的人们身边使用；该坐便器包括坐便器主体 1，该主体 1 包括底座 2 和坐便部 3，该底座 2 和坐便部 3 可以是一体成型的结构，也可以是分体连接在一起，本发明优选一体成型的方式。所述坐便部 3 设置有坐便孔 4，其设置于坐便部 3 的中心位置，其与底座 2 相连通。

[0027] 如图 2 和 3 所示，本发明实施例所述的坐便部 3 包括坐便端 31 和延伸端 32，该坐便端 31 与延伸端 32 以人体相适应的弧形状相连接，使用时，人们的臀部接触坐便端 31，较为舒适；所述延伸端 32 高于坐便端 31，亦即，整个坐便部 3 与底座 2 水平面呈 20 ～ 40 度角，在人们使用过程中，尤其是男性在坐便时，不会将尿液溅于坐便器外，其卫生环保，且坐便部 3 与底座 2 水平面之间的角度，更利于人们排便，符合人性化特点。本发明实施例的优先方案是所述坐便部 3 的外沿略向坐便孔 4 中心倾斜，从而对使用者的臀部有一个向外的张力，进一步有助于顺利排便，尤其是对有痤疮的人士提供一定的帮助。本发明实施例中的坐便部 3 的外沿宽度为 5 ～ 30cm，根据人体的肥瘦来选择坐便部的外沿宽度，该宽度大于普通马桶或坐便器与臀部的接触面积，对臀部有更大面积的支撑，因此，久坐也不会致臀部不舒服。

[0028] 如图 2 和图 3 所示，本发明实施例的坐便器包括靠背 5，该靠背 5 设置于坐便部 3 的坐便端 31 位置上，其与坐便端 31 可以是一体成型的结构，也可以是分体组装在一起，该靠背与坐便端 31 的垂直面呈 15 ～ 30 度角，该靠背给予腰部力量的支撑，使从们久坐不至于腰酸背痛，而靠着大小便更加舒服。

[0029] 如图 4- 图 9 所示，本发明实施例所述的坐便器还包括一助力装置 6，该助力装置 6 优选设置于坐便部 3 的延伸端 31 上，其可以是在该延伸端 31 上增加一支撑部，适于人们在起身时提供一支撑力即可。本发明优选的方案是，该助力装置 6 是拉伸杆，其一端穿设于主体 1 内，并与底座 2 相连接，该拉伸杆包括一手柄 61，该手柄 61 上设置有按键，通过该按键控制该拉伸杆的伸缩。本发明实施例的助力装置 6 还可以设置于坐便部 3 的两侧，只要避

开人体坐下和起身的位置即可。本发明实施例的助力装置，尤其适合老人、病人、孕妇及产妇坐便后起身时提供支撑力。

[0030] 如图 4 和图 5 所示，本发明实施例所述的坐便孔 4 与延伸端 32 的连接处设置有一接便槽 7，其包括有凹形部，该凹形部与坐便孔 4 相对应，其位于坐便部 3 的下方，可遮挡部分坐便孔 4 与底座 2 之间的连通空间，坐便部 3 的从便孔 4 仍保留一与蹲便器的下水孔相对应的下便孔。本实施例所述的坐便槽 7 可有效挡住尿液洒在蹲便器及地上，可以直接将尿液导入蹲便器的下水孔。

[0031] 如图 4 一图 6 所示，本发明实施例所述的坐便孔 4 环设有喷水装置 8，该喷水装置 8 设置于坐便部 3 的下方，坐便孔 4 的边缘，并位于接便槽 7 内。所述的喷水装置 8 是喷水管，在该喷水管上设置有若干的出水孔，使用时，通过水压使水喷出对坐便器进行清洗。

[0032] 如图 6 所示，本发明实施例所述的靠背 5 上设置有一手持部 51，该手持部 51 可以是在靠背 2 上设置一凹孔或凹陷位，方便于人们移动该坐便器，同时，不使用时，还可以通过该凹孔或凹陷位将坐便器挂于合适的位置，节省空间。本发明实施例所述的底座 2 上设置有一便于喷水装置 7 穿设的孔 21，该喷水装置 7 可以跟水龙头相连接，或与抽水装置相连接均可。

[0033] 如图 4、图 5 和图 7 所示，本发明实施例所述的坐便器还包括设置于坐便孔 4 上的孔盖 10，在使用完该坐便器后，可以通过该孔盖 10 将坐便孔 4 盖住，美观且不会有异味散发。

[0034] 如图 4、图 5 和图 8 所示，本发明实施例所述的坐便器包括一可放置于坐便孔 4 上的接便勺 9，其方便于行动不便的老人或病人行走困难的情况下，将该坐便器移动至其身边，可将大小便排泄于该接便勺 9 内，直接倒于侧所的下水孔，清洗该接便勺 9 即可。

[0035] 如图 4 和图 5 所示，本发明实施例所述的底座 2 上设置有若干防滑垫 11，将该坐便器放置于蹲坐器上时，不会滑动，起到防滑的作用。

[0036] 如图 1-5 所示，本发明实施例所述的坐便器主体上设置有加强结构，可以是加强筋或加强块等等，从而坐便时不会使坐便器变形，该坐便器更坚固。

[0037] 以上所述者，仅为本发明最佳实施例而已，并非用于限制本发明的范围，凡依本发明申请专利范围所作的等效变化或修饰，皆为本发明所涵盖。

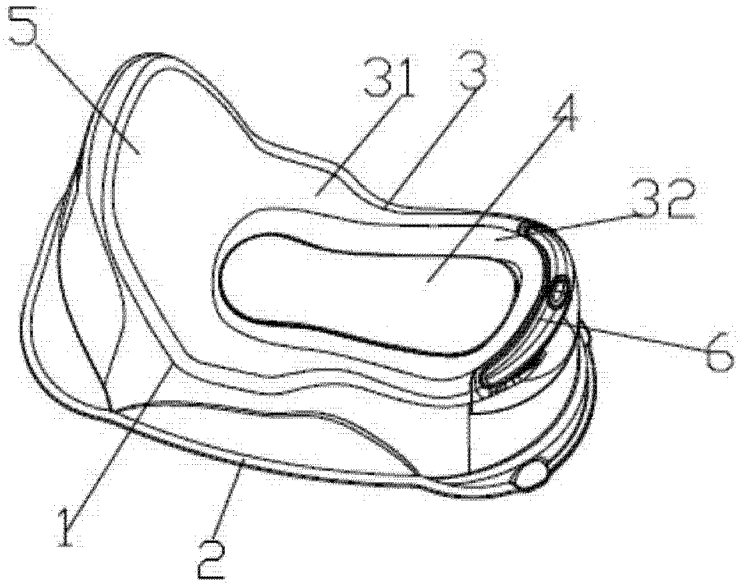

图 1

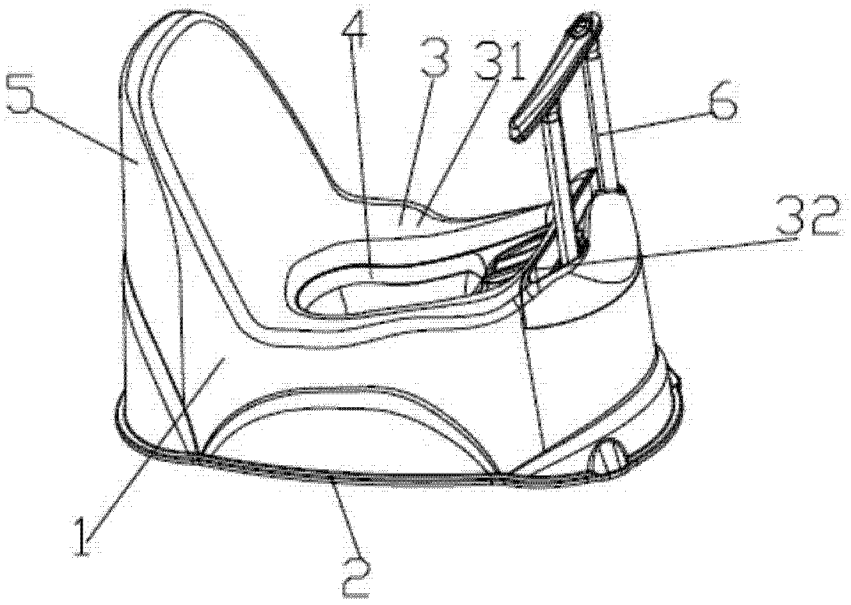

图 2

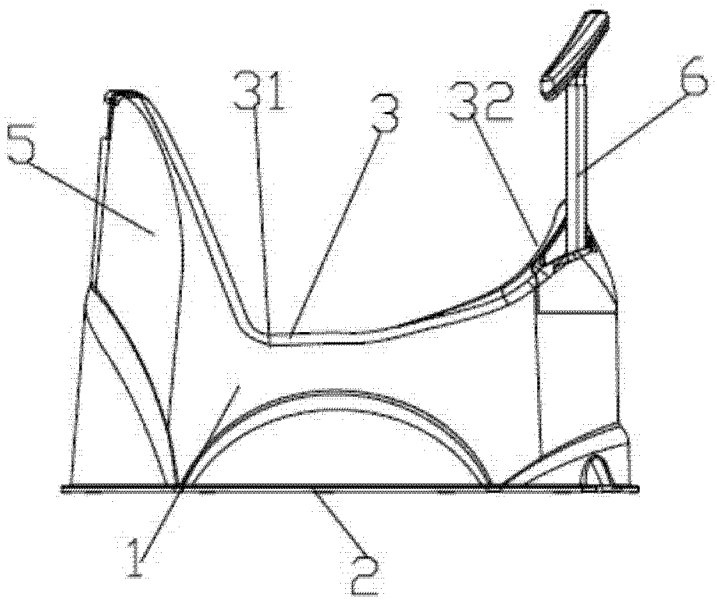

图 3

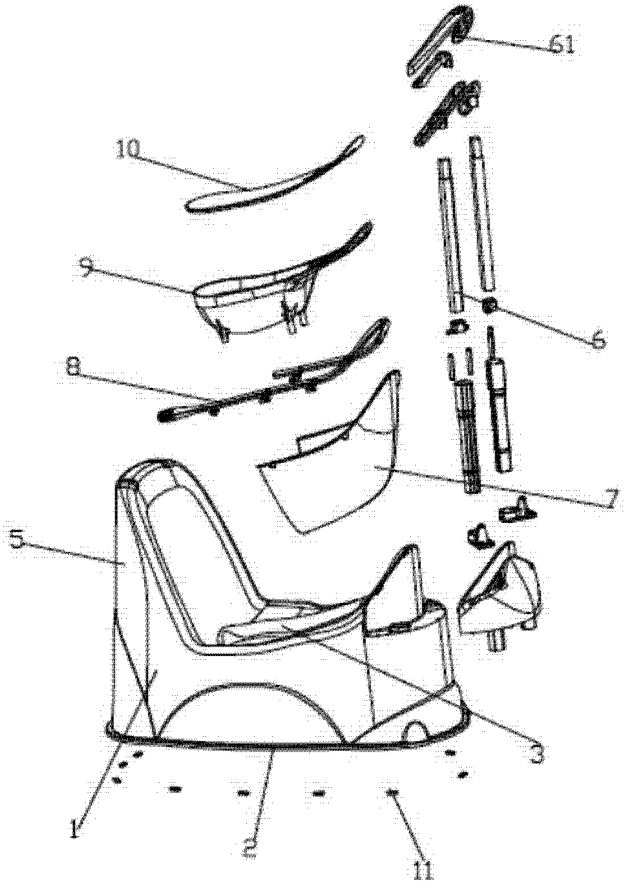

图 4

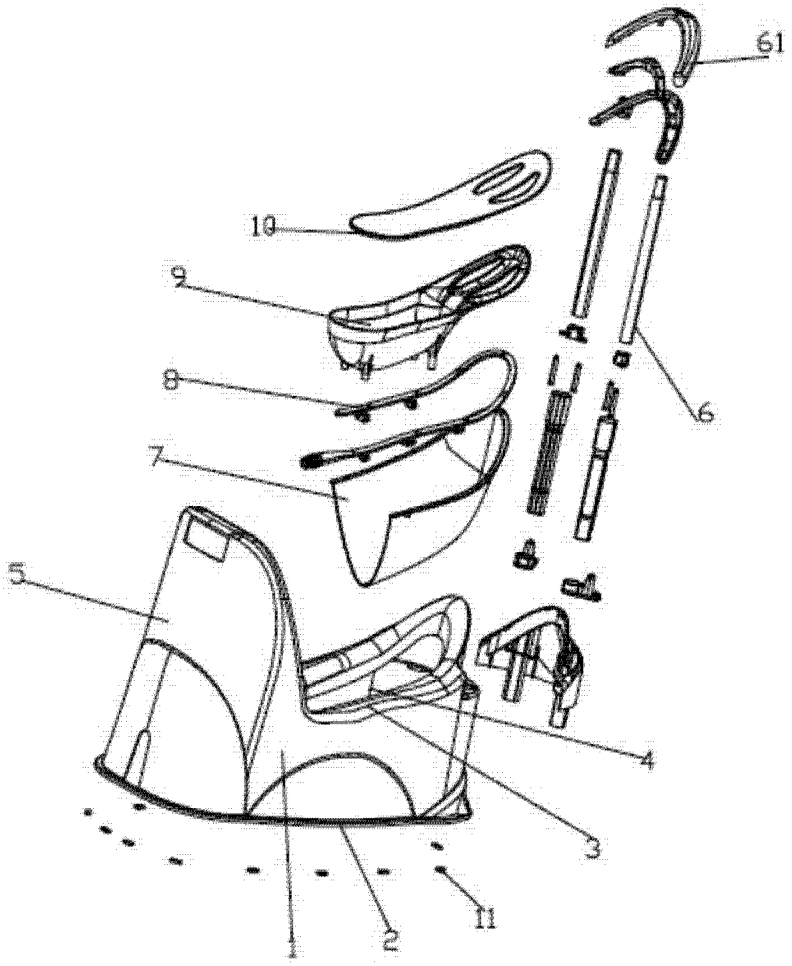

图 5

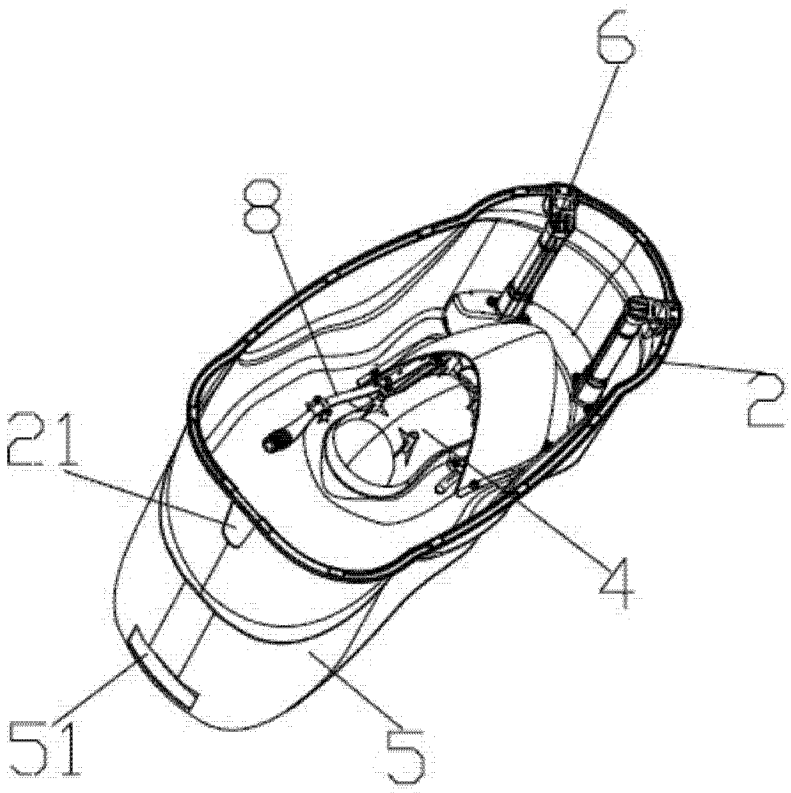

图 6

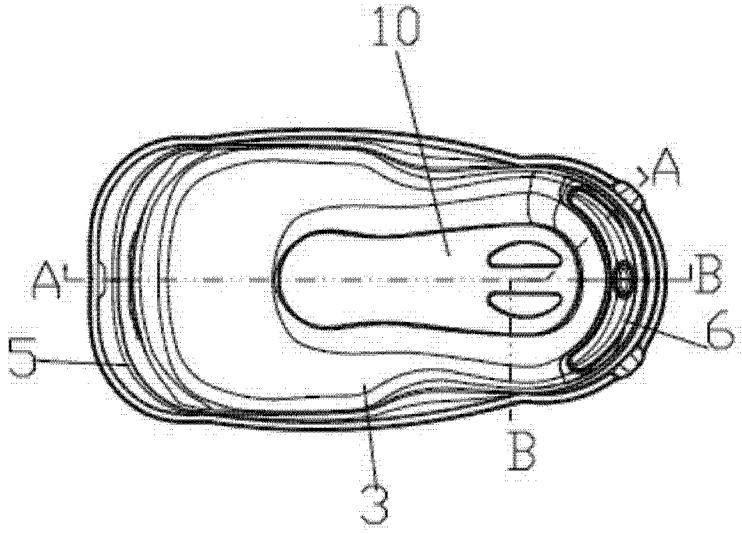

图 7

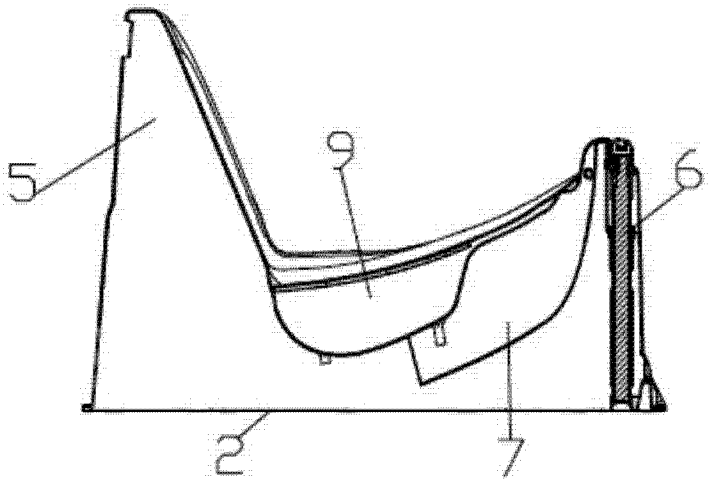

图 8

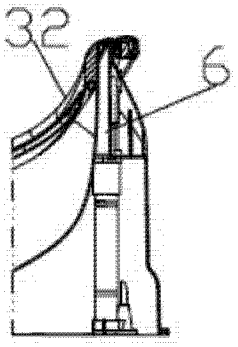

图 9