(19)中华人民共和国国家知识产权局

(12)实用新型专利

(10)授权公告号 CN 206084648 U
(45)授权公告日 2017.04.12

(21)申请号 201620972288.3

(22)申请日 2016.08.29

(73)专利权人 成都科创诺商贸有限公司
地址 610041 四川省成都市高新区天府大道中段1388号1栋4层453号

(72)发明人 张光成

(74)专利代理机构 成都华风专利事务所(普通合伙) 51223
代理人 徐丰 刘袁君

(51)Int.Cl.
B24B 9/04(2006.01)
B24B 41/00(2006.01)
B24B 41/06(2012.01)
B24B 47/12(2006.01)
B24B 55/06(2006.01)

权利要求书1页 说明书2页 附图1页

(54)实用新型名称

一种新型环保汽车配件打磨装置

(57)摘要

本实用新型公开了一种新型环保汽车配件打磨装置，包括支架和安装在支架上的打磨平台，打磨平台上固定有水平伸缩杆，水平伸缩杆前端固定有打磨电机，打磨电机的转轴前端通过弹簧连接有打磨头，打磨平台上打磨头相对位置安装有工件固定夹具，工件固定夹具下方连接有旋转电机，旋转电机安装在支架上，旋转电机带动工件固定夹具旋转，打磨电机带动的打磨头与旋转电机带动的工件反向转动，打磨头下方打磨平台上安装有磁吸装置。其结构简单，使用方便，打磨头具有弹性，保证了打磨的安全，避免了对薄型的汽车配件的伤害，能及时排除打磨产生的碎屑，避免了污染也保证了打磨质量，尤其适用于汽车配件的外缘的打磨，打磨效率高。

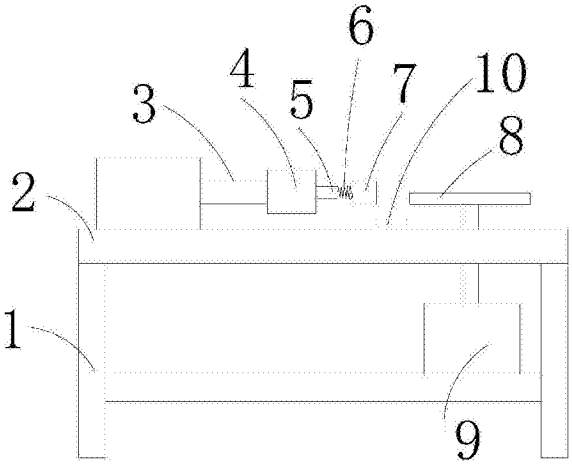

CN 206084648 U

1.一种新型环保汽车配件打磨装置，其特征在于：包括支架和安装在支架上的打磨平台，所述打磨平台上固定有水平伸缩杆，所述水平伸缩杆前端固定有打磨电机，所述打磨电机的转轴与打磨平台平行，所述打磨电机的转轴前端通过弹簧连接有打磨头，所述打磨平台上打磨头相对位置安装有工件固定夹具，所述工件固定夹具下方连接有旋转电机，所述旋转电机安装在支架上，所述旋转电机带动工件固定夹具旋转，所述打磨头下方打磨平台上安装有磁吸装置。

2.根据权利要求1所述的新型环保汽车配件打磨装置，其特征在于：所述工件固定夹具为固定卡爪。

一种新型环保汽车配件打磨装置

技术领域

[0001] 本实用新型涉及汽车配件加工技术领域，尤其涉及一种新型环保汽车配件打磨装置。

背景技术

[0002] 汽车配件多数为冲压件，一体成型，这样在粗加工完之后，配件上会有很多毛刺，这时就需要对毛刺进行打磨，以达到使用要求；多数厂家对配件圆周上的毛刺都是人工打磨，这样效率非常低，打磨质量不稳定，且对于汽车配件上较薄的配件，现有刚性的打磨头力度太大，容易造成汽车配件凹凸不平，现有的打磨设备效率较低，且打磨外缘时，打磨产生的碎屑乱排易造成污染，若在内孔中排不出去，容易造成与工件反复摩擦，损伤汽车配件。

实用新型内容

[0003] 本实用新型旨在提供一种新型环保汽车配件打磨装置，很好的解决了上述问题，其结构简单，使用方便，打磨头具有弹性，保证了打磨的安全，避免了对薄型的汽车配件的伤害，能及时排除打磨产生的碎屑，避免了污染也保证了打磨质量，尤其适用于汽车配件的外缘的打磨，打磨效率高。

[0004] 本实用新型的技术方案是一种新型环保汽车配件打磨装置，包括支架和安装在支架上的打磨平台，打磨平台上固定有水平伸缩杆，水平伸缩杆前端固定有打磨电机，打磨电机的转轴与打磨平台平行，打磨电机的转轴前端通过弹簧连接有打磨头，打磨平台上打磨头相对位置安装有工件固定夹具，工件固定夹具下方连接有旋转电机，旋转电机安装在支架上，旋转电机带动工件固定夹具旋转，打磨电机带动的打磨头与旋转电机带动的工件反向转动，打磨头下方打磨平台上安装有磁吸装置。

[0005] 进一步的，所述工件固定夹具为固定卡爪。

[0006] 本实用新型的有益效果是：

[0007] 1.本实用新型在打磨电机的转轴通过弹簧与打磨头之间弹性连接，避免了现有的刚性连接，使打磨头与工件接触使有一定的弹性量，避免了与工件刚性接触，对薄板性的工件造成伤害；

[0008] 2.打磨电机的转轴与打磨平台平行，工件固定在打磨平台上，可以方便的对工件外缘打磨，同时水平伸缩杆的设计，使打磨头的打磨范围可以随意调整，打磨范围广，旋转电机也可以带动工件固定夹具上固定的工件旋转，打磨头与工件反向旋转，缩短了打磨时间，提高了打磨效率；

[0009] 3.打磨头下方打磨平台上安装有磁吸装置，当打磨头打磨工件时会产生铁屑，而磁吸装置可以将铁屑吸附，避免铁屑到处飞溅，造成污染，也避免了铁屑与工件反复摩擦，对工件造成伤害，保证了打磨质量。

附图说明

[0010] 图1为本实用新型结构示意图；

[0011] 图中：1.支架，2.打磨平台，3.水平伸缩杆，4.打磨电机，5.转轴，6.弹簧，7.打磨头，8.工件固定夹具，9.旋转电机，10.磁吸装置。

具体实施方式

[0012] 为了使本实用新型的目的、技术方案及优点更加清楚明白，以下结合附图，对本实用新型进行进一步详细说明。

[0013] 如图1所示，本实用新型提供了一种新型环保汽车配件打磨装置，包括支架1和安装在支架1上的打磨平台2，打磨平台2上固定有水平伸缩杆3，水平伸缩杆3前端固定有打磨电机4，打磨电机4的转轴5与打磨平台2平行，打磨电机4的转轴5前端通过弹簧6连接有打磨头7，打磨平台2上打磨头7相对位置安装有工件固定夹具8，工件固定夹具8下方连接有旋转电机9，旋转电机9安装在支架1上，旋转电机9带动工件固定夹具8旋转，打磨电机4带动的打磨头7与旋转电机9带动的工件反向转动，打磨头7下方打磨平台2上安装有磁吸装置10。工件固定夹具8为固定卡爪，工件固定牢固。

[0014] 本实用新型在打磨电机4的转轴5通过弹簧6与打磨头7之间弹性连接，避免了现有的刚性连接，使打磨头7与工件接触使有一定的弹性量，避免了与工件刚性接触，对薄板性的工件造成伤害；打磨电机4的转轴5与打磨平台2平行，工件固定在打磨平台2上，可以方便的对工件外缘打磨，同时水平伸缩杆3的设计，使打磨头7的打磨范围可以随意调整，打磨范围广。旋转电机9也可以带动工件固定夹具8上固定的工件旋转，打磨头7与工件反向旋转，缩短了打磨时间，提高了打磨效率；打磨头7下方打磨平台2上安装有磁吸装置10，当打磨头7打磨工件时会产生铁屑，而磁吸装置10可以将铁屑吸附，避免铁屑到处飞溅，造成污染，也避免了铁屑与工件反复摩擦，对工件造成伤害，保证了打磨质量。

[0015] 使用时，将汽车配件固定在工件固定夹具8上，然后打开打磨电机4，打磨电机4带动打磨头7转动，将打磨头7移动到汽车配件的合适位置，即可进行打磨，同时旋转电机9带动工件固定夹具8上固定的工件旋转，打磨头7与工件反向旋转，缩短了打磨时间，磁吸装置10在打磨过程中随时吸附产生的铁屑。本实用新型结构简单，使用方便，打磨头7具有弹性，保证了打磨的安全，避免了对薄型的汽车配件的伤害，能及时排除打磨产生的碎屑，避免了污染也保证了打磨质量，尤其适用于汽车配件的外缘的打磨，打磨效率高。

[0016] 当然，本实用新型还可有其它多种实施例，在不背离本实用新型精神及其实质的情况下，熟悉本领域的技术人员可根据本实用新型作出各种相应的改变和变形，但这些相应的改变和变形都应属于本实用新型所附的权利要求的保护范围。

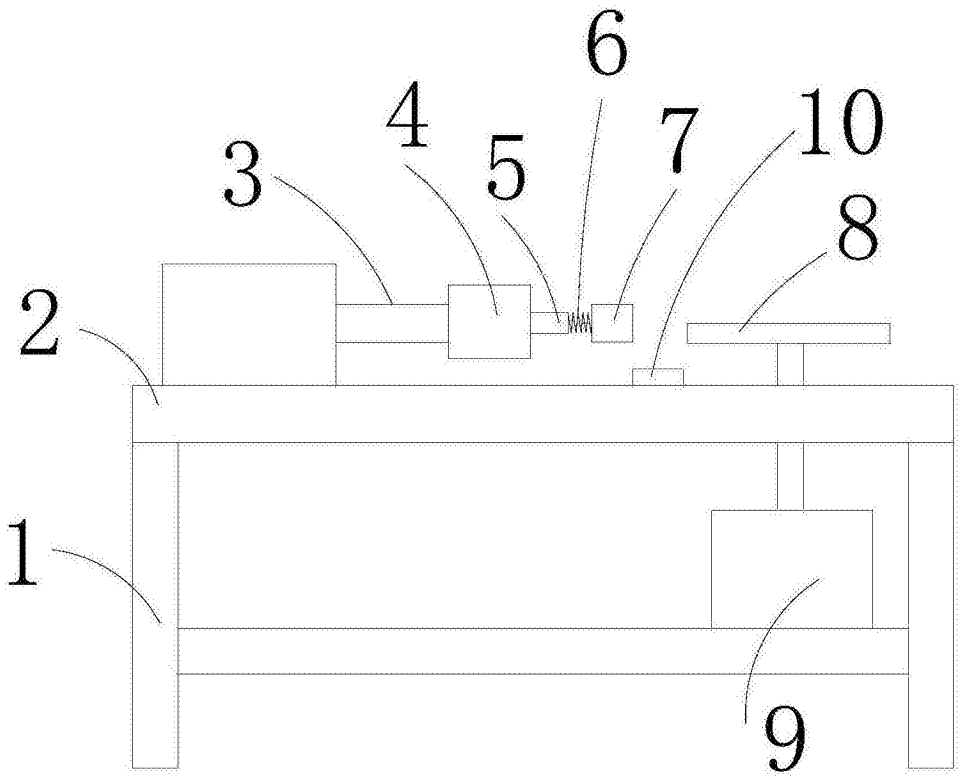

图1