MINISTERO DELLO SVILUPPO ECONOMICO
DIREZIONE GENERALE PER LA TUTELA DELLA PROPRIETA' INDUSTRIALE
UFFICIO ITALIANO BREVETTI E MARCHI

UIBM

DOMANDA NUMERO	201995900445704
Data Deposito	06/06/1995
Data Pubblicazione	06/12/1996

Sezione	Classe	Sottoclasse	Gruppo	Sottogruppo
A	47	J		

Titolo

FORNO MULTICOMBUSTIBILE DOMESTICO

Pos. C A95U000006

ALLEGATO I

TESTO DELLA DESCRIZIONE

Descrizione del modello di utilità avente per titolo: forno multicombustibile ad uso domestico, che sfrutta totalmente il calore sviluppato dalla combustione, ottimizzando il rendimento del forno.

Prodotto da Atzeni Gianfranco.

Il presente modello riguarda un forno domestico multicombustibile con un totale rivestimento interno in lamiera, che svolge una duplice funzione: permette una maggiore riflessione del calore sulla camera di cottura, aumentando a parità di combustibile il rendimento del forno.

Inoltre garantisce una totale protezione alla fibra minerale che funge da isolante della parete esterna del forno, la quale non sarà più soggetta a deterioramento, e su di essa non si accumuleranno più i residui volatili della combustione, che possono impedire un omogenea distribuzione del calore sulla camera di cottura.

Il tetto piatto del forno permette un maggiore sfruttamento del calore in uscita dal forno, e garantisce una temperatura uniforme anche nella parte superiore della camera di cottura del forno.

Reg. Franco Carboni

UFFICIO PROVINCIALE INDUSTRIA COMMERCIO E ARTIGIANATO

Pos CA95U000006

uscire fuori dal forno 5) camera di cottura del forno 6) fornacella centrale per la combustione 7) le freccie rappresentano il percorso del calore all'interno della camera d'aria che separa la parete esterna del forno dalla camera di cottura.

Tavola 2: con riferimento alla figura unica del disegno. 1) lamiera zincata esterna 2) fibra minerale isolante 3) lamiera interna 4) camera d'aria 5) materiale in argilla cotta che costituisce i ripiani della camera di cottura 6) porta per l'accesso alla camera di cottura.

Rag. Franco Carboni

RIVENDICAZIONI

1) forno ad uso domestico multicombustibile, caratterizzato da un rivestimento interno in lamiera, che separa il materiale isolante dalla camera d'aria interna del forno, la quale conduce il calore attorno alla camera di cottura. Il rivestimento in lamiera aumenta le prestazioni del forno, e impedisce il deterioramento del material isolante.

2) forno ad uso domestico multicombustibile, come alla rivendicazione I, caratterizzato dal tetto piatto che sfrutta totalmente il calore in uscita dal forno, migliorndo cosi la resa della parte superiore della camera di cottura.

Pos CA95U000006

uscire fuori dal forno 5) camera di cottura del forno 6) fornacella centrale per la combustione 7) le freccie rappresentano il percorso del calore all'interno della camera d'aria che separa la parete esterna del forno dalla camera di cottura.

Tavola 2: con riferimento alla figura unica del disegno. 1) lamiera zincata esterna 2) fibra minerale isolante 3) lamiera interna 4) camera d'aria 5) materiale in argilla cotta che costituisce i ripiani della camera di cottura 6) porta per l'accesso alla camera di cottura.

Rag. Franco Carboni

RIVENDICAZIONI

1) forno ad uso domestico multicombustibile, caratterizzato da un rivestimento interno in lamiera, che separa il materiale isolante dalla camera d'aria interna del forno, la quale conduce il calore attorno alla camera di cottura. Il rivestimento in lamiera aumenta le prestazioni del forno, e impedisce il deterioramento del material isolante.

2) forno ad uso domestico multicombustibile, come alla rivendicazione I, caratterizzato dal tetto piatto che sfrutta totalmente il calore in uscita dal forno, migliorndo cosi la resa della parte superiore della camera di cottura.

Pos. CA95000006

3) forno ad uso domestico multicombustibile, come alle rivendicazioni precedenti, caratterizzato dalla fornacella centrale, per un omogenea diffusione del calore

4) forno ad uso domestico multicombustibile, come alle rivendicazioni precedente, caratterizzato da piani di cottura in argilla cotta per un maggiore accumulo del calore, e possibilita di cucinare direttamente sui ripiani.

Reg. Franco Carboni

Cagliari, li 02/05/1995

Atzeni Gianfranco

TAVOLA 2

Pos. CA95U000006

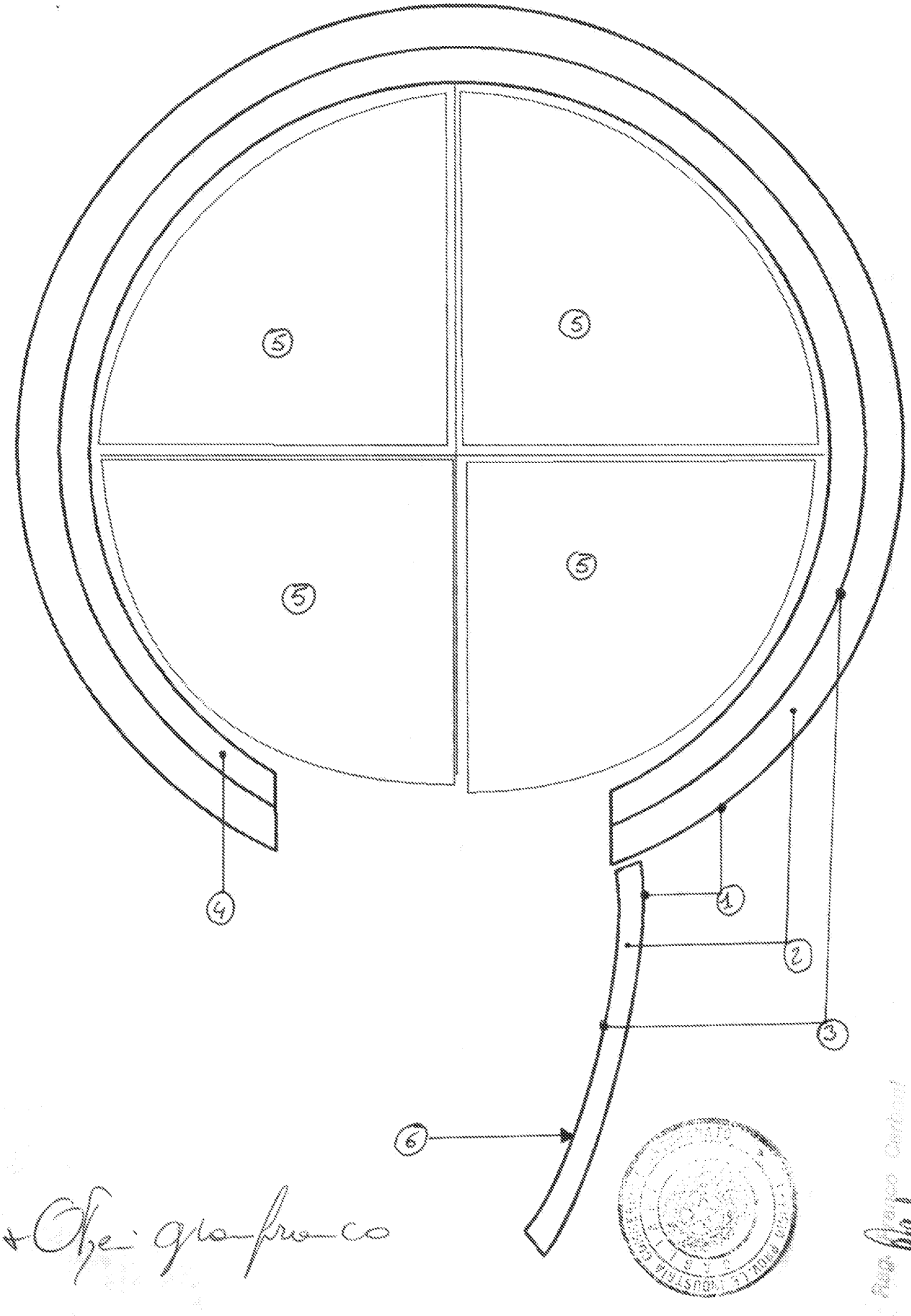

Pos. CA95U000006

TAVOLA I

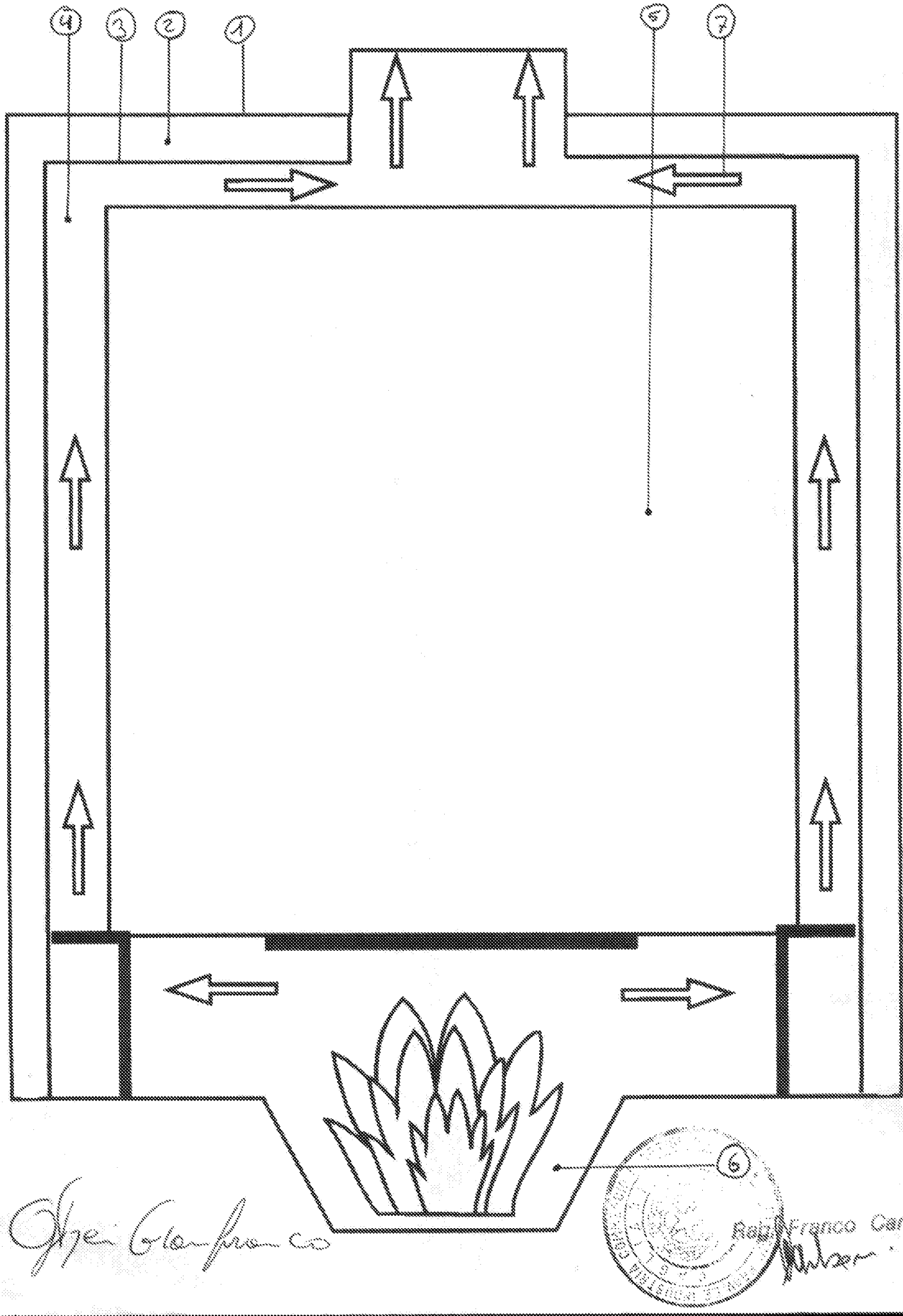

Rag. Franco Carboni