(19)国家知识产权局

(12)实用新型专利

(10)授权公告号 CN 219398035 U
(45)授权公告日 2023.07.25

(21)申请号 202320707102.1

(22)申请日 2023.04.03

(73)专利权人 黄梅县妇幼保健院
地址 435500 湖北省黄冈市黄梅县黄梅镇东禅社区D6号路

(72)发明人 王艳平 商慧

(74)专利代理机构 六安众川赴海专利代理事务所(普通合伙) 34299
专利代理师 庄米雪

(51)Int.Cl.
A61G 13/08(2006.01)
A61G 13/10(2006.01)
A61G 13/12(2006.01)

权利要求书1页 说明书3页 附图2页

(54)实用新型名称

一种产科检查架

(57)摘要

本实用新型涉及医疗器械技术领域，且公开了一种产科检查架，包括底座以及靠背，靠背活动安装在底座的后侧，底座上设置有活动架，活动架的顶部活动安装有安装板，底座的内部前侧开设有滑槽，活动架的底部均位于滑槽的内部，底座的前侧壁面镶嵌活动安装有把手，滑槽的内部活动安装有活动杆，活动杆与把手之间固定连接，活动杆贯穿了活动架的前后侧壁与活动架之间螺纹连接。本实用新型中，通过滑槽将活动架和安装板活动安装在底座上，使用把手可移动活动架和安装板的位置，从而可使得孕妇在上床检查时更为方便，同时设置有调节机构，可随意调节孕妇双腿张开的角度，进一步提高了装置的便利性，同时还提高了孕妇的舒适度。

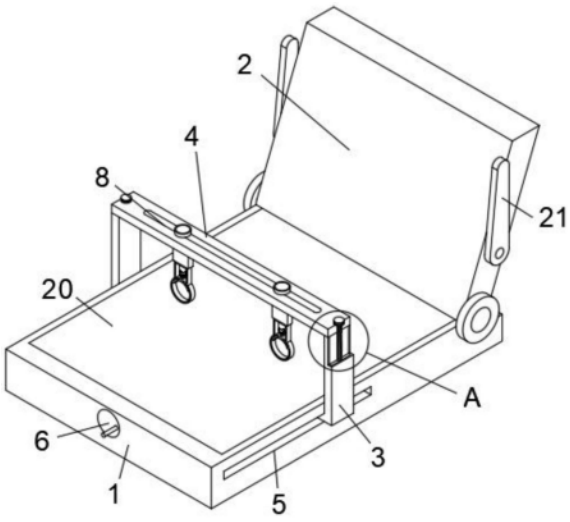

CN 219398035 U

1.一种产科检查架,包括底座(1)以及靠背(2),靠背(2)活动安装在底座(1)的后侧,其特征在于:所述底座(1)上设置有活动架(3),活动架(3)的顶部活动安装有安装板(4),底座(1)的内部前侧开设有滑槽(5),活动架(3)的底部均位于滑槽(5)的内部,底座(1)的前侧壁面镶嵌活动安装有把手(6),滑槽(5)的内部活动安装有活动杆(7),活动杆(7)与把手(6)之间固定连接,活动杆(7)贯穿了活动架(3)的前后侧壁与活动架(3)之间螺纹连接,安装板(4)上活动安装有两个连接杆(9),连接杆(9)的底部设置有支撑臂(10),支撑臂(10)的内部活动安装有伸缩臂(11),伸缩臂(11)的底部固定安装有套环(12),活动架(3)和安装板(4)上设置有调节机构。

2.根据权利要求1所述的一种产科检查架,其特征在于:所述调节机构包括有调节槽(8)、连接球(13)、旋钮(14)、第一调节螺栓(15)以及延长板(16),调节槽(8)开设在安装板(4)的顶部壁面,调节槽(8)贯穿了安装板(4)的上下壁面,连接球(13)固定安装在连接杆(9)的底部壁面,旋钮(14)通过螺纹与连接杆(9)之间活动连接,延长板(16)共有两个,两个延长板(16)分别固定安装在安装板(4)的底部壁面左右两侧,第一调节螺栓(15)共有两个,两个第一调节螺栓(15)分别活动安装在安装板(4)的顶部对应延长板(16)的位置。

3.根据权利要求2所述的一种产科检查架,其特征在于:两个所述连接杆(9)活动安装在调节槽(8)的内部,连接球(13)镶嵌活动在支撑臂(10)的顶部壁面,连接杆(9)和支撑臂(10)之间通过连接球(13)转动连接,活动架(3)的顶部为空心结构,两个延长板(16)分别位于活动架(3)的顶部左右两侧,第一调节螺栓(15)向下贯穿了延长板(16)的上下壁面,且第一调节螺栓(15)与活动架(3)之间螺纹连接。

4.根据权利要求1所述的一种产科检查架,其特征在于:所述套环(12)的内部固定安装有防护垫(17)。

5.根据权利要求1所述的一种产科检查架,其特征在于:所述套环(12)的侧壁上方活动安装有第二调节螺栓(18),第二调节螺栓(18)贯穿了套环(12)和防护垫(17)的侧壁与套环(12)之间螺纹连接,第二调节螺栓(18)的底部活动安装有压板(19)。

6.根据权利要求1所述的一种产科检查架,其特征在于:所述底座(1)的顶部镶嵌安装有床垫(20),靠背(2)上活动安装有扶手(21)。

一种产科检查架

技术领域

[0001] 本实用新型涉及医疗器械技术领域，尤其涉及一种产科检查架。

背景技术

[0002] 妇产科在给孕妇行产前检查时需要使用到检查架，使用时需要孕妇躺在检查架上。

[0003] 经本人检索，专利号CN201921059094.4公开了一种产科检查支架，有效地解决了孕妇在检查时更换姿势不便的问题；包括前后方向的底座，底座上表面滑动连接有前后方向的滑动板，滑动板后端转动连接有上下方向的靠背，滑动板左右两侧分别设有位于其上方且可左右移动的箱体，两个箱体内分别设有可上下移动的吊带，两个吊带下端分别贯穿其对应侧的箱体且设有前后轴向的套筒。

[0004] 目前市场上已有的检查架在使用时，需要孕妇长时间将双腿张开，增加了孕妇的身体负担，使得孕妇较累，而上述方案中对孕妇腿部支撑的结构是固定且紧凑的，就会导致孕妇在上下床时较为得麻烦，使用较为不便。

实用新型内容

[0005] 本实用新型主要是解决上述现有技术所存在的技术问题，因此，本人提供一种产科检查架。

[0006] 为了实现上述目的，本实用新型采用了如下技术方案，一种产科检查架，包括底座以及靠背，靠背活动安装在底座的后侧，底座上设置有活动架，活动架的顶部活动安装有安装板，底座的内部前侧开设有滑槽，活动架的底部均位于滑槽的内部，底座的前侧壁面镶嵌活动安装有把手，滑槽的内部活动安装有活动杆，活动杆与把手之间固定连接，活动杆贯穿了活动架的前后侧壁与活动架之间螺纹连接，安装板上活动安装有两个连接杆，连接杆的底部设置有支撑臂，支撑臂的内部活动安装有伸缩臂，伸缩臂的底部固定安装有套环，活动架和安装板上设置有调节机构。

[0007] 作为优选，所述调节机构包括有调节槽、连接球、旋钮、第一调节螺栓以及延长板，调节槽开设在安装板的顶部壁面，调节槽贯穿了安装板的上下壁面，连接球固定安装在连接杆的底部壁面，旋钮通过螺纹与连接杆之间活动连接，延长板共有两个，两个延长板分别固定安装在安装板的底部壁面左右两侧，第一调节螺栓共有两个，两个第一调节螺栓分别活动安装在安装板的顶部对应延长板的位置。

[0008] 作为优选，两个所述连接杆活动安装在调节槽的内部，连接球镶嵌活动在支撑臂的顶部壁面，连接杆和支撑臂之间通过连接球转动连接，活动架的顶部为空心结构，两个延长板分别位于活动架的顶部左右两侧，第一调节螺栓向下贯穿了延长板的上下壁面，且第一调节螺栓与活动架之间螺纹连接。

[0009] 作为优选，所述套环的内部固定安装有防护垫。

[0010] 作为优选，所述套环的侧壁上方活动安装有第二调节螺栓，第二调节螺栓贯穿了

套环和防护垫的侧壁与套环之间螺纹连接，第二调节螺栓的底部活动安装有压板。

[0011] 作为优选，所述底座的顶部镶嵌安装有床垫，靠背上活动安装有扶手。

[0012] 有益效果

[0013] 本实用新型提供了一种产科检查架。具备以下有益效果：

[0014] (1)、该一种产科检查架，通过滑槽将活动架和安装板活动安装在底座上，使用把手可移动活动架和安装板的位置，从而可使得孕妇在上床检查时更为方便，同时设置有调节机构，可随意调节孕妇双腿张开的角度，进一步提高了装置的便利性，同时还提高了孕妇的舒适度。

附图说明

[0015] 图1为本实用新型整体结构示意图；

[0016] 图2为本实用新型内部结构剖视图；

[0017] 图3为本实用新型调节机构结构示意图；

[0018] 图4为本实用新型图1中A处放大图。

[0019] 图例说明：

[0020] 1、底座；2、靠背；3、活动架；4、安装板；5、滑槽；6、把手；7、活动杆；8、调节槽；9、连接杆；10、支撑臂；11、伸缩臂；12、套环；13、连接球；14、旋钮；15、第一调节螺栓；16、延长板；17、防护垫；18、第二调节螺栓；19、压板；20、床垫；21、扶手。

具体实施方式

[0021] 下面将结合本实用新型实施例中的附图，对本实用新型实施例中的技术方案进行清楚、完整地描述，显然，所描述的实施例仅仅是本实用新型一部分实施例，而不是全部的实施例。基于本实用新型中的实施例，本领域普通技术人员在没有做出创造性劳动前提下所获得的所有其他实施例，都属于本实用新型保护的范围。

[0022] 实施例：一种产科检查架，如图1至图4所示，包括底座1以及靠背2，靠背2活动安装在底座1的后侧，底座1上设置有活动架3，活动架3为矩形结构，活动架3的顶部活动安装有安装板4，安装板4为矩形结构的板，底座1的内部前侧开设有滑槽5，滑槽5为矩形结构的槽，活动架3的底部均位于滑槽5的内部，底座1的前侧壁面镶嵌活动安装有把手6，滑槽5的内部活动安装有活动杆7，活动杆7为带有螺纹的圆柱形结构，活动杆7与把手6之间固定连接，活动杆7贯穿了活动架3的前后侧壁与活动架3之间螺纹连接，安装板4上活动安装有两个连接杆9，连接杆9的底部设置有支撑臂10，支撑臂10的内部活动安装有伸缩臂11，伸缩臂11的底部固定安装有套环12，当需要孕妇躺在底座1上时，可旋转把手6，把手6带动活动杆7旋转，活动杆7与活动架3之间螺纹连接，活动架3就会在滑槽5的内部移动，同时带动安装板4移动，活动架3和安装板4移动到底座1的前侧，此时孕妇即可躺在底座1上，然后即可将双脚放入套环12的内部进行支撑固定，活动架3和安装板4上设置有调节机构。

[0023] 调节机构包括有调节槽8、连接球13、旋钮14、第一调节螺栓15以及延长板16，调节槽8开设在安装板4的顶部壁面，调节槽8贯穿了安装板4的上下壁面，两个均连接杆9活动安装在调节槽8的内部，连接球13为球形结构，连接球13固定安装在连接杆9的底部壁面，连接球13镶嵌活动在支撑臂10的顶部壁面，连接杆9和支撑臂10之间通过连接球13转动连接，旋

钮14通过螺纹与连接杆9之间活动连接，活动架3的顶部为空心结构，延长板16共有两个，两个延长板16分别固定安装在安装板4的底部壁面左右两侧，且两个延长板16分别位于活动架3的顶部左右两侧，第一调节螺栓15共有两个，两个第一调节螺栓15分别活动安装在安装板4的顶部对应延长板16的位置，第一调节螺栓15向下贯穿了延长板16的上下壁面，且第一调节螺栓15与活动架3之间螺纹连接，根据孕妇的体型可旋转旋钮14，即可使得连接杆9在调节槽8的内部移动，从而调节孕妇双腿张开的距离，连接杆9和支撑臂10之间通过连接球13连接，使得支撑臂10可以连接球13为基点进行一定角度的转动，伸缩臂11可在支撑臂10的内部伸缩，同时旋转第一调节螺栓15，第一调节螺栓15与活动架3之间螺纹连接，第一调节螺栓15就会带动安装板4移动调节套环12的高度，从而达到了可随意调节对孕妇双腿张开的角度，使得使用更为方便。

[0024] 套环12的内部固定安装有防护垫17，防护垫17的材质较软，使得孕妇双脚放在套环12内部时更为舒适，套环12的侧壁上方活动安装有第二调节螺栓18，第二调节螺栓18贯穿了套环12和防护垫17的侧壁与套环12之间螺纹连接，第二调节螺栓18的底部活动安装有压板19，当孕妇将脚踝放入套环12内部后，旋转第二调节螺栓18，第二调节螺栓18可带动压板19在套环12的内部移动，从而可对孕妇的脚踝进行固定。

[0025] 底座1的顶部镶嵌安装有床垫20，床垫20可使得孕妇躺着更为舒适，靠背2上活动安装有扶手21，扶手21便于在检查时孕妇手扶，进一步增加孕妇的舒适度。

[0026] 本实用新型的工作原理：

[0027] 在使用时，通过滑槽5将活动架3和安装板4活动安装在底座1上，使用把手6可移动活动架3和安装板4的位置，从而可使得孕妇在上床检查时更为方便，同时设置有调节机构，可随意调节孕妇双腿张开的角度，进一步提高了装置的便利性，同时还提高了孕妇的舒适度。

[0028] 以上显示和描述了本实用新型的基本原理和主要特征和本实用新型的优点。本行业的技术人员应该了解，本实用新型不受上述实施例的限制，上述实施例和说明书中描述的只是说明本实用新型的原理，在不脱离本实用新型精神和范围的前提下，本实用新型还会有各种变化和改进，这些变化和改进都落入要求保护的本实用新型范围内。本实用新型要求保护范围由所附的权利要求书及其等效物界定。

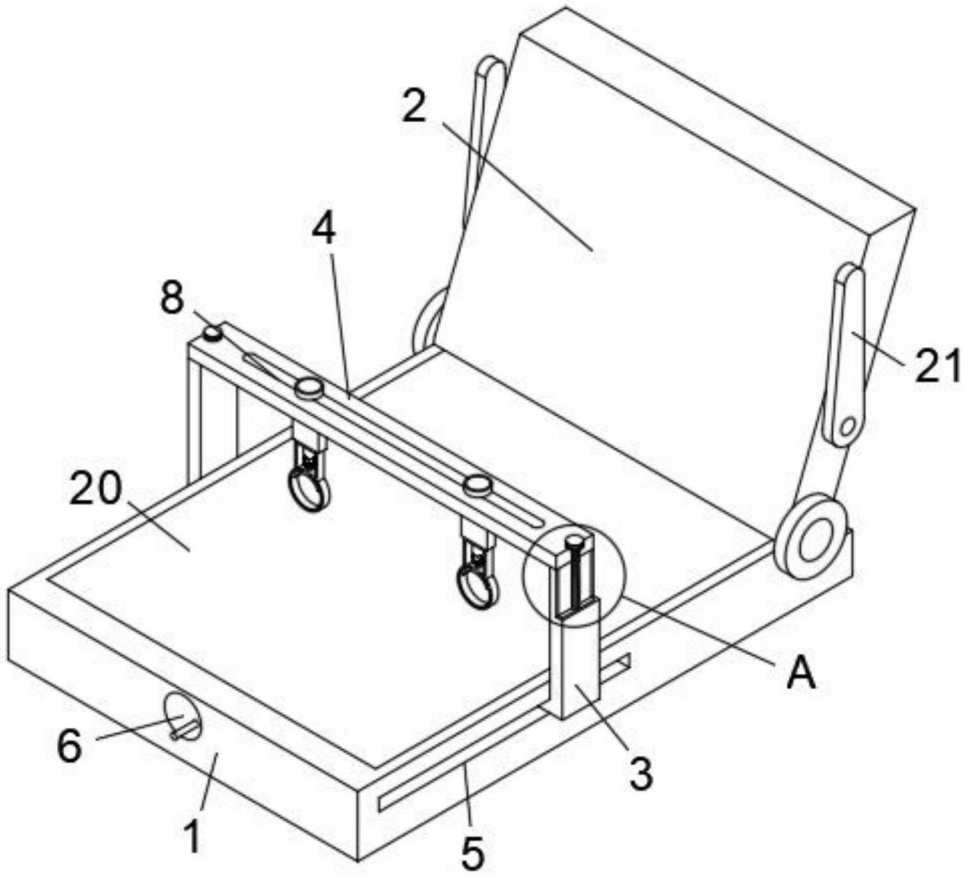

图1

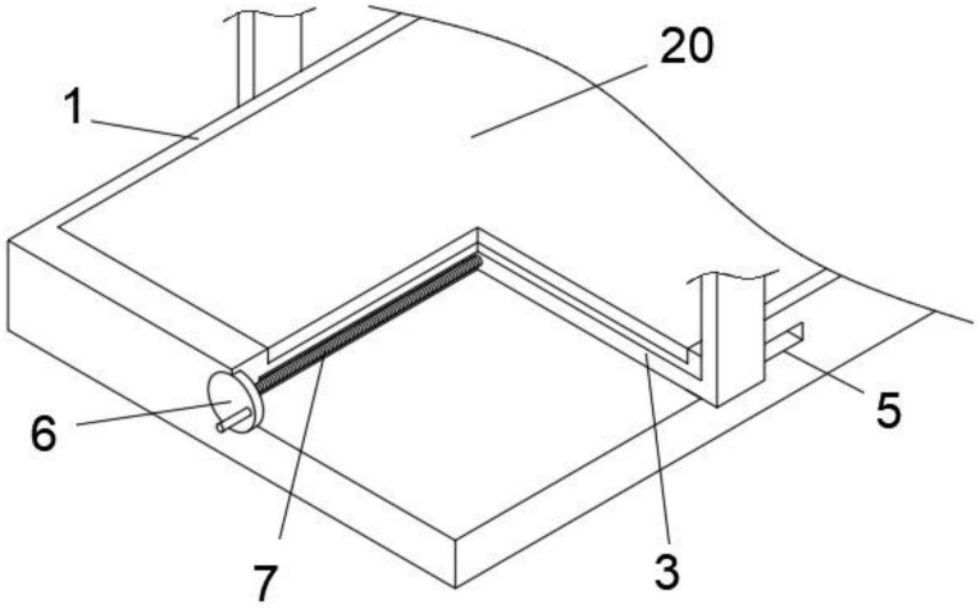

图2

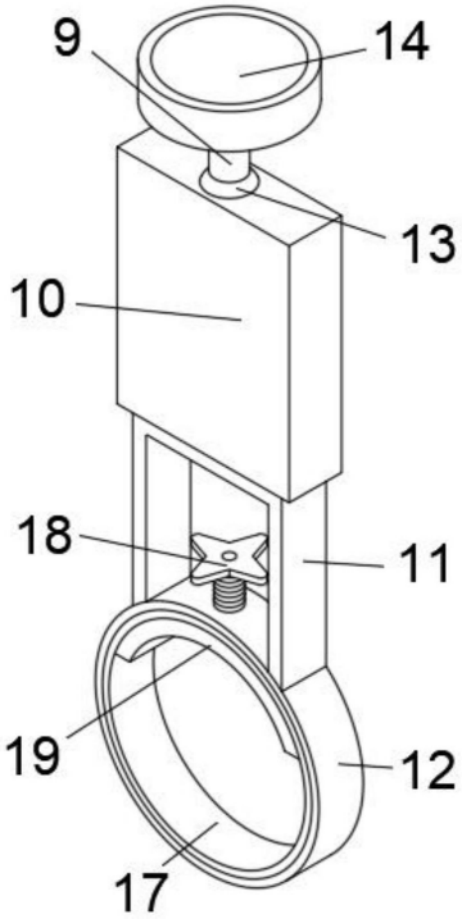

图3

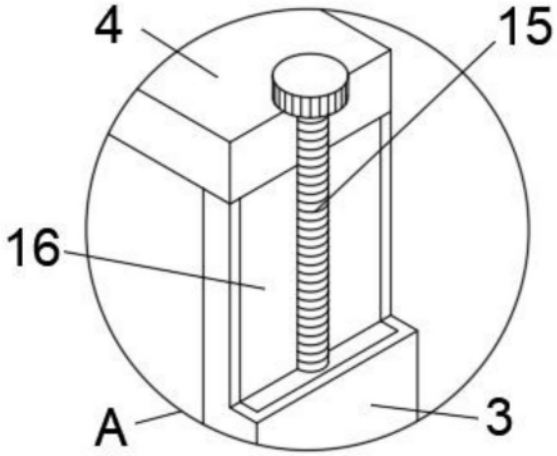

图4