(19)中华人民共和国国家知识产权局

(12)实用新型专利

(10)授权公告号 CN 203290374 U
(45)授权公告日 2013.11.20

(21)申请号 201320160204.2

(22)申请日 2013.04.02

(73)专利权人 韦清泉
地址 510160 广东省揭阳市大坝镇华东村宫前后畔园63号

(72)发明人 韦清泉

(51)Int.Cl.
A45C 3/00(2006.01)

权利要求书1页 说明书1页 附图1页

(54)实用新型名称

一种新型的具有全防水封口的防水包

(57)摘要

一种新型的具有全防水封口的防水包，具体涉及防水用具技术领域。它包含防水包本体(1)、魔术贴(3)，它还包含有防水封口密封拉链(2)，所述的防水包本体(1)的袋口设置有防水封口密封拉链(2)，防水封口密封拉链(2)的上端设置有魔术贴(3)。它结构简单，方便实用，能够整体收缩卷起粘贴在魔术贴上，整体密封在防水封口密封拉链内，有效地缩小体积，防水效果好。

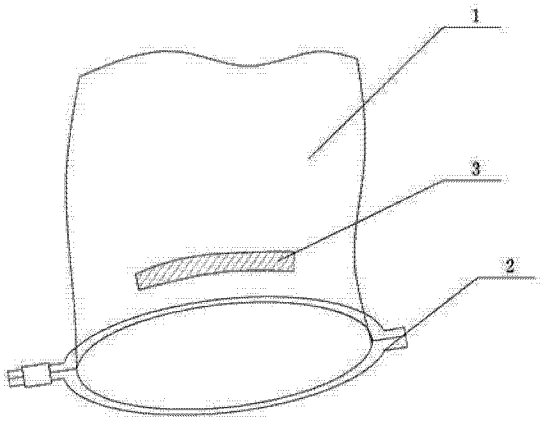

CN 203290374 U

1. 一种新型的具有全防水封口的防水包，它包含防水包本体 (1)、魔术贴 (3)，其特征在于它还包含有防水封口密封拉链 (2)，所述的防水包本体 (1) 的袋口设置有防水封口密封拉链 (2)，防水封口密封拉链 (2) 的上端设置有魔术贴 (3)。

2. 根据权利要求 1 所述的一种新型的具有全防水封口的防水包，其特征在于所述的防水包本体 (1) 表面设置有防水绒毛层。

一种新型的具有全防水封口的防水包

技术领域

[0001] 本实用新型涉及防水用具技术领域，具体涉及一种新型的具有全防水封口防水包。

背景技术

[0002] 市场上的防水包都不具备全身防水功能，只是采用拉链简单密封袋口，长时间浸泡在水中依然会发生渗漏。

发明内容

[0003] 本实用新型的目的是提供一种新型的具有全防水封口的防水包，它结构简单，方便实用，能够整体收缩卷起粘贴在魔术贴上，整体密封在防水封口内，有效地缩小体积，防水效果好。

[0004] 为了解决背景技术所存在的问题，本实用新型是采用以下技术方案：它包含防水包本体 1、魔术贴 3，其特征在于它还包含有防水封口密封拉链 2，所述的防水包本体 1 的袋口设置有防水封口密封拉链 2，防水封口密封拉链 2 的上端设置有魔术贴 3。。

[0005] 所述的防水包本体 1 表面设置有防水绒毛层。

[0006] 本实用新型工作原理：正常情况使用时，只需通过防水封口将袋口密封就可以，在需要进行深海作业、潜水、冲浪等情况下，可将包体从底部慢慢卷起通过魔术贴和表面绒毛相互锁扣，然后再将卷起的包本体通过防水封口进行密封。

[0007] 本实用新型具有以下有益效果：它结构简单，方便实用，能够整体收缩卷起粘贴在魔术贴上，整体密封在防水封口内，有效地缩小体积，防水效果好。

[0008] 附图说明：

[0009] 图 1 是本实用新型结构示意图。

[0010] 具体实施方式：

[0011] 参看图 1，本具体实施方式采用以下技术方案：它包含防水包本体 1、魔术贴 3，其特征在于它还包含有防水封口密封拉链 2，所述的防水包本体 1 的袋口设置有防水封口密封拉链 2，防水封口密封拉链 2 的上端设置有魔术贴 3。

[0012] 所述的防水包本体 1 表面设置有防水绒毛层。

[0013] 本具体实施方式工作原理：正常情况使用时，只需通过防水封口将袋口密封就可以，在需要进行深海作业、潜水、冲浪等情况下，可将包体从底部慢慢卷起通过魔术贴和表面绒毛相互锁扣，然后再将卷起的包本体通过防水封口进行密封。

[0014] 本具体实施方式具有以下有益效果：它结构简单，方便实用，能够整体收缩卷起粘贴在魔术贴上，整体密封在防水封口内，有效地缩小体积，防水效果好。

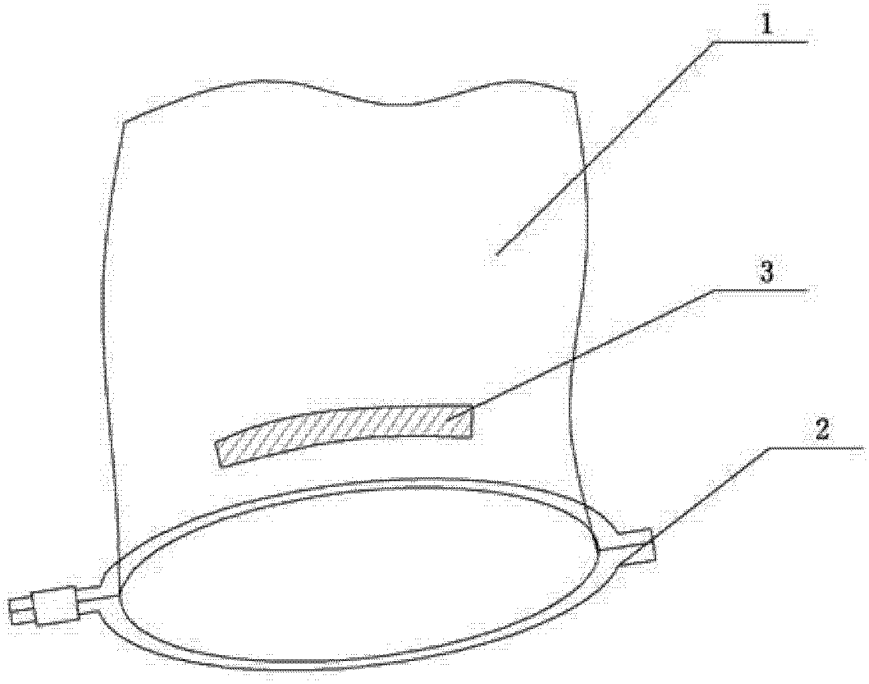

图 1