D211917

(19)中華民國智慧財產局

(12)設計說明書公告本　**(11)證書號數：TW D211917 S**

(45)公告日： 中華民國 110 (2021) 年 06 月 01 日

(21)申請案號：109304805　(22)申請日： 中華民國 109 (2020) 年 08 月 26 日

(51)LOC.(11)Cl.：13-03

(30)優先權：2020/02/27　日本　2020-003676

(71)申請人：日商ＳＭＫ股份有限公司 (日本) SMK CORPORATION　(JP)
日本

(72)設計人：今村朋洋 IMAMURA, TOMOHIRO (JP) ；宇留鷲修一 URUWASHI, SHUICHI (JP) ；奧村晋也 OKUMURA, SHINYA (JP)

(74)代理人：林志剛

(56)參考文獻：

TW	D193578	TW	D193960
CN	302279083	JP	D1634798

審查人員：謝孟峰

圖式數：9 共 6 頁

(54)名稱

電連接器

代表圖：

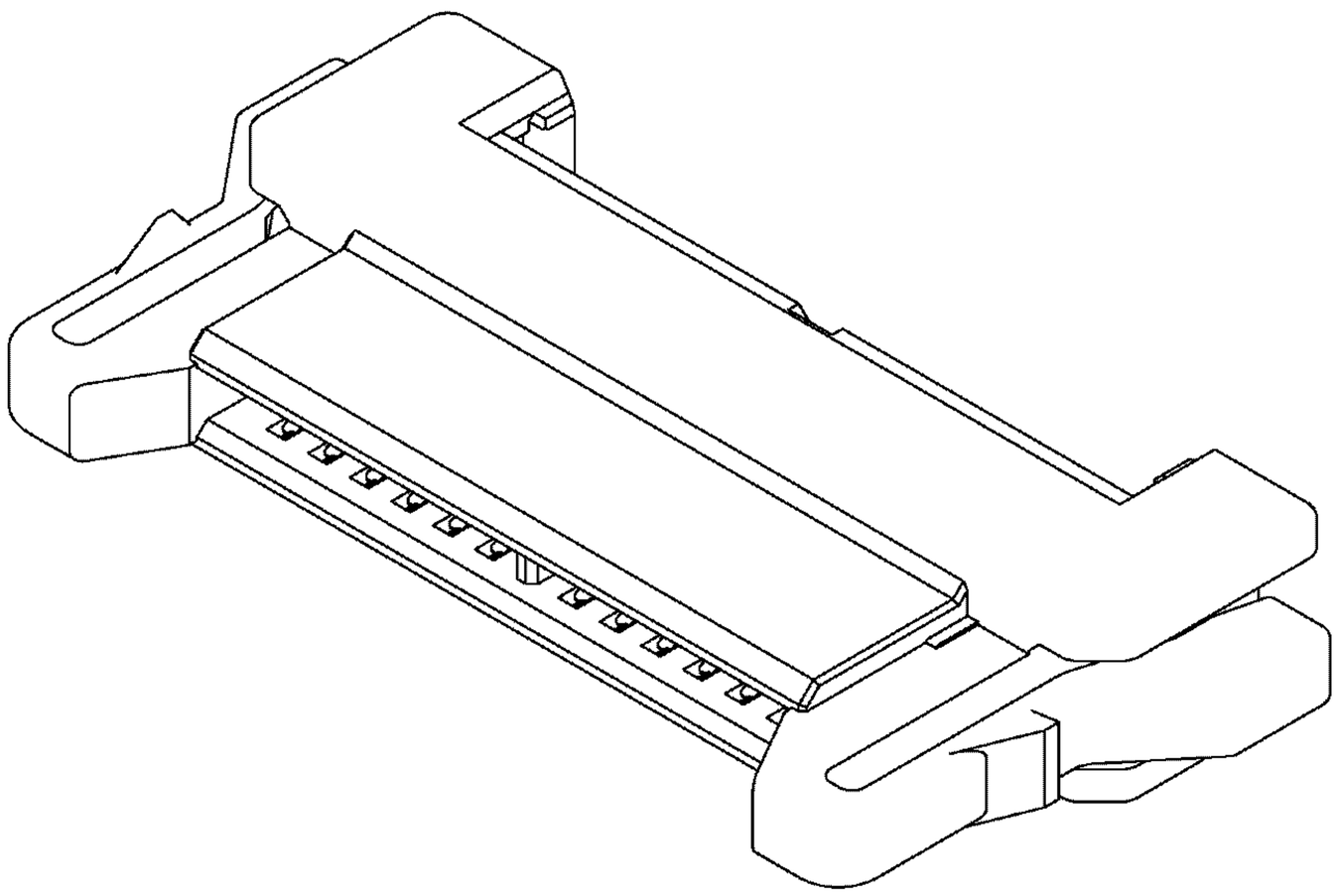

【立體圖 1】

專利案號：109304805

公告本

D211917

【設計說明書】

【中文設計名稱】 電連接器

【物品用途】

【0001】 本設計的物品為一種電連接器，其藉由從背面側與印刷電路板之安裝面相對向的姿勢進行安裝，可與適合的對方電連接器於底面側嵌合來使用之做電性連接的電連接器。

【設計說明】

【0002】 左側視圖與右側視圖相對稱，左側視圖省略。

【設計圖式】

（指定代表圖）

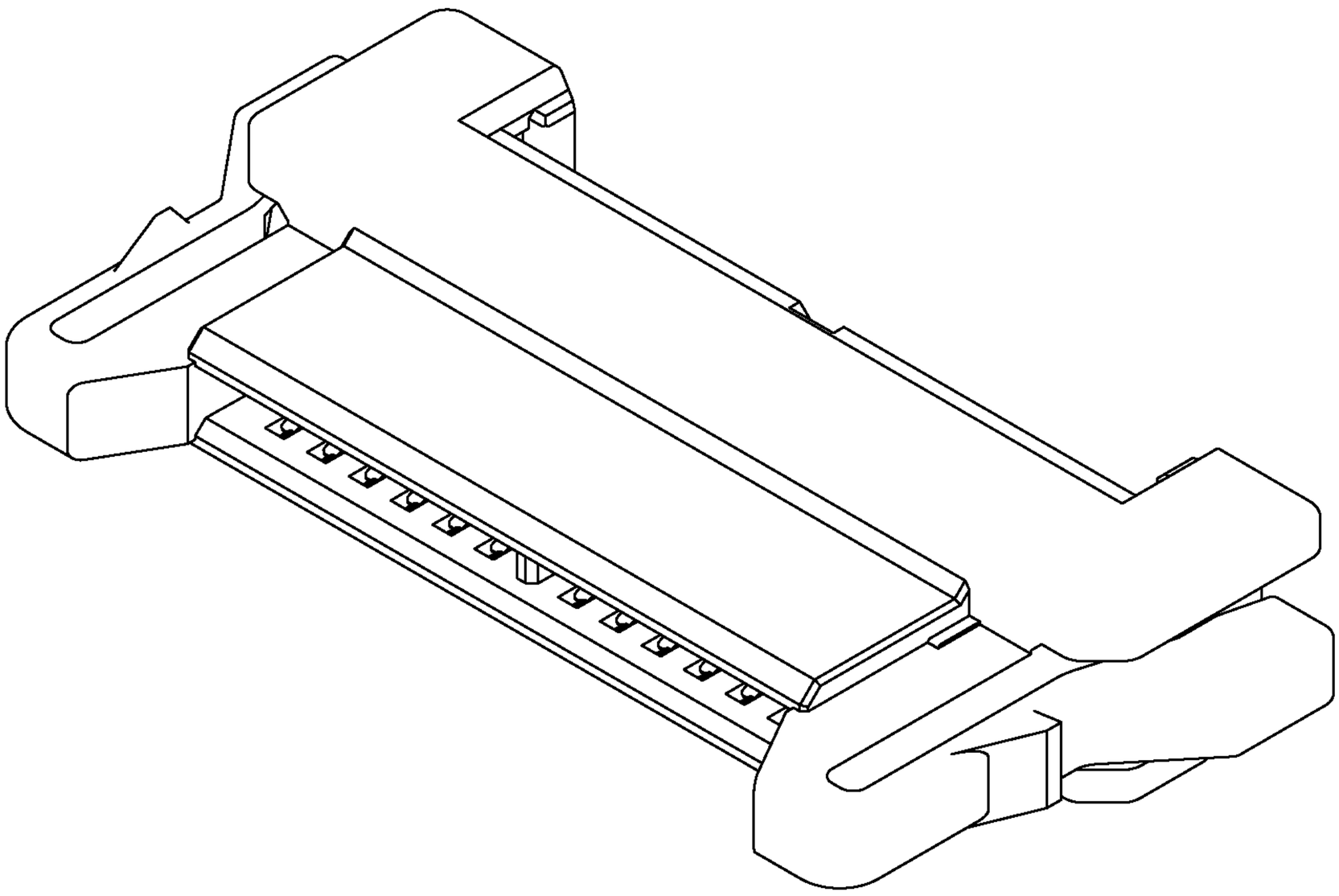

【立體圖 1】

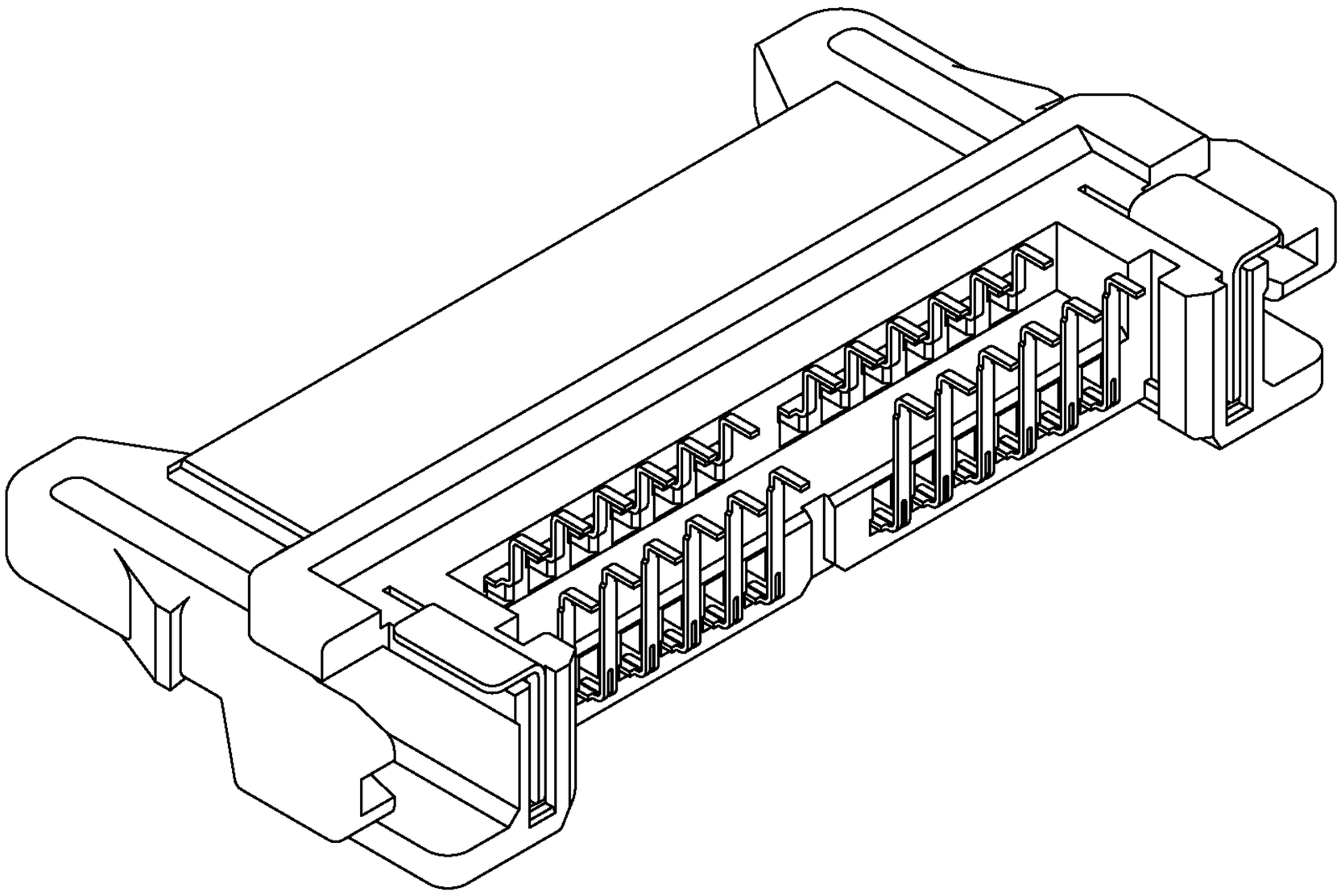

【立體圖 2】

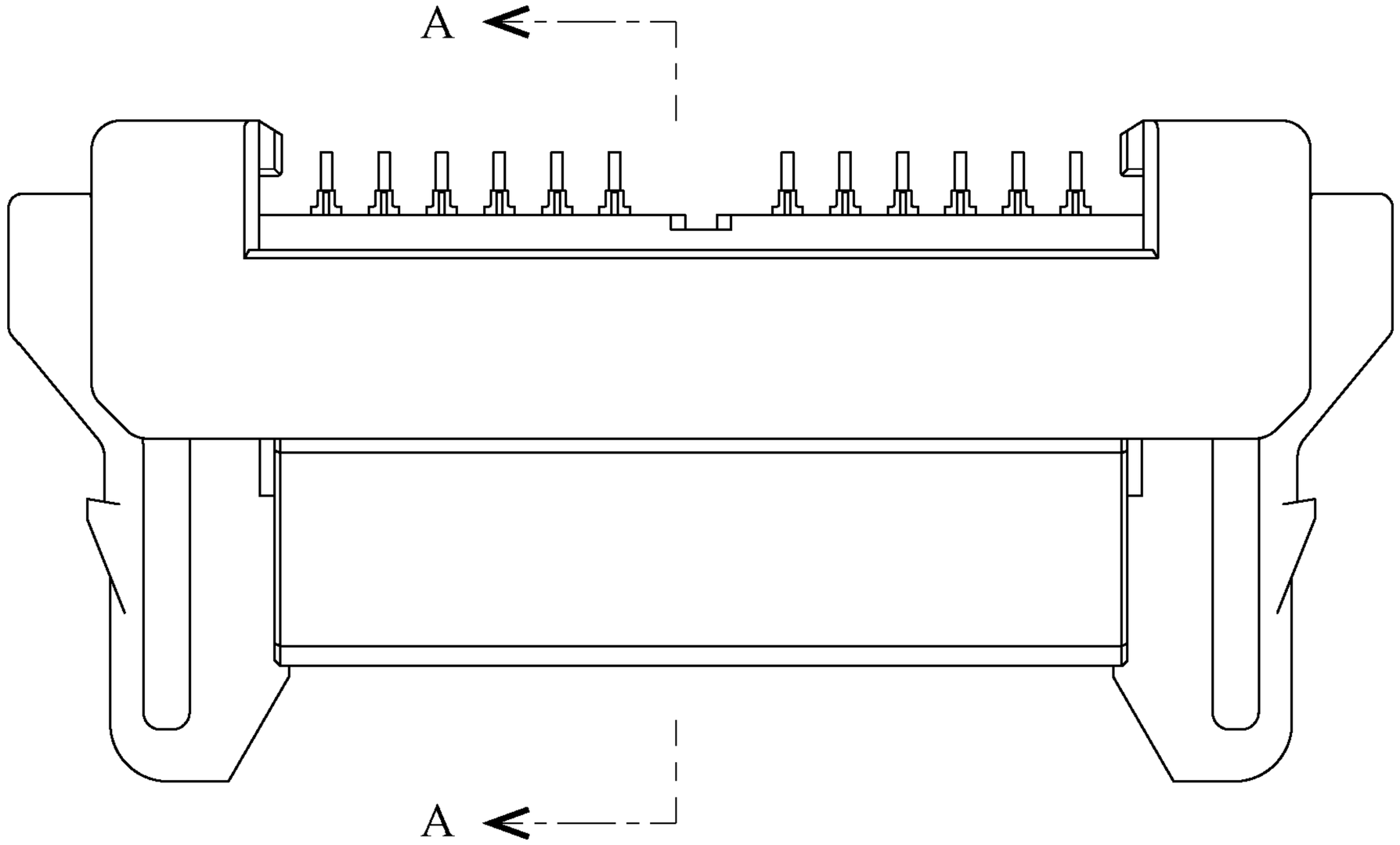

【前視圖】

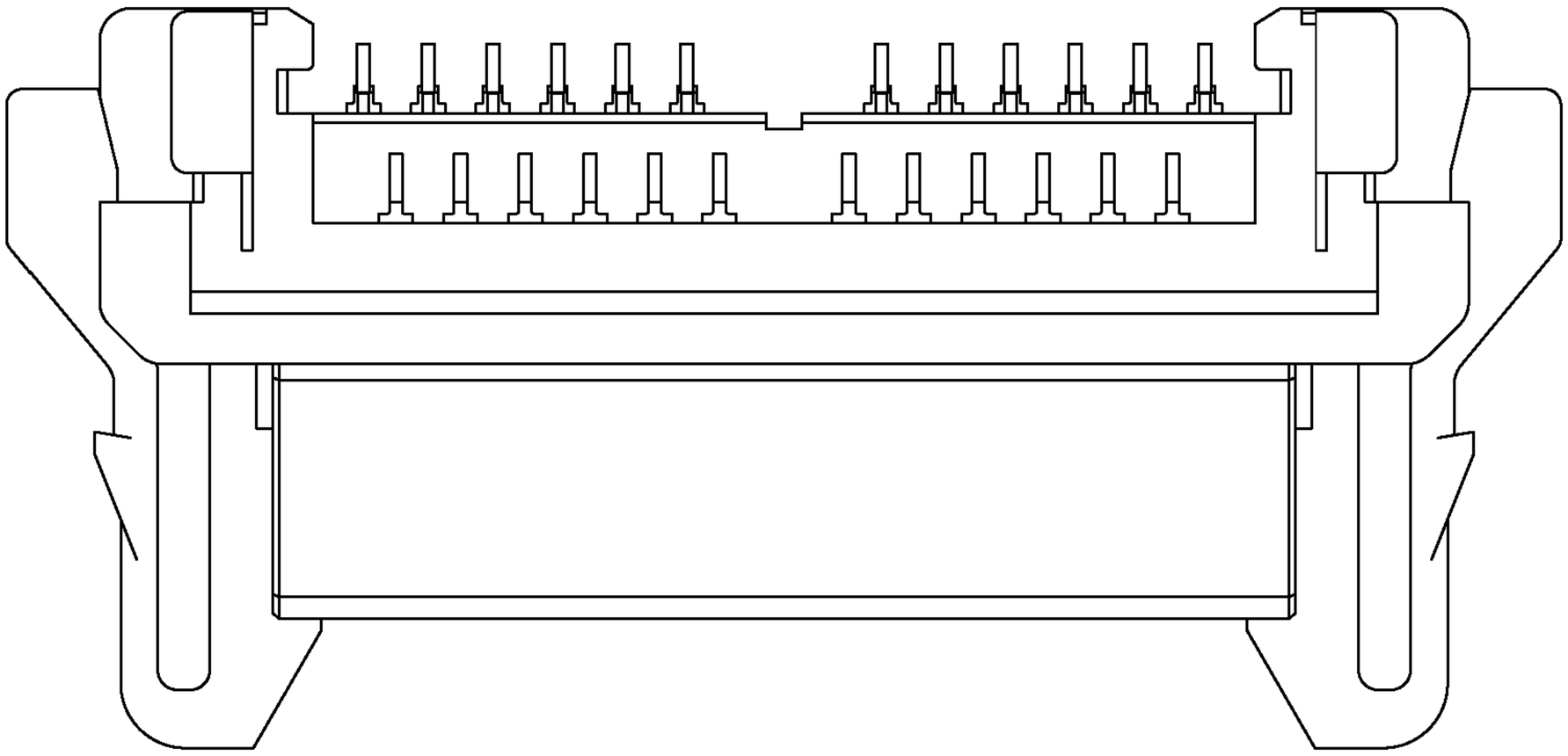

【後視圖】

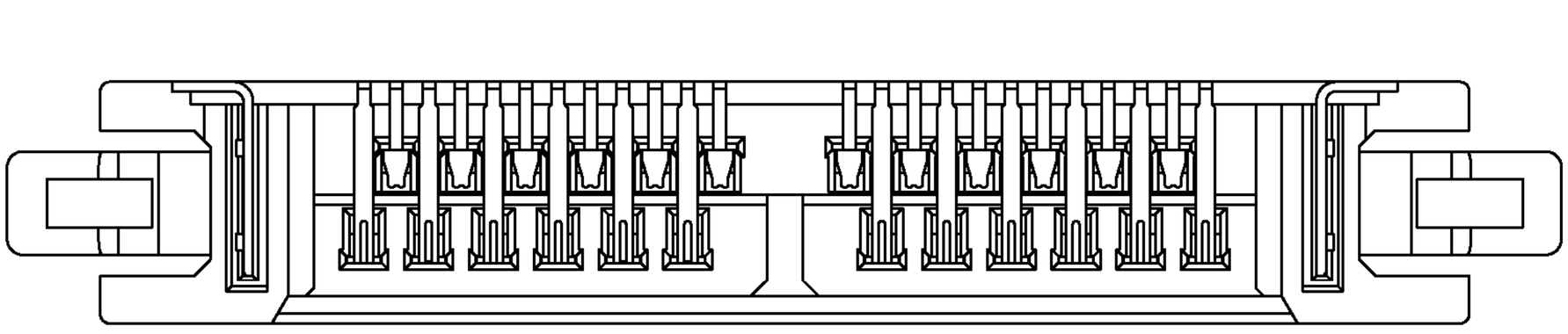

【俯視圖】

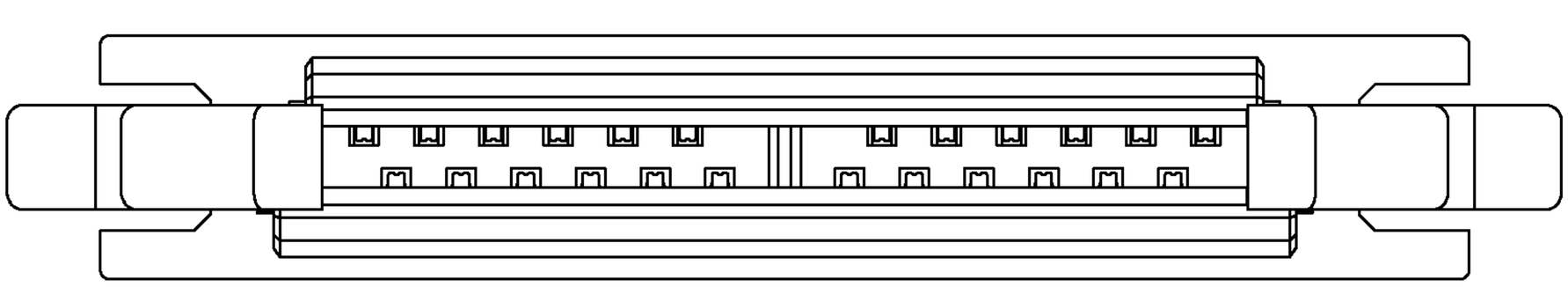

【仰視圖】

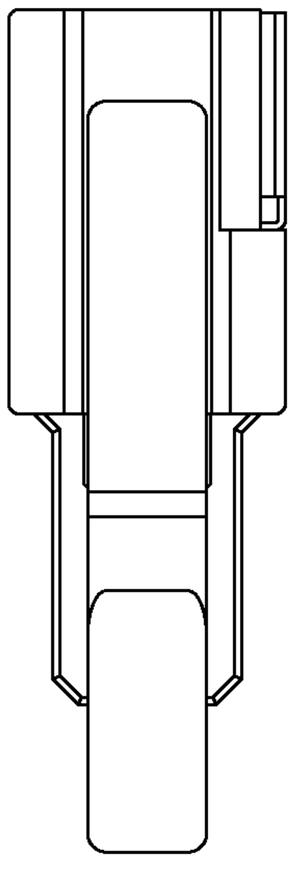

【右側視圖】

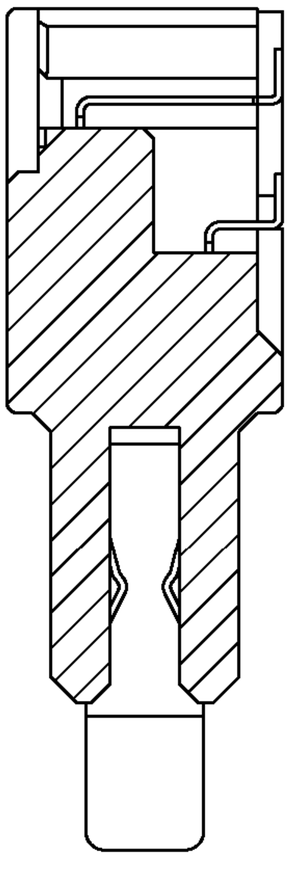

【A-A 剖面圖】

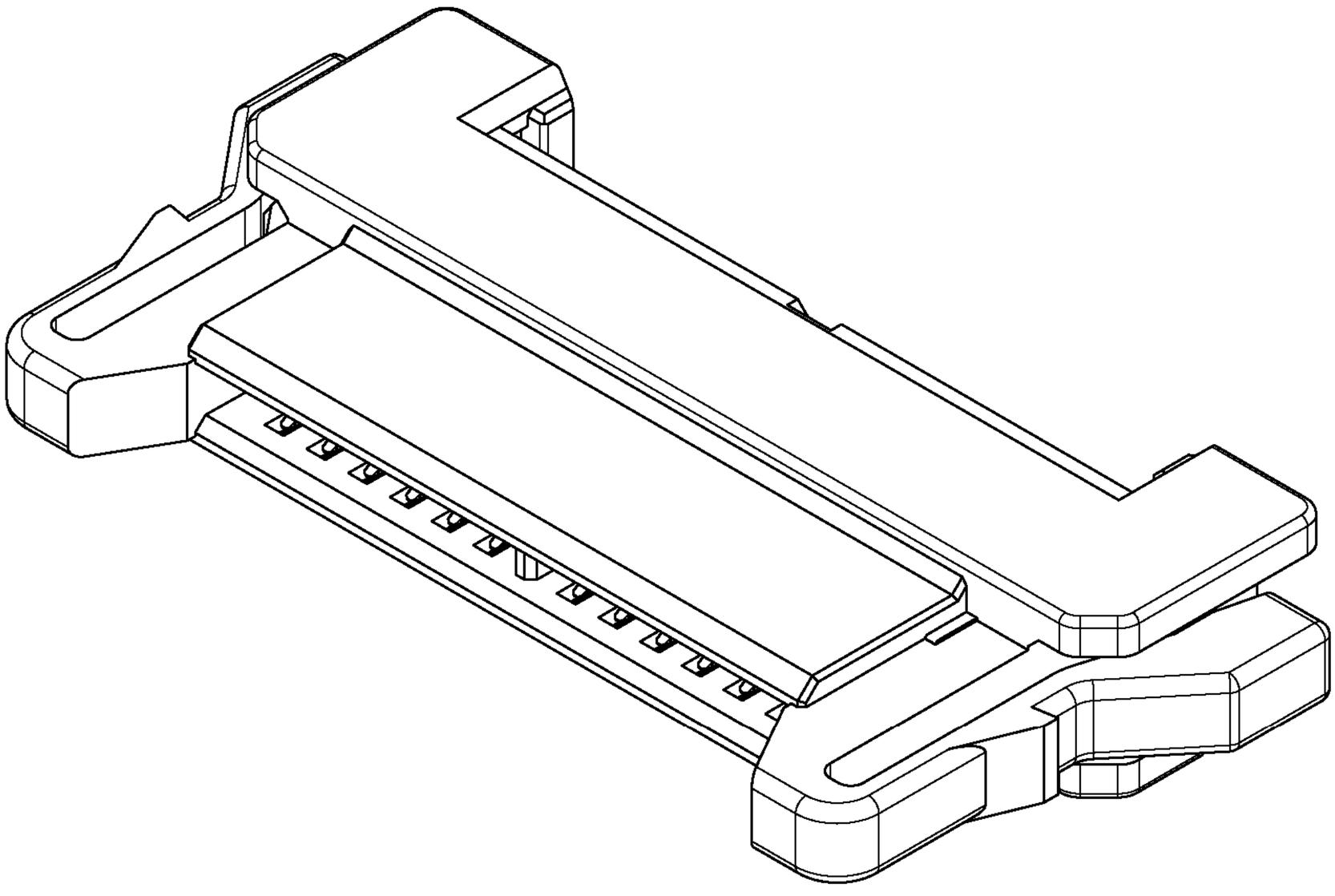

【立體參考圖】