(19)中華民國智慧財產局

(12)設計說明書公告本　**(11)證書號數：TW D211360 S**

(45)公告日： 中華民國 110 (2021) 年 05 月 01 日

(21)申請案號：109305660　(22)申請日： 中華民國 109 (2020) 年 10 月 12 日

(51)LOC.(11)Cl.：31-00

(71)申請人：統一超商股份有限公司 (中華民國) PRESIDENT CHAIN STORE CORP.　(TW)
臺北市松山區東興路 8 號 8 樓

(72)設計人：王隆楷 WANG, LUNG-KAI (TW) ；高德育 KAO, TE-YU (TW)

(74)代理人：李文賢；楊慶隆

(56)參考文獻：

TW　D206512　　CN　303835966

CN　304533766

審查人員：黃如瑛

圖式數：8 共 6 頁

(54)名稱

鍋具

代表圖：

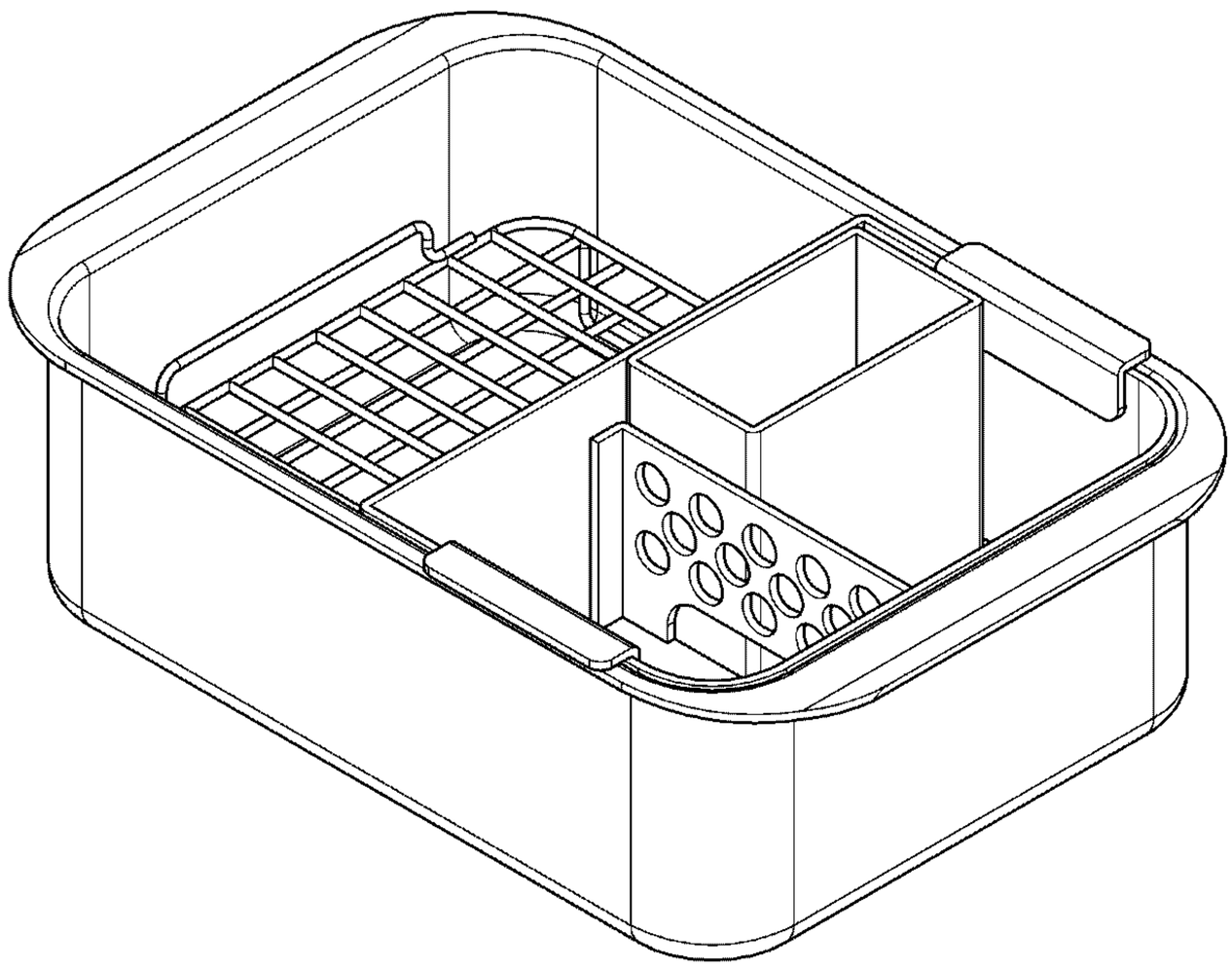

立體圖
（代表圖）

公告本

D211360

【設計說明書】

【中文設計名稱】　　鍋具

【物品用途】

【0001】 本設計所運用之物品係為鍋具，其係可應用於像是關東煮等烹煮設備。

【設計說明】

【0002】 圖式所揭露以虛線所表示之結構，為本案不主張設計之部分。

D211360

【設計圖式】

（指定代表圖）

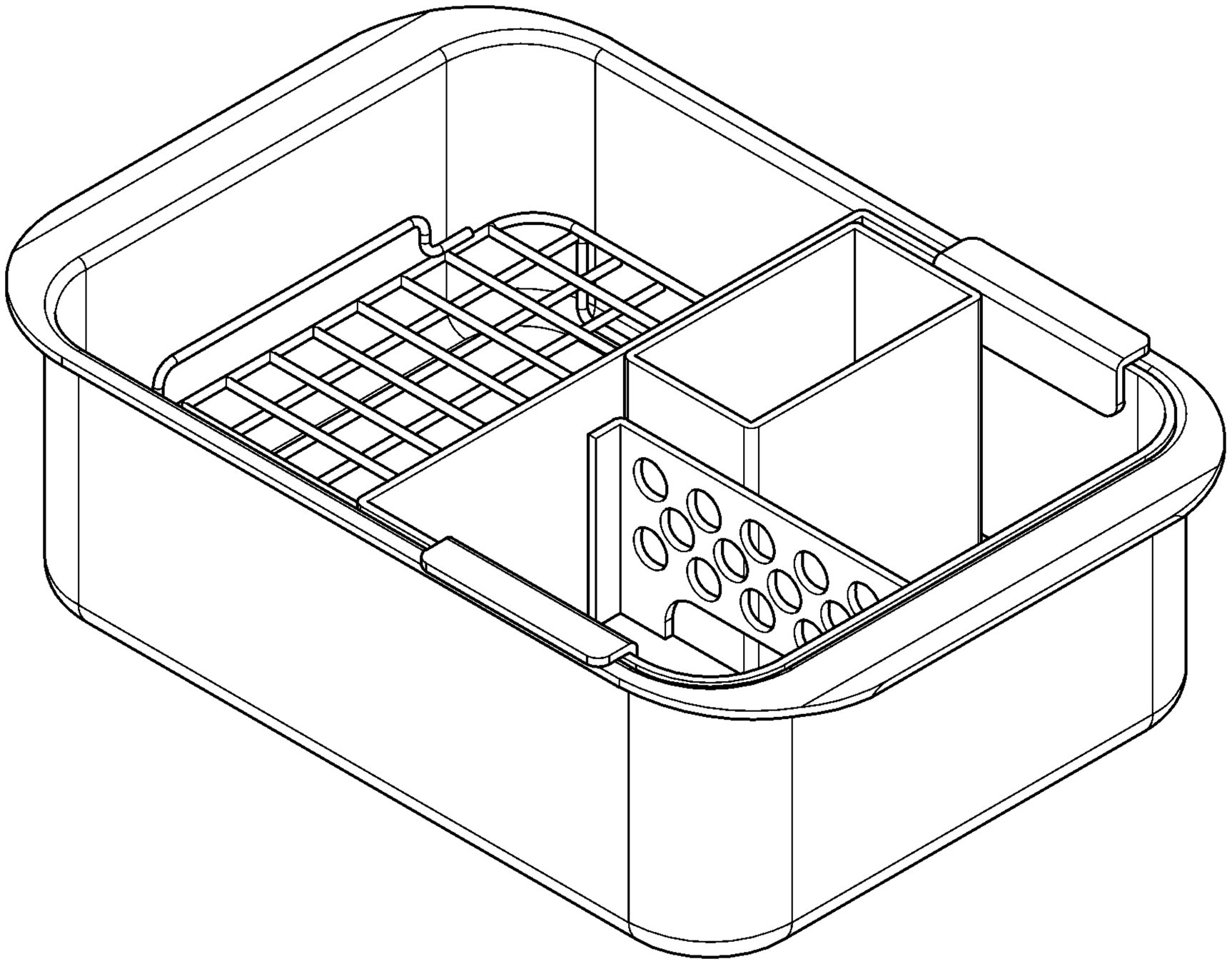

立體圖

（代表圖）

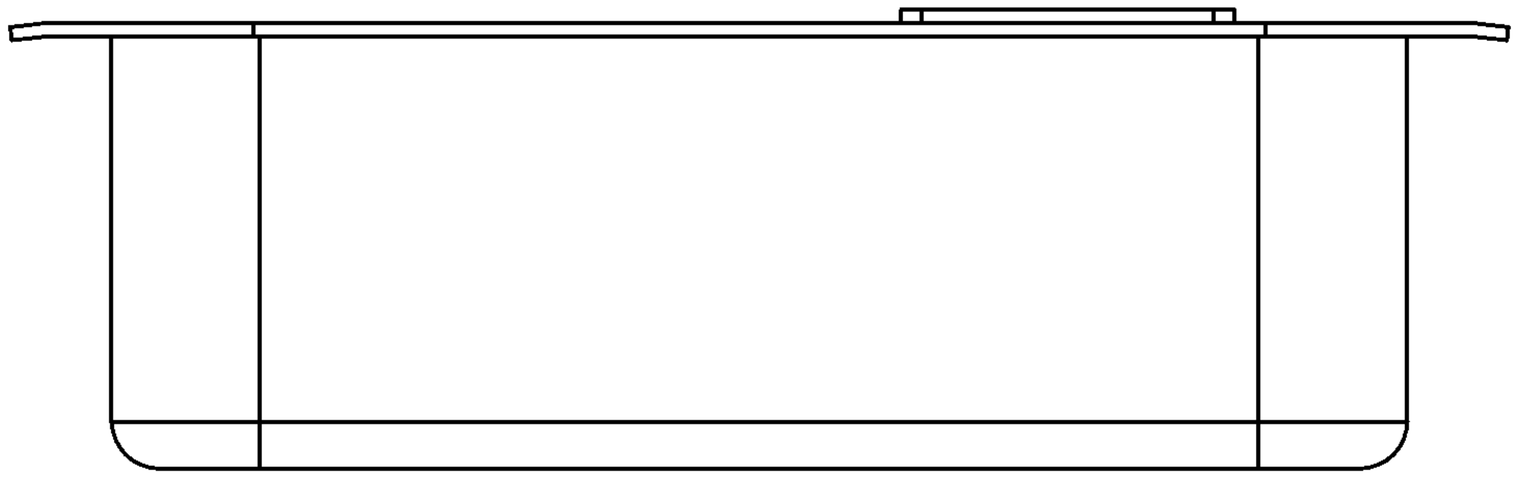

前視圖

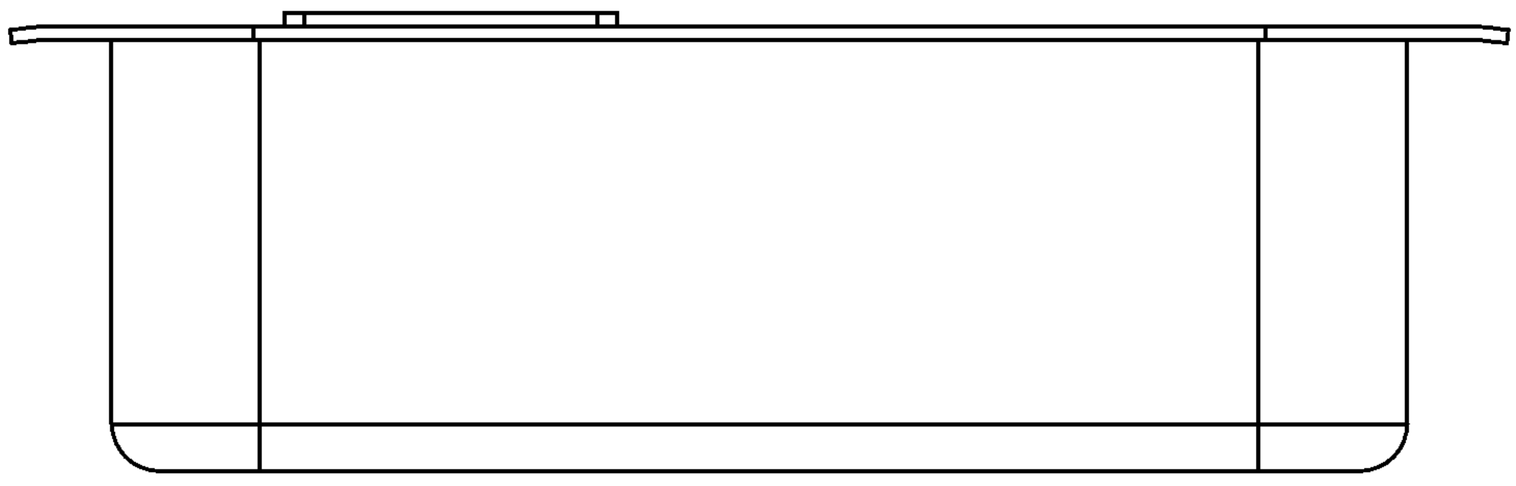

後視圖

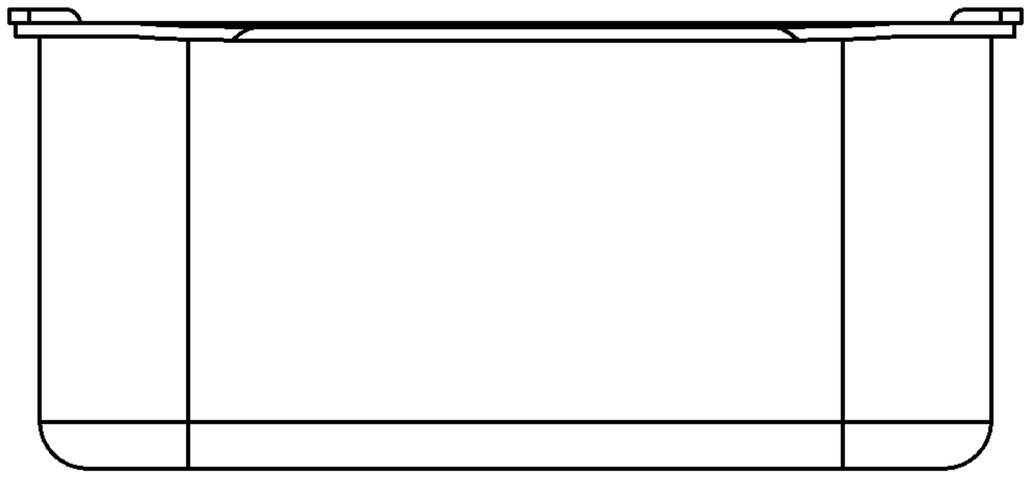

左側視圖

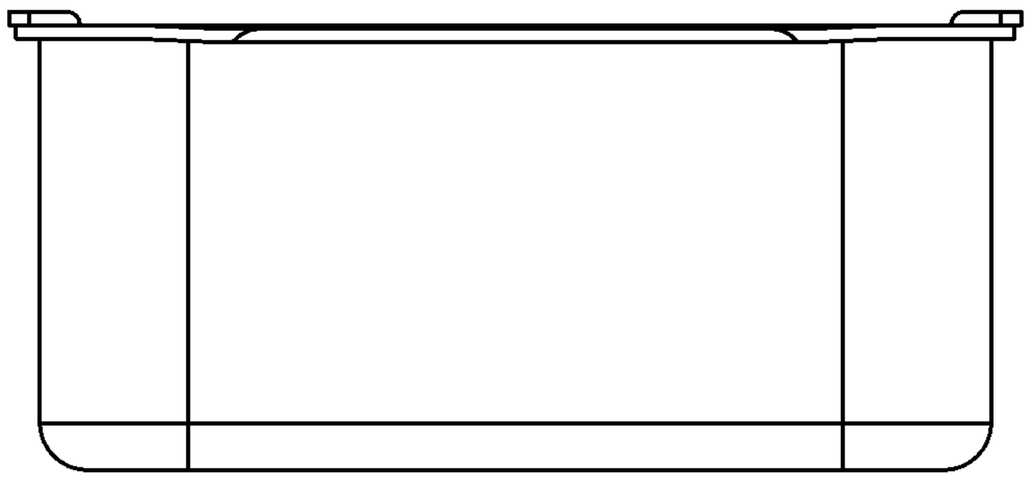

右側視圖

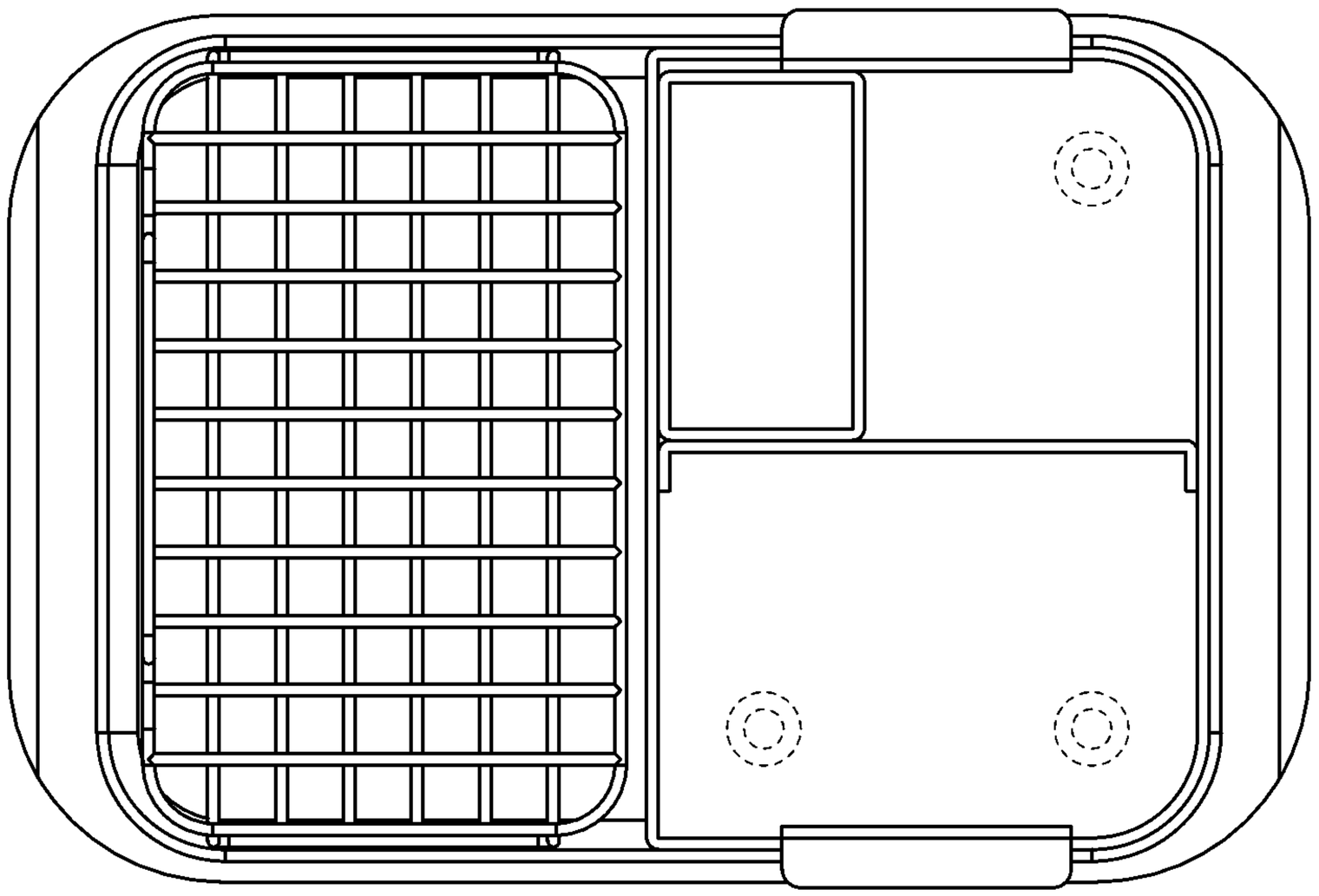

俯視圖

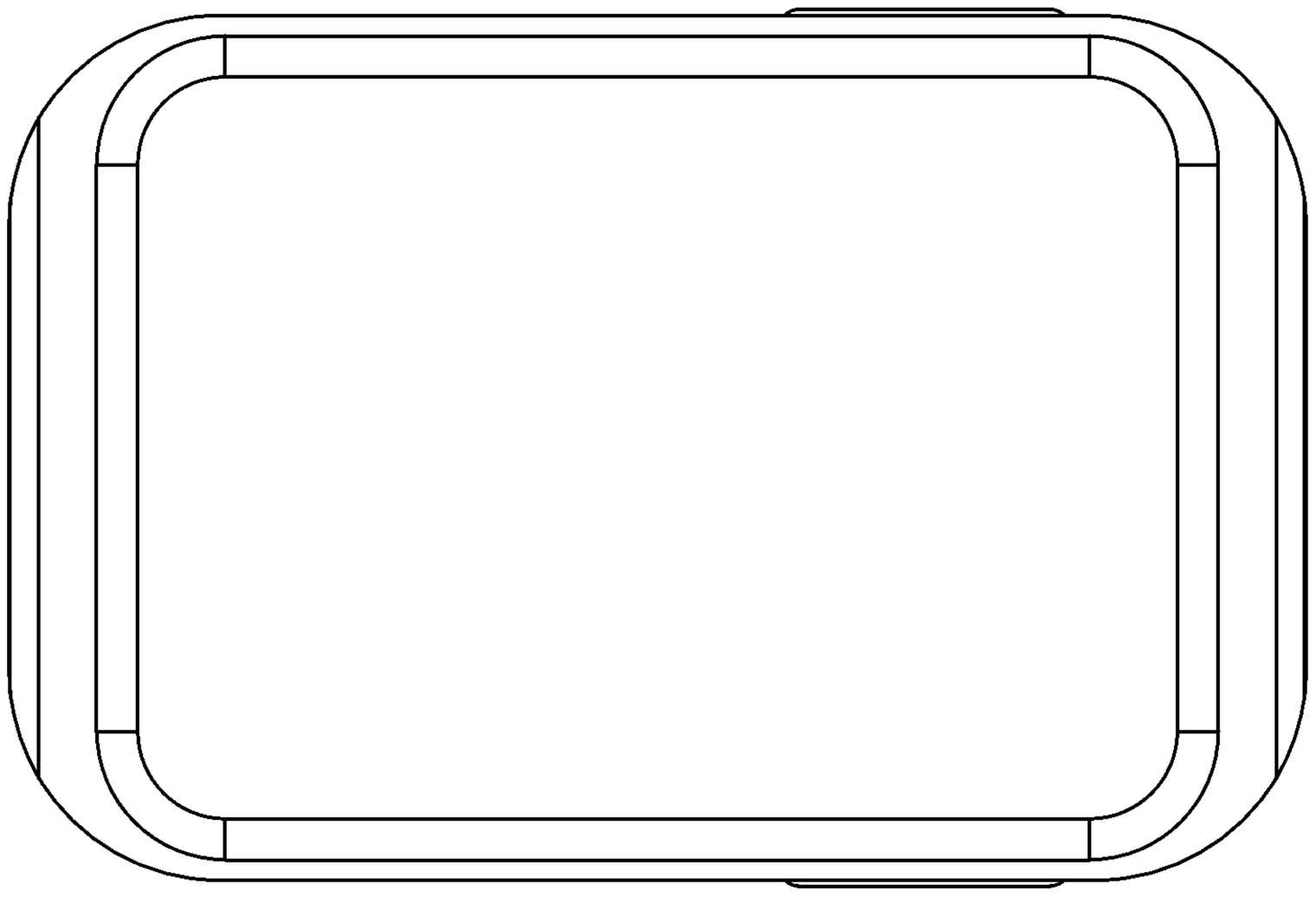

仰視圖

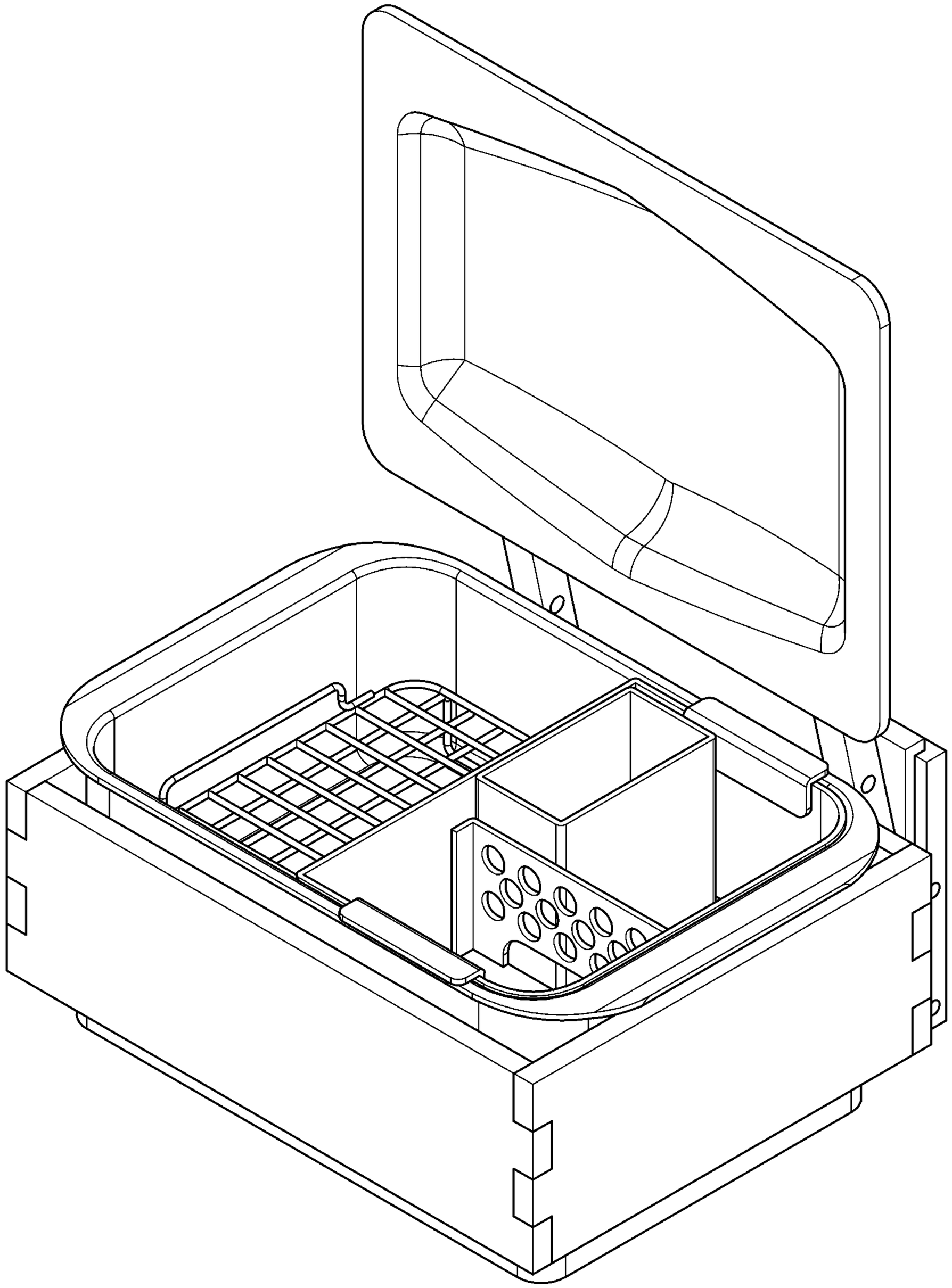

參考圖