(19)中华人民共和国国家知识产权局

(12)实用新型专利

(10)授权公告号 CN 207909473 U
(45)授权公告日 2018.09.25

(21)申请号 201820225433.0

(22)申请日 2018.02.08

(73)专利权人 江苏大凡照明有限公司
地址 223600 江苏省宿迁市沭阳县北工业园区萧山路8号

(72)发明人 李若宇

(51)Int.Cl.
G09F 15/00(2006.01)

权利要求书1页 说明书3页 附图2页

(54)实用新型名称

一种物业用多功能宣传板

(57)摘要

本实用新型公开了一种物业用多功能宣传板，包括垂直设置的宣传板，所述宣传板设置有两个，两个宣传板相互靠近的一侧侧壁上设有合页，两个宣传板通过合页转动连接，两个宣传板的中间位置相互远离的一侧均设有把手，宣传板远离合页的一侧侧壁上开有垂直设置的收纳槽，收纳槽的中间位置固定有水平设置的隔板，宣传板的底端靠近合页的一侧侧壁上开有垂直设置的放置槽，本装置不仅能够在宣传板正常使用时对宣传板进行组装，不使用时将宣传板进行有效拆卸，减小宣传板的体积和占地面积，操作方式简单，灵活性强，还能在宣传板不使用时当做箱子来使用，从而对一些需要的物品进行收纳，功能多样，实用性强。

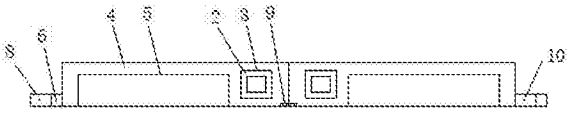

CN 207909473 U

1.一种物业用多功能宣传板，包括垂直设置的宣传板(4)，其特征在于，所述宣传板(4)设置有两个，两个宣传板(4)相互靠近的一侧侧壁上设有合页(9)，两个宣传板(4)通过合页(9)转动连接，两个宣传板(4)的中间位置相互远离的一侧均设有把手(8)，宣传板(4)远离合页的一侧侧壁上开有垂直设置的收纳槽(5)，收纳槽(5)的中间位置固定有水平设置的隔板(7)，宣传板(4)的底端靠近合页(9)的一侧侧壁上开有垂直设置的放置槽(3)，放置槽(3)的顶端内壁上固定有垂直设置的伸缩杆(2)，伸缩杆(2)的底端延伸至放置槽(3)的下方，伸缩杆(2)的下方设有水平设置的底座(1)，底座(1)的顶端中间位置开有两个垂直设置的卡槽(12)，伸缩杆(2)的底端延伸至卡槽(12)内，两个卡槽(12)相互远离的一侧侧壁上均开有水平设置的凹槽(17)，凹槽(17)内滑动连接有水平设置的限位块(11)，限位块(11)靠近卡槽(12)的一端延伸至卡槽(12)内，伸缩杆(2)的底端靠近限位块(11)的一端开有水平设置的限位槽(13)，限位块(11)与限位槽(13)相互配合，限位块(11)的顶端设有垂直设置的连接杆(14)，连接杆(14)的顶端穿过凹槽(17)的顶端内壁延伸至底座(1)的上方。

2.根据权利要求1所述的一种物业用多功能宣传板，其特征在于，所述限位块(11)远离伸缩杆(2)的一侧侧壁上固定有水平设置的弹簧(16)，弹簧(16)远离限位块(11)的一端固定在凹槽(17)的侧壁上。

3.根据权利要求1所述的一种物业用多功能宣传板，其特征在于，所述凹槽(17)的顶端中间位置开有水平设置的连接槽(15)，连接杆(14)滑动连接在连接槽(15)内。

4.根据权利要求1所述的一种物业用多功能宣传板，其特征在于，所述限位块(11)与限位槽(13)的顶端均为弧形结构，且限位块(11)与伸缩杆(2)相互配合。

5.根据权利要求1所述的一种物业用多功能宣传板，其特征在于，两个宣传板(4)相互远离的一侧侧壁上分别设有两个锁芯(6)与两个锁扣(10)，锁芯(6)与锁扣(10)相互配合。

一种物业用多功能宣传板

技术领域

[0001] 本实用新型涉及物业管理技术领域，尤其涉及一种物业用多功能宣传板。

背景技术

[0002] 物业是指已经建成并投入使用的各类房屋及其与之相配套的设备、设施和场地。根据使用功能的不同，物业可分为以下五类：居住物业、商业物业、工业物业、政府类物业和其他用途物业。在物业管理上，常常需要使用宣传板对该物业所推出的各项活动及通知进行宣传。传统的宣传板只能提供宣传的功能，功能较为单一，且传统的宣传板体积较大，不使用时占地面积大，给物业管理人员带来了较大的麻烦，为此我们提出一种物业用多功能宣传板。

实用新型内容

[0003] 本实用新型的目的是为了解决现有技术中存在的缺点，而提出的一种物业用多功能宣传板。

[0004] 为了实现上述目的，本实用新型采用了如下技术方案：

[0005] 一种物业用多功能宣传板，包括垂直设置的宣传板，所述宣传板设置有两个，两个宣传板相互靠近的一侧侧壁上设有合页，两个宣传板通过合页转动连接，两个宣传板的中间位置相互远离的一侧均设有把手，宣传板远离合页的一侧侧壁上开有垂直设置的收纳槽，收纳槽的中间位置固定有水平设置的隔板，宣传板的底端靠近合页的一侧侧壁上开有垂直设置的放置槽，放置槽的顶端内壁上固定有垂直设置的伸缩杆，伸缩杆的底端延伸至放置槽的下方，伸缩杆的下方设有水平设置的底座，底座的顶端中间位置开有两个垂直设置的卡槽，伸缩杆的底端延伸至卡槽内，两个卡槽相互远离的一侧侧壁上均开有水平设置的凹槽，凹槽内滑动连接有水平设置的限位块，限位块靠近卡槽的一端延伸至卡槽内，伸缩杆的底端靠近限位块的一端开有水平设置的限位槽，限位块与限位槽相互配合，限位块的顶端设有垂直设置的连接杆，连接杆的顶端穿过凹槽的顶端内壁延伸至底座的上方。

[0006] 优选的，所述限位块远离伸缩杆的一侧侧壁上固定有水平设置的弹簧，弹簧远离限位块的一端固定在凹槽的侧壁上。

[0007] 优选的，所述凹槽的顶端中间位置开有水平设置的连接槽，连接杆滑动连接在连接槽内。

[0008] 优选的，所述限位块与限位槽的顶端均为弧形结构，且限位块与伸缩杆相互配合。

[0009] 优选的，两个宣传板相互远离的一侧侧壁上分别设有两个锁芯与两个锁扣，锁芯与锁扣相互配合。

[0010] 本实用新型的有益效果：

[0011] 1、通过底座、伸缩杆、放置槽、限位块、卡槽、限位槽、连接杆、连接槽、弹簧和凹槽的设置，能够在宣传板正常使用时对宣传板进行组装，不使用时将宣传板进行有效拆卸，减小宣传板的体积和占地面积，操作方式简单，灵活性强；

[0012] 2、通过收纳槽、锁芯、隔板、把手、合页和锁扣的设置，能够在宣传板不使用时当做箱子来使用，从而对一些需要的物品进行收纳，功能多样，实用性强；

[0013] 本装置不仅能够在宣传板正常使用时对宣传板进行组装，不使用时将宣传板进行有效拆卸，减小宣传板的体积和占地面积，操作方式简单，灵活性强，还能在宣传板不使用时当做箱子来使用，从而对一些需要的物品进行收纳，功能多样，实用性强。

附图说明

[0014] 图1为本实用新型提出的一种物业用多功能宣传板的正视剖面图；

[0015] 图2为本实用新型提出的一种物业用多功能宣传板的俯视剖面图；

[0016] 图3为本实用新型提出的一种物业用多功能宣传板的局部结构示意图。

[0017] 图中：1底座、2伸缩杆、3放置槽、4宣传板、5收纳槽、6锁芯、7隔板、8把手、9合页、10锁扣、11限位块、12卡槽、13限位槽、14连接杆、15连接槽、16弹簧、17凹槽。

具体实施方式

[0018] 下面将结合本实用新型实施例中的附图，对本实用新型实施例中的技术方案进行清楚、完整地描述，显然，所描述的实施例仅仅是本实用新型一部分实施例，而不是全部的实施例。

[0019] 参照图1-3，一种物业用多功能宣传板，包括垂直设置的宣传板4，宣传板4设置有两个，两个宣传板4相互靠近的一侧侧壁上设有合页9，两个宣传板4通过合页9转动连接，两个宣传板4的中间位置相互远离的一侧均设有把手8，宣传板4远离合页的一侧侧壁上开有垂直设置的收纳槽5，收纳槽5的中间位置固定有水平设置的隔板7，宣传板4的底端靠近合页9的一侧侧壁上开有垂直设置的放置槽3，放置槽3的顶端内壁上固定有垂直设置的伸缩杆2，伸缩杆2的底端延伸至放置槽3的下方，伸缩杆2的下方设有水平设置的底座1，底座1的顶端中间位置开有两个垂直设置的卡槽12，伸缩杆2的底端延伸至卡槽12内，两个卡槽12相互远离的一侧侧壁上均开有水平设置的凹槽17，凹槽17内滑动连接有水平设置的限位块11，限位块11靠近卡槽12的一端延伸至卡槽12内，伸缩杆2的底端靠近限位块11的一端开有水平设置的限位槽13，限位块11与限位槽13相互配合，限位块11的顶端设有垂直设置的连接杆14，连接杆14的顶端穿过凹槽17的顶端内壁延伸至底座1的上方，限位块11远离伸缩杆2的一侧侧壁上固定有水平设置的弹簧16，弹簧16远离限位块11的一端固定在凹槽17的侧壁上，凹槽17的顶端中间位置开有水平设置的连接槽15，连接杆14滑动连接在连接槽15内，限位块11与限位槽13的顶端均为弧形结构，且限位块11与伸缩杆2相互配合，两个宣传板4相互远离的一侧侧壁上分别设有两个锁芯6与两个锁扣10，锁芯6与锁扣10相互配合。

[0020] 工作原理：需要使用宣传板4时，将锁芯6与锁扣10解开，打开两个宣传板4所形成的箱子，将底座1取出，再将伸缩杆2从放置槽3内取出并拉长，将两个伸缩杆2的底端插入卡槽12内，限位块11位于卡槽12内，当伸缩杆2的底端压在限位块11上时，由于限位块11的顶端为弧形结构，使得伸缩杆2下压时，限位块11受到挤压慢慢缩回凹槽17内，此时限位块11在凹槽17内滑动，弹簧16受到压缩，当伸缩杆2到达卡槽12的底端时，由于限位槽13的存在，不再对限位块11进行挤压，使得限位块11在弹簧16的作用下重新进入卡槽12并卡接在限位槽13内，宣传板4组装完成，即可在宣传板4远离收纳槽5的一侧进行宣传工作，当不需要使

用宣传板4时，将连接杆14向远离伸缩杆2的一侧拉动，连接杆14带动限位块11与限位槽13相互脱离并进入凹槽17内，此时连接杆14在连接槽15内滑动，弹簧16受到压缩，将伸缩杆2拔出卡槽12，松开连接杆14，将伸缩杆2缩短重新进入放置槽3内，将底座1放在宣传板4上的收纳槽5内，两个宣传板4可当做箱子使用，隔板7能够对不同的收纳物品进行分类摆放，将两个宣传板4合上，锁上锁芯6与锁扣10即可，本装置不仅能够在宣传板4正常使用时对宣传板4进行组装，不使用时将宣传板4进行有效拆卸，减小宣传板4的体积和占地面积，操作方式简单，灵活性强，还能在宣传板4不使用时当做箱子来使用，从而对一些需要的物品进行收纳，功能多样，实用性强。

[0021] 以上所述，仅为本实用新型较佳的具体实施方式，但本实用新型的保护范围并不局限于此，任何熟悉本技术领域的技术人员在本实用新型揭露的技术范围内，根据本实用新型的技术方案及其实用新型构思加以等同替换或改变，都应涵盖在本实用新型的保护范围之内。

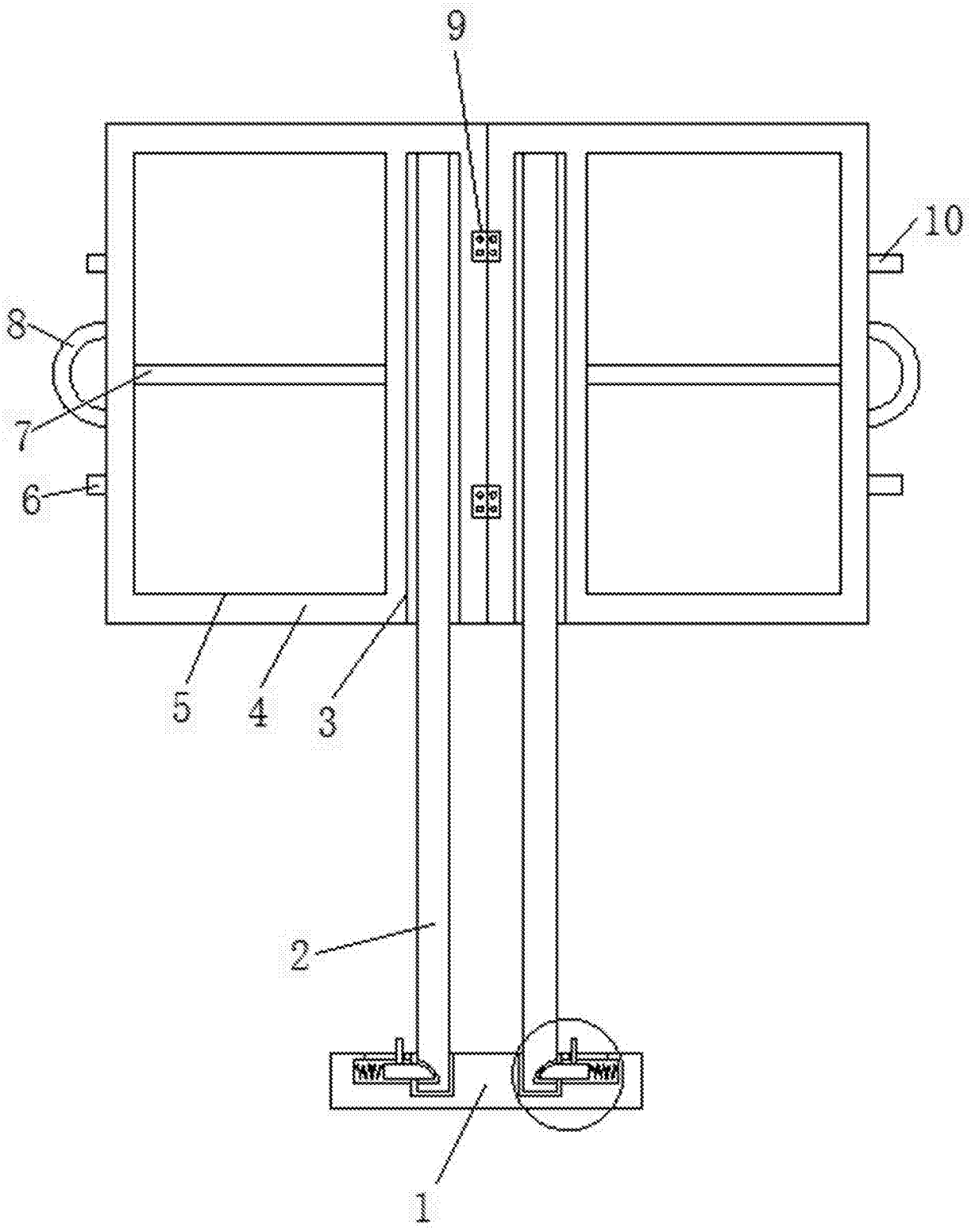

图1

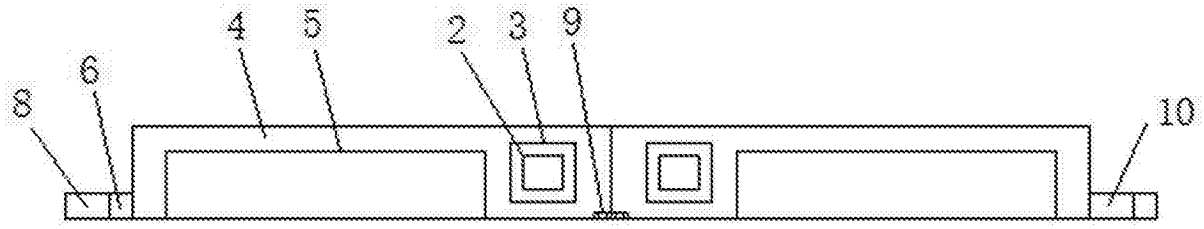

图2

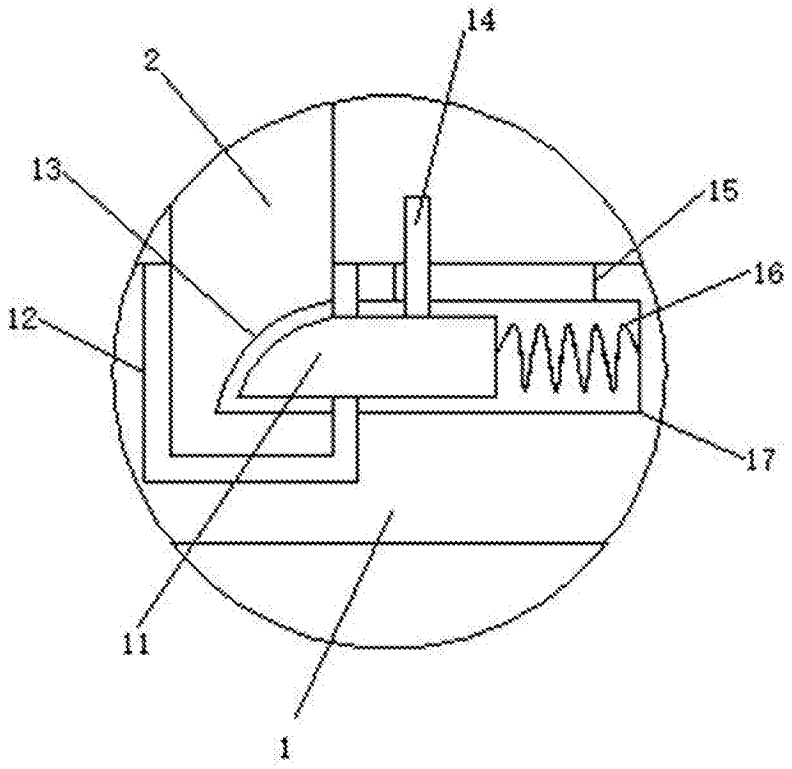

图3