(19)国家知识产权局

(12)实用新型专利

(10)授权公告号 CN 218066409 U
(45)授权公告日 2022.12.16

(21)申请号 202221894558.5

(22)申请日 2022.07.21

(73)专利权人 王万军
地址 075000 河北省张家口市桥东区杨家坟北路24号

(72)发明人 王万军 李桂英 王万来 宗毅 李湃 冀晓蓉 李淑芳 胡常丽 刘振波 朱勇

(51)Int.Cl.
G01B 21/16(2006.01)

权利要求书1页 说明书2页 附图3页

(54)实用新型名称

一种电梯地坎检测工具

(57)摘要

本实用新型涉及电梯检测设备技术领域，且公开了一种电梯地坎检测工具，包括绘制板、螺栓、图纸夹、A合页、设备底板、B合页、设备座、升高架、限位板、滑动帽、调节螺栓、笔夹、检测头、水平仪、支撑杆、延长杆和支撑板，所述滑动帽内部滑动连接有调节螺栓，所述调节螺栓的上表面插接有笔夹。相比于传统测量方式，本装置设有绘制板与限位板结构，可在测量时在绘制板安装绘图纸方便进行记录，限位板的内部滑动帽可来回滑动，方便检测头进行测量，且调节螺栓顶部设有笔夹方便实时绘制记录，提高了测量的精确性，本装置设置有A合页和B合页结构，可在测量完成后通过合页结构折叠本装置，且绘制板顶部设置水平仪，避免因水平导致的测量不准确。

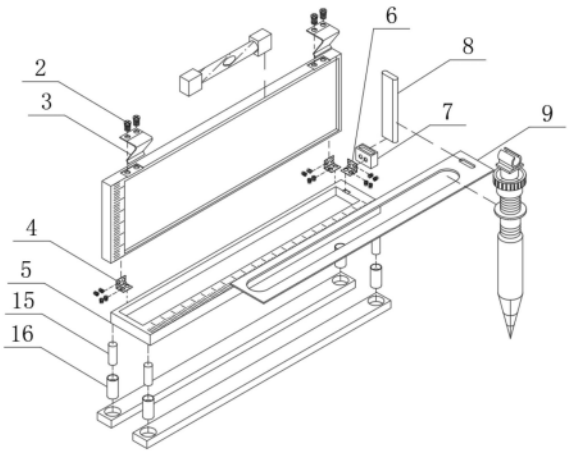

CN 218066409 U

1.一种电梯地坎检测工具,包括绘制板(1),其特征在于:所述绘制板(1)的上表面螺纹贯穿有螺栓(2),所述绘制板(1)通过螺栓(2)螺纹贯穿有图纸夹(3),所述绘制板(1)的下表面通过A合页(4)转动连接有设备底板(5),所述设备底板(5)的上表面通过B合页(6)转动连接有设备座(7),所述设备座(7)的内部插接有升高架(8),所述升高架(8)的表面套接有限位板(9),所述限位板(9)的内部滑动连接有滑动帽(10),所述滑动帽(10)内部滑动有调节螺栓(11),所述调节螺栓(11)的上表面插接有笔夹(12)。

2.根据权利要求1所述的一种电梯地坎检测工具,其特征在于:所述调节螺栓(11)的一端螺纹贯穿有检测头(13)。

3.根据权利要求1所述的一种电梯地坎检测工具,其特征在于:所述绘制板(1)的上边面固定连接有水平仪(14)。

4.根据权利要求1所述的一种电梯地坎检测工具,其特征在于:所述设备底板(5)的下表面插接有支撑杆(15)。

5.根据权利要求4所述的一种电梯地坎检测工具,其特征在于:所述支撑杆(15)的一端插接有延长杆(16)。

6.根据权利要求5所述的一种电梯地坎检测工具,其特征在于:所述延长杆(16)的底部插接有支撑板(17)。

一种电梯地坎检测工具

技术领域

[0001] 本实用新型涉及电梯地坎检测设备技术领域,具体为一种电梯地坎检测工具。

背景技术

[0002] 对于电梯轿厢地坎的安装有严格的要求,例如与层门地坎间距,国标规定不得大于35毫米,一般在31到33毫米,目前对于该间距的测量主要是采用直尺或卷尺测量对间隙的几个位置处的间距进行测量,测量不但不方便,而且不能对整个间隙进行全面的测量,并且测量结果不方便进行记录,因此提出一种新型装置来解决上述问题。

实用新型内容

[0003] (一)解决的技术问题

[0004] 针对现有技术的不足,本实用新型提供了一种电梯地坎检测工具,解决了无法进行全面测量和不便记录的问题。

[0005] (二)技术方案

[0006] 为实现以上目的,本实用新型通过以下技术方案予以实现:一种电梯地坎检测工具,包括绘制板,所述绘制板的上表面螺纹贯穿有螺栓,所述绘制板通过螺栓螺纹贯穿有图纸夹,所述绘制板的下表面通过A合页转动连接有设备底板,所述设备底板的上表面通过B合页转动连接有设备座,所述设备座的内部插接有升高架,所述升高架的表面套接有限位板,所述限位板的内部滑动连接有滑动帽,所述滑动帽内部滑动连接有调节螺栓,所述调节螺栓的上表面插接有笔夹。

[0007] 可选的,所述调节螺栓的一端螺纹贯穿有检测头。

[0008] 可选的,所述绘制板的上边面固定连接有水平仪。

[0009] 可选的,所述设备底板的下表面插接有支撑杆。

[0010] 可选的,所述支撑杆的一端插接有延长杆。

[0011] 可选的,所述延长杆的底部插接有支撑板。

[0012] 运行过程:在使用本装置时,可通过A合页4展开绘制板1,通过B合页展开设备座7与升高架8,套接限位板9,插入探测头13,使滑动帽10与限位板9套接后,在笔夹12上防止绘图笔,伸展支撑杆15与延长杆16,使支撑板放置于电梯地坎边缘,贯穿水平仪14使本装置处于水平状态,滑动滑动帽10进行间隙测量即可。

[0013] 相对于传统的电梯地坎检测工具来说

[0014] 本实用新型提供了一种电梯地坎检测工具,具备以下有益效果:

[0015] 1.相比于传统测量方式,本装置设有绘制板与限位板结构,可在测量时在绘制板安装绘图纸方便进行记录,限位板的内部滑动帽可来回滑动,方便检测头进行间隙的全面的测量,且调节螺栓顶部设有笔夹方便实时绘制记录,极大的提高了测量的精确性。

[0016] 2.本装置设置有A合页和B合页结构,可在测量完成后通过合页结构折叠本装置,方便收纳,且绘制板顶部设置水平仪,避免测量时因水平问题导致的测量数据不准确。

附图说明

[0017] 图1为本实用新型结构示意图；

[0018] 图2为本实用新型绘制板结构分视示意图；

[0019] 图3为本实用新型检测头结构分视示意图。

[0020] 图中：1、绘制板；2、螺栓；3、图纸夹；4、A合页；5、设备底板；6、B合页；7、设备座；8、升高架；9、限位板；10、滑动帽；11、调节螺栓；12、笔夹；13、检测头；14、水平仪；15、支撑杆；16、延长杆；17、支撑板。

具体实施方式

[0021] 下面将结合本实用新型实施例中的附图，对本实用新型实施例中的技术方案进行清楚、完整地描述，显然，所描述的实施例仅仅是本实用新型一部分实施例，而不是全部的实施例。

[0022] 请参阅图1至图3，本实用新型提供一种技术方案：一种电梯地坎检测工具，包括绘制板1，绘制板1的上表面螺纹贯穿有螺栓2，绘制板1通过螺栓2螺纹贯穿有图纸夹3，绘制板1的下表面通过A合页4转动连接有设备底板5，设备底板5的上表面通过B合页6转动连接有设备座7，设备座7的内部插接有升高架8，升高架8的表面套接有限位板9，限位板9的内部滑动连接有滑动帽10，滑动帽10内部滑动连接有调节螺栓11，调节螺栓11的上表面插接有笔夹12，调节螺栓11的一端螺纹贯穿有检测头13，绘制板1的上边面固定连接有水平仪14，设备底板5的下表面插接有支撑杆15，支撑杆15的一端插接有延长杆16，延长杆16的底部插接有支撑板17，相比于传统测量方式，本装置设有绘制板与限位板结构，可在测量时在绘制板安装绘图纸方便进行记录，限位板的内部滑动帽可来回滑动，方便检测头进行间隙的全面的测量，且调节螺栓顶部设有笔夹方便实时绘制记录，极大的提高了测量的精确性，本装置设置有A合页和B合页结构，可在测量完成后通过合页结构折叠本装置，方便收纳，且绘制板顶部设置水平仪，避免测量时因水平问题导致的测量数据不准确。

[0023] 在本说明书的描述中，术语“连接”、“安装”、“固定”、“设置”等均做广义理解，例如，“连接”可以是固定连接或在不影响部件关系与技术效果的基础上通过中间组件间接进行，也可以是一体连接或部分连接，如同此例的情形对于本领域普通技术人员而言，可根据具体情况理解上述术语在本实用新型或实用新型中的具体含义。

[0024] 以上所述，仅为本实用新型较佳的具体实施方式，但本实用新型的保护范围并不局限于此，任何熟悉本技术领域的技术人员在本实用新型揭露的技术范围内，根据本实用新型的技术方案及其实用新型构思加以等同替换或改变，都应涵盖在本实用新型的保护范围之内。

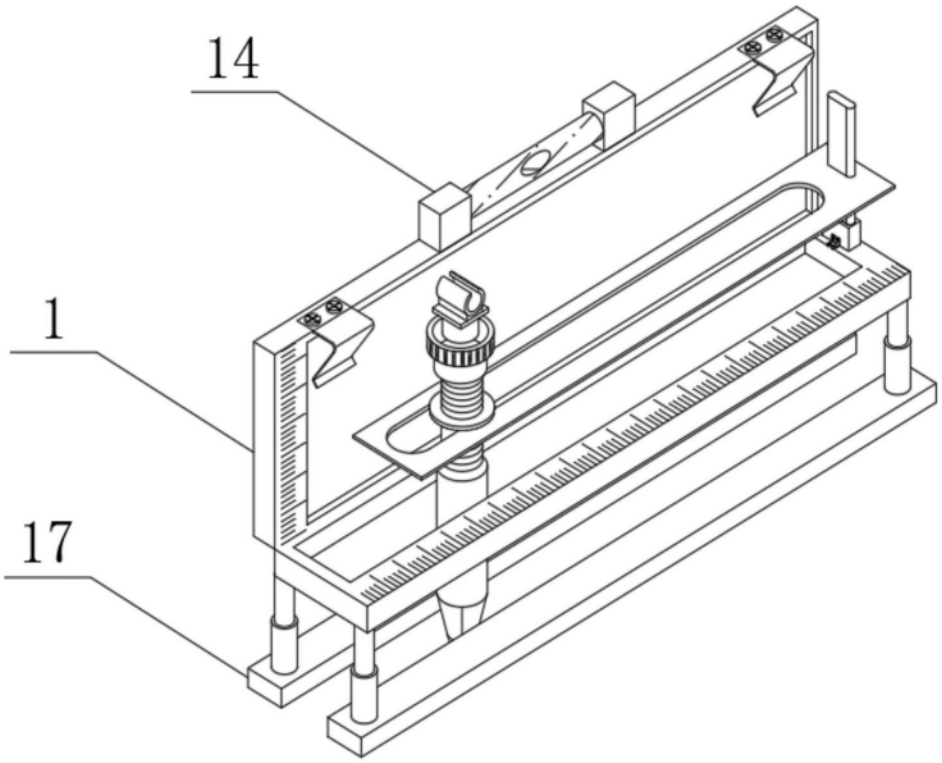

图1

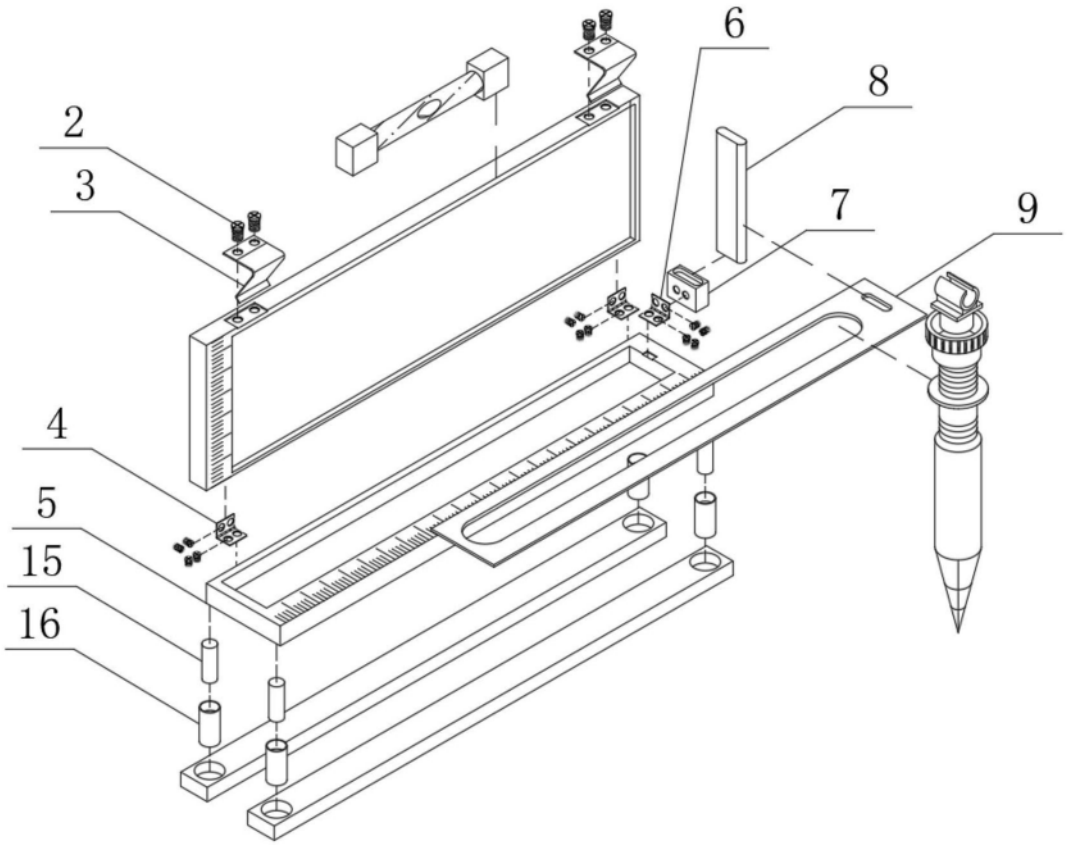

图2

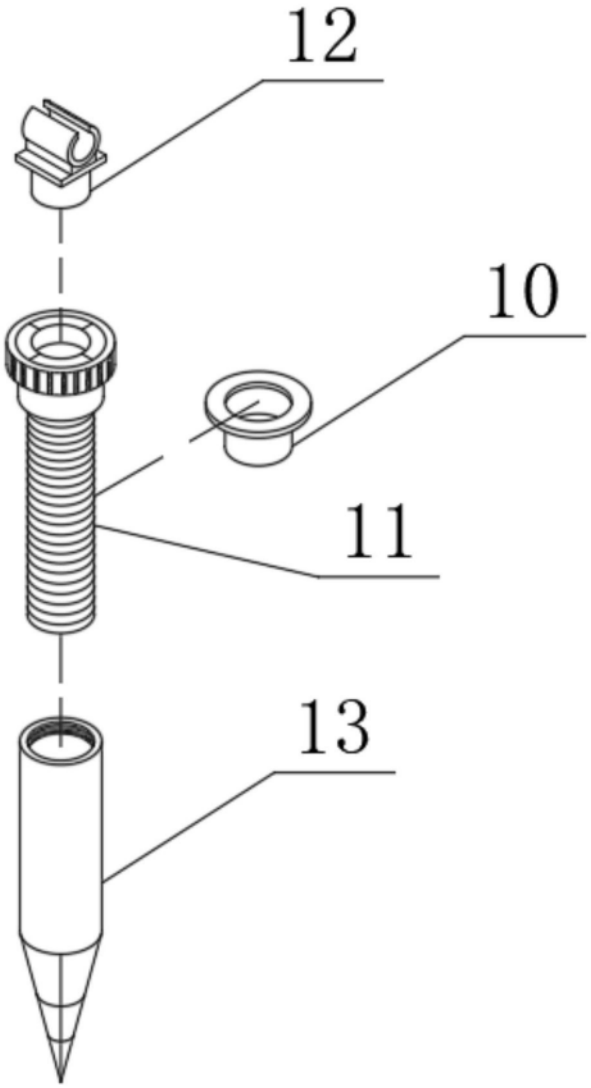

图3