(19)中华人民共和国国家知识产权局

(12)实用新型专利

(10)授权公告号 CN 202220270 U
(45)授权公告日 2012.05.16

(21)申请号 201120299359.5

(22)申请日 2011.08.17

(73)专利权人 厦门伟棱服饰有限公司
地址 361000 福建省厦门市思明区何厝村上何社A幢一层

(72)发明人 蔡美月

(74)专利代理机构 厦门市新华专利商标代理有限公司 35203
代理人 朱凌

(51)Int.Cl.
D05C 17/00(2006.01)

权利要求书 1 页 说明书 2 页 附图 1 页

(54)实用新型名称

毛线刺绣品

(57)摘要

本实用新型公开一种毛线刺绣品，包括绣布，在该绣布的正面上绣有呈骨线绣的图案部；其中，所述图案部由实心部和裁掉绣布的镂空部组成，该镂空部和该实心部分别由骨线围成，且该实心部的正面填充有装饰用的毛线刺绣线。本实用新型毛线刺绣品，其图案刺绣难度低，图案凸显效果明显，在提高生产效率的同时使装饰性和观赏性也得到了极大提高。

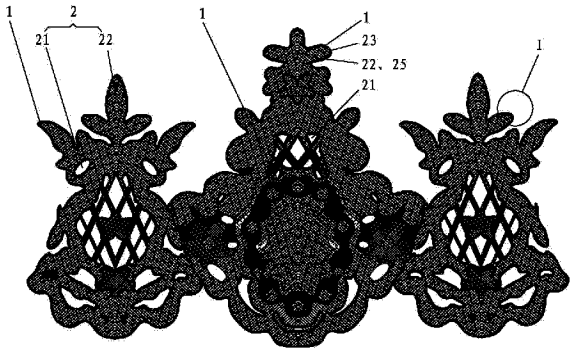

CN 202220270 U

1. 一种毛线刺绣品，包括绣布，在该绣布的正面上绣有呈骨线绣的图案部，其特征在于：所述图案部由实心部和裁掉绣布的镂空部组成，该镂空部和该实心部分别由骨线围成，且该实心部的正面填充有装饰用的毛线刺绣线。

2. 如权利要求 1 所述的毛线刺绣品，其特征在于：所述骨线和所述毛线刺绣线分别通过透明线而绣制在所述绣布上。

3. 如权利要求 1 或 2 所述的毛线刺绣品，其特征在于：所述毛线刺绣线为多色的毛线刺绣线。

毛线刺绣品

技术领域

[0001] 本实用新型涉及一种刺绣品，特别是涉及一种毛线刺绣品。

背景技术

[0002] 刺绣品是通过针线在织物上绣制成具有各种装饰图案的绣品，就是用针将丝线、纱线或其他纤维在绣料上穿刺成色彩丰富的精致图案，以缝迹构成花纹的装饰织物。刺绣品是中国民间传统手工艺品之一，刺绣品的用途主要包括生活和艺术装饰，如服装、床上用品、台布、舞台、艺术品装饰。刺绣品在国外也享有很高的声誉，已成为中国文化艺术的代表之一。

[0003] 作为刺绣品中的一朵奇葩，具有代表性的毛线刺绣由于其毛绒感、绣品浑厚庄重、风格独特而受到广大消费者的喜爱。这里所说的毛线刺绣品主要是利用多色的毛线刺绣线和各类复杂的针法而在绣布上凸现图案效果，由于其刺绣难度较高，在一定程度上影响到刺绣的效率和绣品的质量。

实用新型内容

[0004] 有鉴于此，本实用新型的目的在于提供一种能够在凸显图案的同时降低刺绣难度的毛线刺绣品。

[0005] 为了达成上述目的，本实用新型的解决方案是：

[0006] 一种毛线刺绣品，包括绣布，在该绣布的正面上绣有呈骨线绣的图案部，其中：所述图案部由实心部和裁掉绣布的镂空部组成，该镂空部和该实心部分别由骨线围成，且该实心部的正面填充有装饰用的毛线刺绣线。

[0007] 所述骨线和所述毛线刺绣线分别通过透明线而绣制在所述绣布上。

[0008] 所述毛线刺绣线为多色的毛线刺绣线。

[0009] 采用上述结构后，本实用新型毛线刺绣品具有以下有益效果：在绣布上形成骨线绣的图案部，图案部由对比效果明显的实心部和裁掉绣布的镂空部组成，在实心部进而填充装饰用的毛线刺绣线，极大地提高了图案的凸显效果；特别是根据图案部需呈现的效果，通过各镂空部而将实心部划分成较大的部分图案，则图案效果更加明显；本实用新型与现有的毛线刺绣品不同，现有的毛线刺绣品是通过复杂的针法来突显图案，而本实用新型是通过裁掉绣布而形成与实心部对比明显的镂空部，即可达到图案效果凸显的目的，降低了刺绣难度，提高了生产效率，而且装饰性和观赏性也得到了极大提高。

附图说明

[0010] 图 1 为本实用新型毛线刺绣品的示意图；

[0011] 图 2 为图 1 中的 I 部放大图。

[0012] 图中：

[0013] 绣布 1 图案部 2

[0014] 镂空部 21 实心部 22

[0015] 骨线 23 透明线 24

[0016] 毛线刺绣线 25。

具体实施方式

[0017] 为了进一步解释本实用新型的技术方案，下面通过具体实施例来对本实用新型进行详细阐述。

[0018] 如图 1-2 所示，本实用新型毛线刺绣品，包括绣布 1 和图案部 2。在绣布 1 的正面绣制呈骨线绣的图案部 2，图案部 2 由实心部 22 和裁掉绣布的镂空部 21 组成，也就是说镂空部 21 和实心部 22 分别由骨线 23 围成；在实心部 22 的正面填充有装饰用的毛线刺绣线 25，从而与裁掉绣布的镂空部 21 形成鲜明的对比效果；根据绣品的图案效果，可以选用多色的毛线刺绣线 25 进行刺绣，以绣成色彩丰富、生动的图案；骨线 23 和毛线刺绣线 25 分别通过透明线 24 而绣制在绣布 1 上，从而将骨线 23 和毛线刺绣线 25 分别固定在绣布 1 的正面并形成各种图案；因透明线 24 较细且为透明的，不会影响到刺绣品的整体图案效果。

[0019] 本实用新型毛线刺绣品依次通过以下步骤绣成：

[0020] 1、首先在绣布 1 的正面制图，预先在形成镂空部 21 的部位刺洞，以便于进行后面的镂空作业；在绣布 1 的反面印刷浆料等，以使其挺括便于刺绣；

[0021] 2、在绣布 1 的正面进行缝制，利用透明线 24 将骨线 23 绣在绣布 1 上，从而在绣布 1 的正面上刺绣成呈骨线绣效果的图案部 2；为了突现图案效果，在未刺洞的部位用毛线刺绣线 25 进行填充装饰绣；

[0022] 3、然后对刺洞部位进行镂空作业，裁掉由骨线 23 所围成的绣布从而形成镂空部 21。

[0023] 采用上述方法所绣成的毛线刺绣品，具有毛绒感、绣品浑厚庄重、色彩丰富、层次清晰、形象生动、风格独特。

[0024] 上述实施例和附图并非限定本实用新型的产品形态和式样，任何所属技术领域的普通技术人员对其所做的适当变化或修饰，皆应视为不脱离本实用新型的专利范畴。

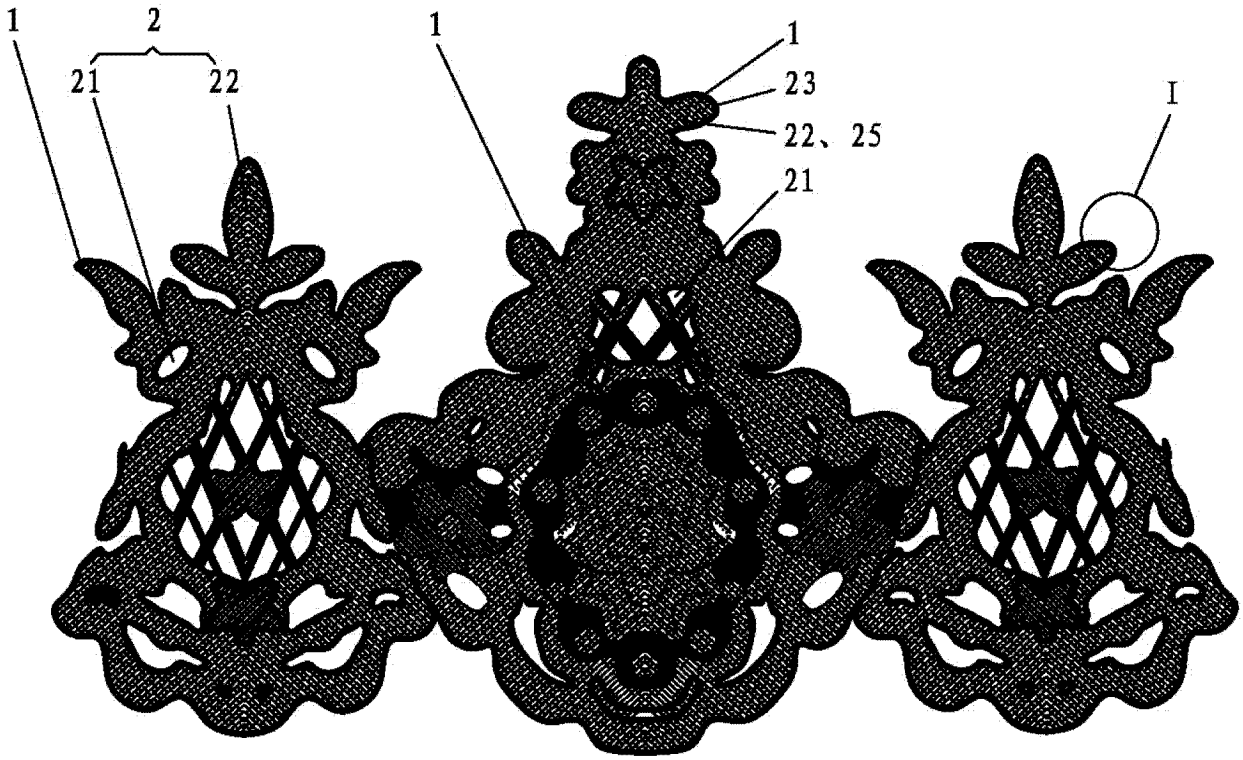

图 1

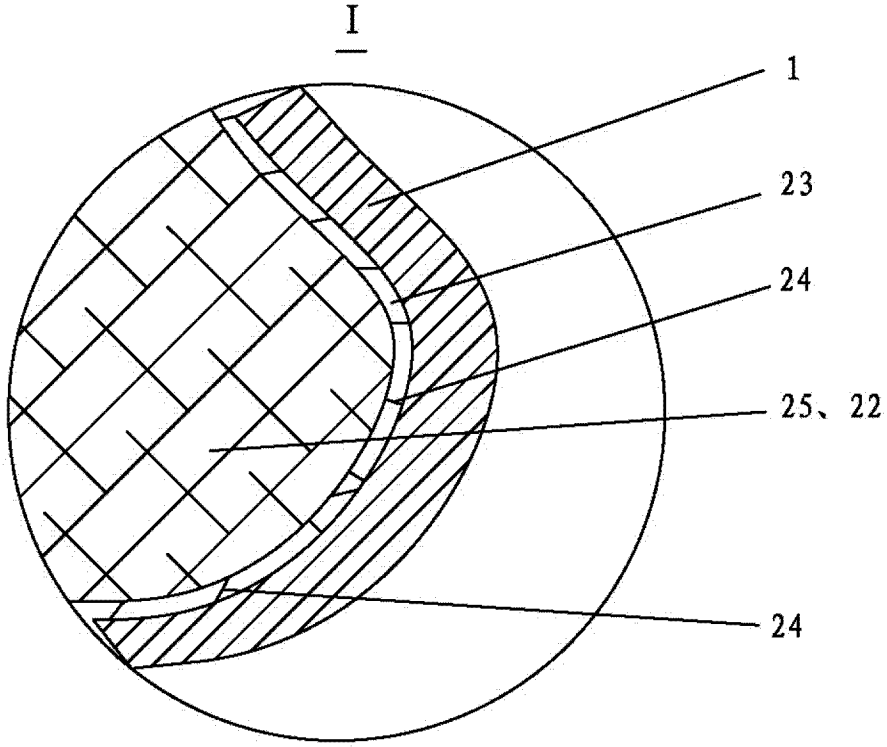

图 2