(19) OFICINA ESPAÑOLA DE PATENTES Y MARCAS

ESPAÑA

(11) Número de publicación: **1 069 323**

(21) Número de solicitud: U 200802532

(51) Int. Cl.:
H02G 9/04 (2006.01)

(12) SOLICITUD DE MODELO DE UTILIDAD U

(22) Fecha de presentación: **11.12.2008**

(43) Fecha de publicación de la solicitud: **01.03.2009**

(71) Solicitante/s: **Jesús Manuel Martín Luis**
Camino de Amparo, nº 16
38430 Icod, Tenerife, ES

(72) Inventor/es: **Martín Luis, Jesús Manuel**

(74) Agente: **Ungría López, Javier**

(54) Título: **Canalización prefabricada.**

ES 1 069 323 U

DESCRIPCIÓN

Canalización prefabricada.

Objeto de la invención

La presente invención, tal y como se expresa en el enunciado de esta memoria descriptiva, se refiere a una canalización prefabricada cuya finalidad esencial consiste en agilizar la ejecución de canalizaciones que deben ir embebidas por normativa vigente, tales como las canalizaciones eléctricas y telefónicas; para lo cual la invención proporciona unas piezas prismáticas de longitud variable según requerimientos, con unas conducciones o canalizaciones internas y con posibilidad de interconexión entre las piezas tanto longitudinal como en adyacencia; de manera que además de agilizar la correspondiente obra permite que no se dejen zanjas abiertas durante largo tiempo, lo que supone una disminución de riesgos en caídas de personal o máquinas; posibilitando que la apertura de la zanja correspondiente, la instalación de la canalización y el cierre de la zanja se efectúen en un mismo día.

Antecedentes de la invención

Son conocidas las canalizaciones eléctricas y telefónicas que por normativa vigente deben ir embebidas en prismas hormigonados, lo cual presenta inconvenientes relativos a que para efectuar la correspondiente canalización hay que abrir una zanja en el suelo o pavimento, instalar las conducciones eléctricas o telefónicas y efectuar el hormigonado sobre esas conducciones, los que implica que esas zanjas abiertas no puedan cerrarse en varios días.

Descripción de la invención

Para lograr los objetivos y evitar los inconvenientes indicados en anteriores apartados, la invención consiste en una canalización prefabricada que agiliza la ejecución de canalizaciones que deben ir embebidas por normativa vigente, tales como canalizaciones eléctricas y telefónicas.

Novedosamente, según la invención, la canalización prefabricada de la misma se constituye mediante una pluralidad de piezas prismáticas de longitud variable según requerimientos y características de la obra, presentando el interior de cada una de dichas piezas al menos una canalización longitudinal interna y pasante de un extremo a otro de la pieza; uniéndose esas canalizaciones longitudinales de las diversas piezas que constituyan la correspondiente obra mediante unos anillos de interconexión determinados por unos tubos huecos que se insertan en extremos de conexión de las referidas canalizaciones longitudinales.

Según una realización preferente de la invención, las aludidas piezas prismáticas son piezas prefabricadas de hormigón, en tanto que las referidas canalizaciones longitudinales se disponen preferentemente en número de dos en cada pieza, y los mencionados anillos de interconexión se disponen en las canalizaciones longitudinales dejando una separación de aproximadamente 5 cm entre las piezas interconectadas que se rellena *in situ* con mortero.

Por otra parte, las referidas piezas prismáticas, además de ser susceptibles de interconectarse longitudinalmente mediante los aludidos anillos, son susceptibles de acoplarse en adyacencia mediante acoplamientos machihembrables opcionales, preferentemente determinados en cada pareja de piezas adyacentes por un resalte longitudinal en una de las piezas que presenta una geometría complementaria a la de un rehundido longitudinal en la otra de las piezas de esa pareja.

Con la estructura que se ha descrito, la canalización prefabricada de la invención presenta ventajas relativas a que permite agilizar la ejecución de cualquier tipo de canalización que requiera ir embebida en hormigón. Además de agilizar la correspondiente obra, la invención presenta la ventaja de que evita tener que dejar zanjas abiertas durante largos períodos de tiempo, determinando una disminución de riesgos de caída de personal o máquinas, ya que permite abrir las zanjas, instalar las conducciones correspondientes y tapar las zanjas en un mismo día.

A continuación, para facilitar una mejor comprensión de esta memoria descriptiva y formando parte integrante de la misma, se acompañan unas figuras en las que con carácter ilustrativo y no limitativo se ha representado el objeto de la invención.

Breve descripción de las figuras

Figura 1.- Representa una vista en perspectiva y explosionada de una canalización prefabricada realizada según la presente invención.

Figura 2.- Representa una vista en perspectiva de la canalización de la anterior figura 1, una vez que se han acoplado los elementos en explosión de esa figura 1.

Figura 3.- Representa una vista en perspectiva explosionada de una canalización prefabricada realizada según la presente invención, según una segunda realización en la que unas piezas que incluyen las canalizaciones se disponen en adyacencia mediante acoplamientos machihembrables.

Figura 4.- Representa una vista en perspectiva de esa segunda realización de la figura 3 una vez que las correspondientes piezas machihembrables se han acoplado entre sí.

Descripción de uno o varios ejemplos de realización de la invención

Seguidamente se realiza una descripción de dos ejemplos de la invención haciendo referencia a la numeración adoptada en las figuras.

Así, en las figuras 1 y 2 se representa una primera realización de la invención, mientras que en las figuras 3 y 4 se ha representado una segunda realización de la invención.

Ambas realizaciones facilitan la construcción de canalizaciones que deben ir embebidas en hormigón por normativa vigente, tales como canalizaciones eléctricas y telefónicas.

En ambas realizaciones la correspondiente canalización se constituye mediante una pluralidad de piezas prismáticas 1 de longitud variable según requerimientos y características de la obra, presentando el interior de cada una de dichas piezas 1 unas canalizaciones longitudinales 2 internas y pasantes de un extremo a otro de la pieza 1.

En las dos realizaciones de la invención que se muestran en este apartado las piezas 1 son piezas prefabricadas de hormigón, en tanto que las aludidas canalizaciones longitudinales 2 se disponen en número de dos en cada pieza 1, tal y como se aprecia en las figuras 1 a 4.

En ambas realizaciones, las canalizaciones 2 de las piezas 1 que constituyen la correspondiente obra se conectan longitudinalmente mediante unos anillos de interconexión 3 consistentes en unos tubos huecos que se insertan en extremos de conexión de las referidas canalizaciones longitudinales 2, tal y como se

representa en las figuras 1 y 2 del primer ejemplo de realización de la invención.

Esos anillos de interconexión 3 se disponen en las canalizaciones longitudinales 2 dejando una separación de aproximadamente 5 cm entre las piezas interconectadas 1 que se rellenan *in situ* con mortero.

La segunda realización de la invención, mostrada en las figuras 3 y 4 es análoga a la primera realización de las figuras 1 y 2, con la salvedad de que las referidas piezas prismáticas 1, además de ser susceptibles de interconectarse longitudinalmente mediante los referidos anillos 3, se pueden acoplar en adyacencia mediante unos acoplamientos machihembrables opcionales 4 y 5 que preferentemente están determinados en cada pareja de piezas 1 adyacentes por un resalte longitudinal 5 en una de las piezas que tiene una geometría complementaria a la de un rehundido longitudinal 4 en la otra de las piezas de esa pareja, tal y como se aprecia en las figuras 3 y 4.

REIVINDICACIONES

1. Canalización prefabricada, que agiliza la ejecución de canalizaciones que deben ir embebidas por normativa vigente, tales como canalizaciones eléctricas y telefónicas; **caracterizada** porque se constituye mediante una pluralidad de piezas prismáticas (1) de longitud variable según requerimientos y características de la obra, presentando el interior de cada una de dichas piezas (1) al menos una canalización longitudinal (2) interna y pasante de un extremo a otro de la pieza (1); uniéndose esas canalizaciones longitudinales (2) de las diversas piezas (1) que constituyan la correspondiente obra mediante unos anillos de interconexión (3) determinados por unos tubos huecos que se insertan en extremos de conexión de las referidas canalizaciones longitudinales (2).

2. Canalización prefabricada, según la reivindicación 1, **caracterizada** porque dichas piezas prismáticas (1) son piezas prefabricadas de hormigón, las aludidas canalizaciones longitudinales (2) se disponen preferentemente en número de dos en cada pieza (1) y los referidos anillos de interconexión (3) se disponen en las canalizaciones longitudinales (2) dejando una separación de aproximadamente 5 cm entre las piezas interconectadas (1) que se rellena *in situ* con mortero.

3. Canalización prefabricada, según la reivindicación 1 ó 2, **caracterizada** porque dichas piezas prismáticas (1), además de ser susceptibles de interconectarse longitudinalmente mediante los referidos anillos (3), son susceptibles de acoplarse en adyacencia mediante acoplamientos machihembrables opcionales (4, 5) preferentemente determinados en cada pareja de piezas (1) adyacentes por un resalte longitudinal (5) n una de las piezas (1) que presenta una geometría complementaria a la de un rehundido longitudinal (4) en la otra de las piezas (1) de esa pareja.

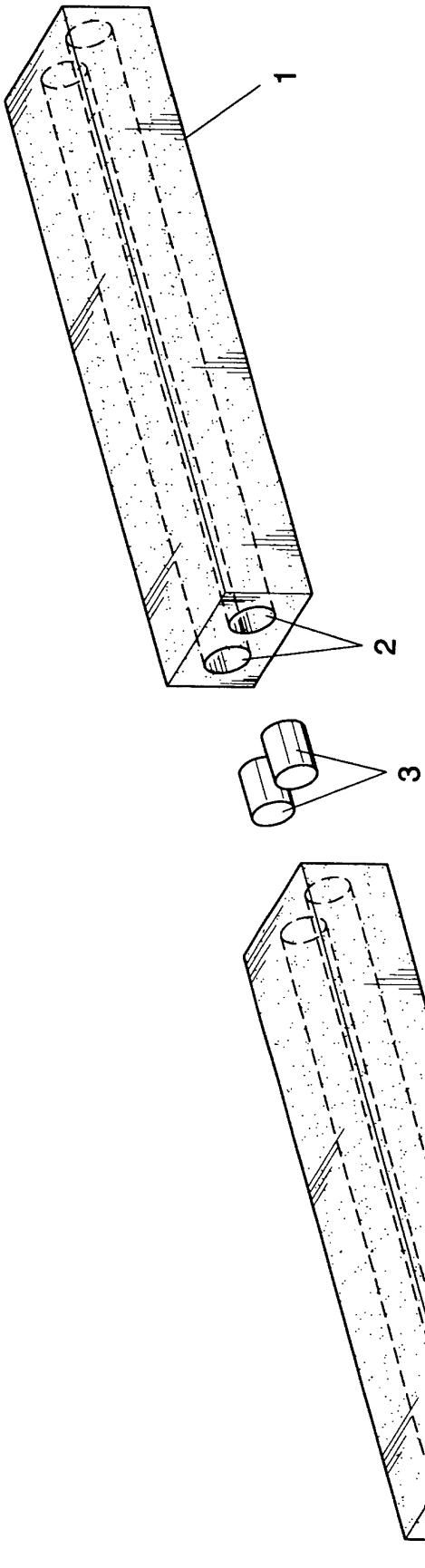

FIG. 1

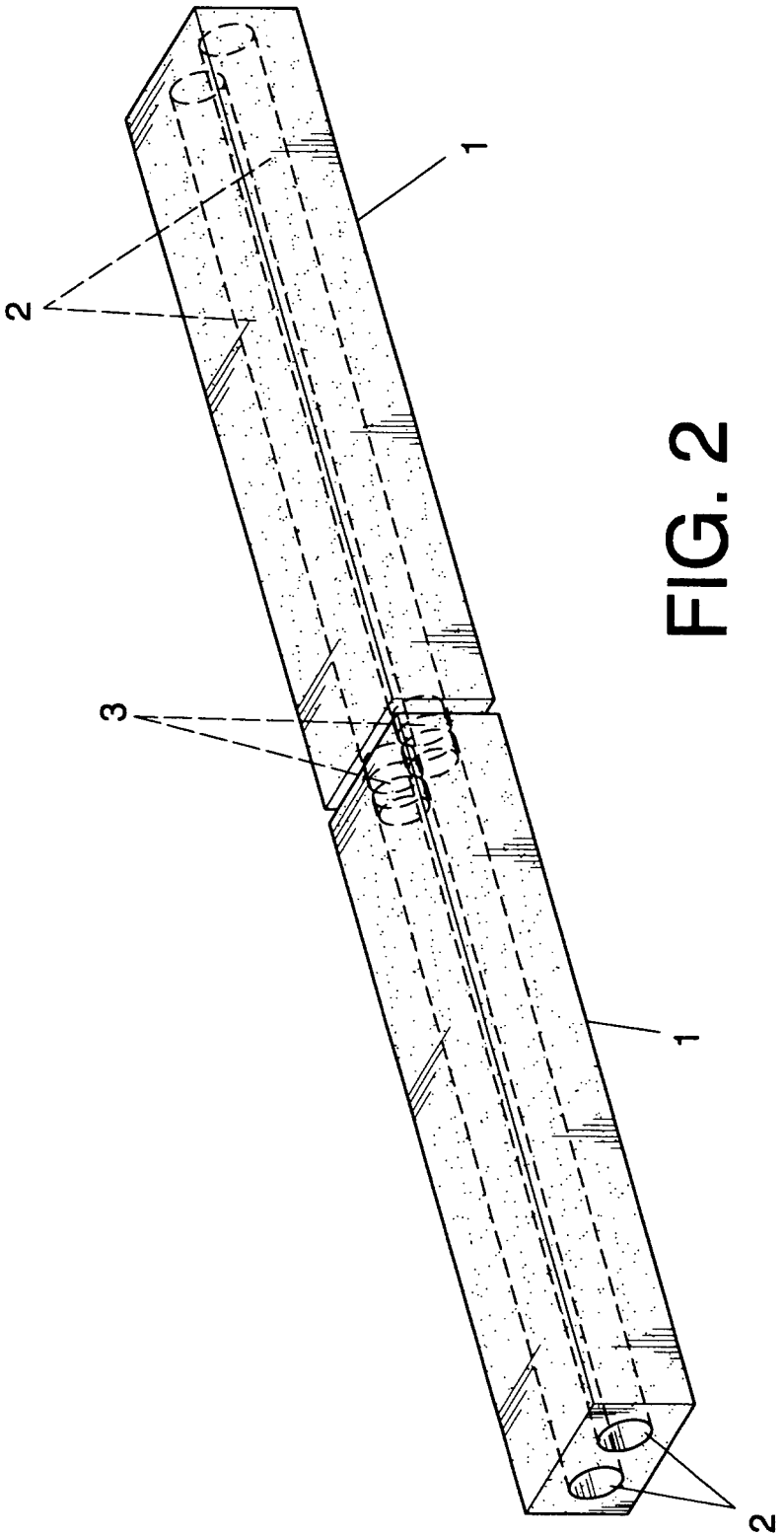

FIG. 2

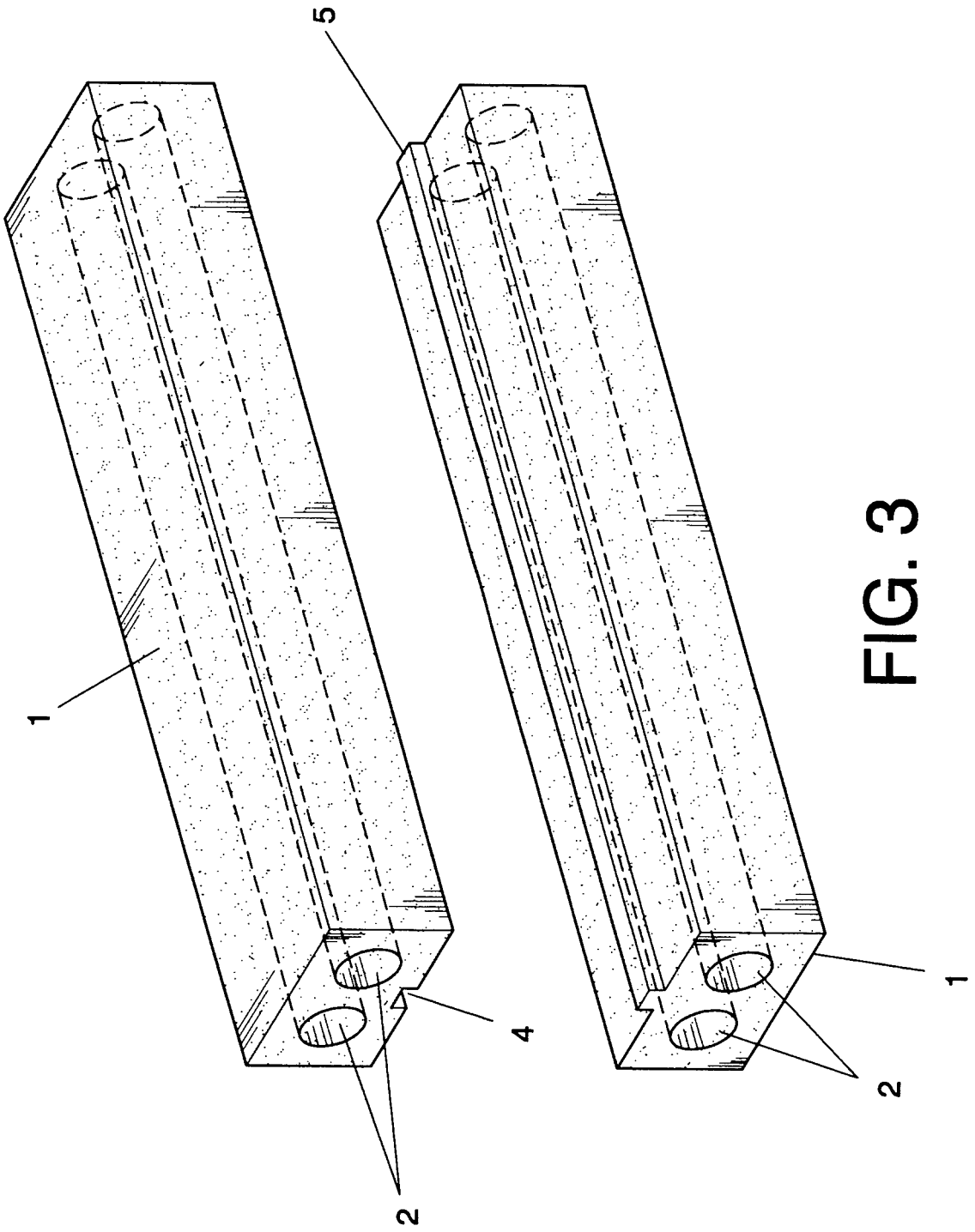

FIG. 3

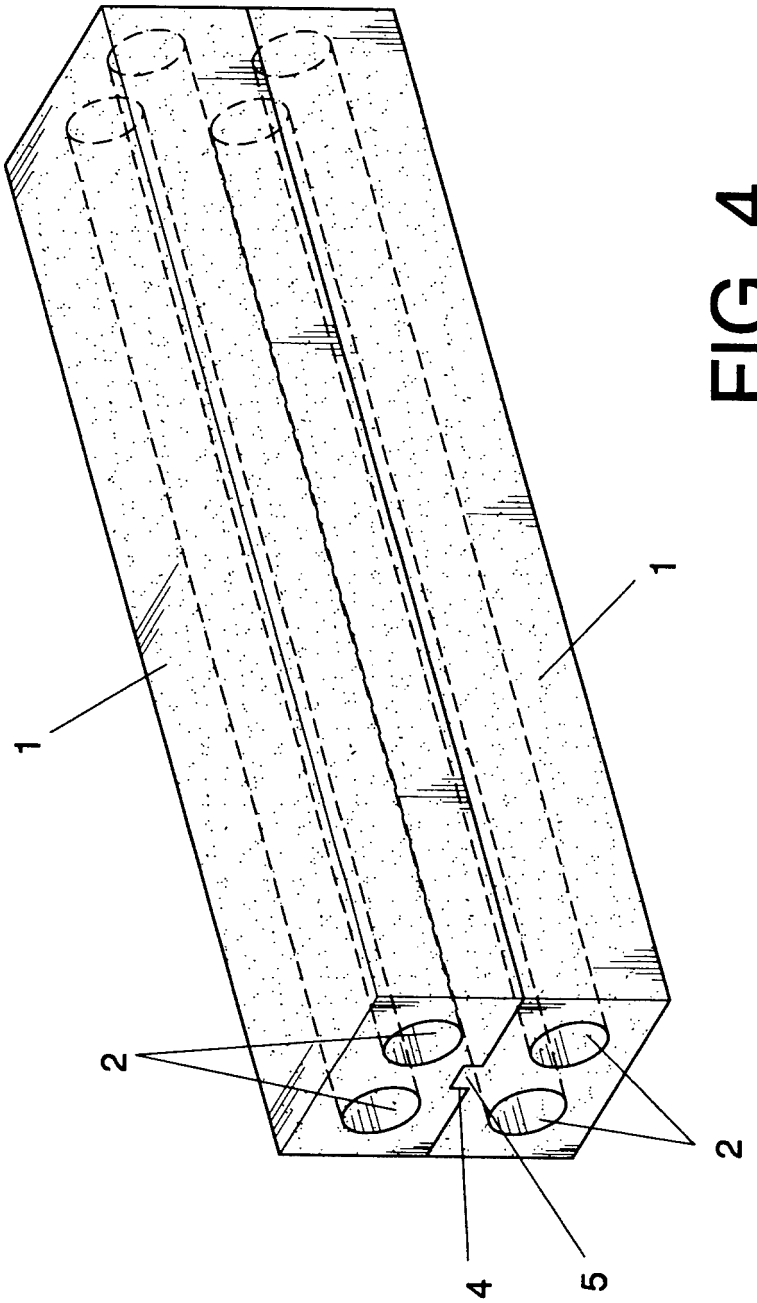

FIG. 4