(19)国家知识产权局

(12)实用新型专利

(10)授权公告号 CN 220031555 U
(45)授权公告日 2023.11.17

(21)申请号 202321538271.3

(22)申请日 2023.06.16

(73)专利权人 济南职业学院
地址 250000 山东省济南市舜耕路12号

(72)发明人 于水英 鲁孙林

(74)专利代理机构 济南汇印专利代理事务所(普通合伙) 37291
专利代理师 顾琪

(51)Int.Cl.
B42B 9/00(2006.01)
B42C 13/00(2006.01)

权利要求书1页 说明书3页 附图3页

(54)实用新型名称

一种防偏移的票据装订机

(57)摘要

本实用新型公开了一种防偏移的票据装订机,涉及装订机技术领域,包括工作底架和调节机构,所述工作底架的一侧上方设置有用于文件固定的定位机构,用于装订工作的所述调节机构安装于工作底架的上方另一侧,所述工作底架的内部两侧设置有用于位置调节的移动机构,所述定位机构的下表面设置有用于防护的贴合机构。该防偏移的票据装订机,与现有的装置相比,通过第一减速电机以及螺杆,可以带动滑动座及其装订器在滑动架上左右移动,通过第二减速电机和丝杆,可以带动移动架及其装订器在工作底架上前后移动,以此利用左右、前后的移动配合,能够根据装订票据的位置,以及票据的大小来进行调整装订头的位置,使得装置的灵活性更高使用范围更广。

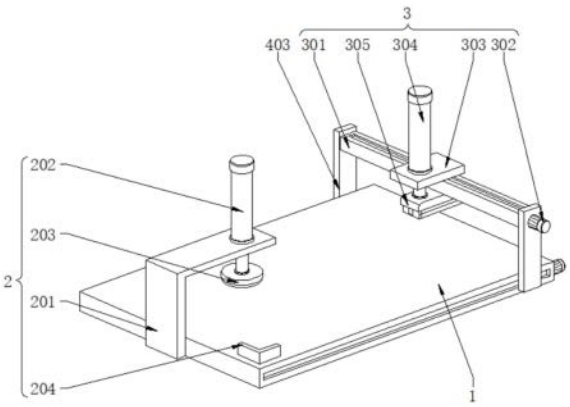

CN 220031555 U

1.一种防偏移的票据装订机,包括工作底架(1)和调节机构(3),其特征在于,所述工作底架(1)的一侧上方设置有用于文件固定的定位机构(2),用于装订工作的所述调节机构(3)安装于工作底架(1)的上方另一侧,所述工作底架(1)的内部两侧设置有用于位置调节的移动机构(4),所述定位机构(2)的下表面设置有用于防护的贴合机构(5),所述调节机构(3)包括滑动架(301)、第一减速电机(302)、滑动座(303)、第二电推缸(304)和装订器(305),所述滑动架(301)的一侧中部安装有第一减速电机(302),且第一减速电机(302)的前端中部外侧设置有滑动座(303),所述滑动座(303)的上方中部安装有第二电推缸(304),且第二电推缸(304)的底部安装有装订器(305)。

2.根据权利要求1所述的一种防偏移的票据装订机,其特征在于,所述定位机构(2)包括固定架(201)和第一电推缸(202),且固定架(201)的上方一侧安装有第一电推缸(202)。

3.根据权利要求2所述的一种防偏移的票据装订机,其特征在于,所述定位机构(2)还包括定位压板(203)和限位块(204),所述定位压板(203)安装在第一电推缸(202)的低端中部,所述工作底架(1)的上表面一侧设置有限位块(204)。

4.根据权利要求1所述的一种防偏移的票据装订机,其特征在于,所述移动机构(4)包括第二减速电机(401)和丝杆(402),且第二减速电机(401)的输出端连接有丝杆(402)。

5.根据权利要求4所述的一种防偏移的票据装订机,其特征在于,所述移动机构(4)还包括移动架(403),且移动架(403)设置在丝杆(402)的中部一侧。

6.根据权利要求1所述的一种防偏移的票据装订机,其特征在于,所述贴合机构(5)包括贴合垫(501)和卡接头(502),且贴合垫(501)的上表面两侧固定有卡接头(502)。

一种防偏移的票据装订机

技术领域

[0001] 本实用新型涉及装订机技术领域,具体为一种防偏移的票据装订机。

背景技术

[0002] 装订,将印好的书页、书帖加工成册,或把单据、票据等整理配套,订成册本等印后加工。书刊的装订,包括订和装两大工序。订就是将书页订成本,是书芯的加工,装是书籍封面的加工,就是装帧,在票据的收集整理过程中,常需要使用到票据装订机。

[0003] 如申请号为CN201720836472.X的一种票据装订机,工作台一侧设有支架,支架靠近L形挡板的一侧开有滑槽,冲头上端设有磁块,磁块与滑槽滑动连接,滑动滑槽上部设有可卡住磁块的金属卡片,支架上端设有串联的电磁铁、电源、金属卡块和金属连接片,电磁铁与磁块相斥且金属卡块设有凹槽,金属连接片可插入到凹槽内,电磁铁和电源电连接,压板上设有斜块,斜块与金属连接片相抵。该票据装订机可以在对票据进行装订时对其进行压制,以利于存放和查找,然而该案在使用时还存在:在工作时不方便根据装订票据的位置,以及票据的大小来进行调整订头的位置,从而会使得装置在使用时具有一定的局限性。

[0004] 于是,有鉴于此,针对现有的结构及缺失予以研究改良,提供一种防偏移的票据装订机,以期达到更具有更加实用价值性的目的。

实用新型内容

[0005] 本实用新型的目的在于提供一种防偏移的票据装订机,以解决上述背景技术中提出的问题。

[0006] 为实现上述目的,本实用新型提供如下技术方案:一种防偏移的票据装订机,包括工作底架和调节机构,所述工作底架的一侧上方设置有用于文件固定的定位机构,用于装订工作的所述调节机构安装于工作底架的上方另一侧,所述工作底架的内部两侧设置有用于位置调节的移动机构,所述定位机构的下表面设置有用于防护的贴合机构,所述调节机构包括滑动架、第一减速电机、滑动座、第二电推缸和装订器,所述滑动架的一侧中部安装有第一减速电机,且第一减速电机的前端中部外侧设置有滑动座,所述滑动座的上方中部安装有第二电推缸,且第二电推缸的底部安装有装订器。

[0007] 进一步的,所述定位机构包括固定架和第一电推缸,且固定架的上方一侧安装有第一电推缸。

[0008] 进一步的,所述定位机构还包括定位压板和限位块,所述定位压板安装在第一电推缸的低端中部,所述工作底架的上表面一侧设置有限位块。

[0009] 进一步的,所述移动机构包括第二减速电机和丝杆,且第二减速电机的输出端连接有丝杆。

[0010] 进一步的,所述移动机构还包括移动架,且移动架设置在丝杆的中部一侧。

[0011] 进一步的,所述贴合机构包括贴合垫和卡接头,且贴合垫的上表面两侧固定有卡接头。

[0012] 与现有技术相比,本实用新型提供了一种防偏移的票据装订机,具备以下有益效果:

[0013] 1.本实用新型通过限位块,可以将票据进行抵触放置,通过第一电推缸带动定位压板下移,从而能够对放置后的票据进行压紧,防止在装订时票据发生错位偏移而影响处理的准确性,通过内部设置有空腔的贴合垫,可以在定位时避免对票据的压损留痕,从而来保证装订票据的完整度;

[0014] 2.本实用新型通过第一减速电机以及螺杆,可以带动滑动座及其装订器在滑动架上左右移动,通过第二减速电机和丝杆,可以带动移动架及其装订器在工作底架上前后移动,以此利用左右、前后的移动配合,能够根据装订票据的位置,以及票据的大小来进行调整装订头的位置,使得装置的灵活性更高使用范围更广。

附图说明

[0015] 图1为本实用新型一种防偏移的票据装订机整体外部立体结构示意图;

[0016] 图2为本实用新型一种防偏移的票据装订机移动机构俯视局部剖视结构示意图;

[0017] 图3为本实用新型一种防偏移的票据装订机定位压板正视局部剖视结构示意图;

[0018] 图4为本实用新型一种防偏移的票据装订机滑动座侧视结构示意图。

[0019] 图中:1、工作底架;2、定位机构;201、固定架;202、第一电推缸;203、定位压板;204、限位块;3、调节机构;301、滑动架;302、第一减速电机;303、滑动座;304、第二电推缸;305、装订器;4、移动机构;401、第二减速电机;402、丝杆;403、移动架;5、贴合机构;501、贴合垫;502、卡接头。

具体实施方式

[0020] 为了便于理解本实用新型,下面将参照相关附图对本实用新型进行更全面的描述,附图中给出了本实用新型的若干实施例,但是,本实用新型可以以许多不同的形式来实现,并不限于本文所描述的实施例,相反地,提供这些实施例的目的是使对本实用新型的公开内容更加透彻全面。

[0021] 需要说明的是,当元件被称为“固设于”另一个元件,它可以直接在另一个元件上或者也可以存在居中的元件;当一个元件被认为是“连接”另一个元件,它可以是直接连接到另一个元件或者可能同时存在居中元件;本文所使用的术语“垂直的”、“水平的”、“左”、“右”以及类似的表述只是为了说明的目的。

[0022] 除非另有定义,本文所使用的所有的技术和科学术语与属于本实用新型的技术领域的技术人员通常理解的含义相同;本文中在本实用新型的说明书中所使用的术语只是为了描述具体的实施例的目的,不是旨在于限制本实用新型;本文所使用的术语“及/或”包括一个或多个相关的所列项目的任意的和所有的组合。

[0023] 如图1和图3所示,一种防偏移的票据装订机,包括工作底架1和调节机构3,工作底架1的一侧上方设置有用于文件固定的定位机构2,定位机构2的下表面设置有用于防护的贴合机构5,定位机构2包括固定架201和第一电推缸202,且固定架201的上方一侧安装有第一电推缸202,定位机构2还包括定位压板203和限位块204,定位压板203安装在第一电推缸202的低端中部,工作底架1的上表面一侧设置有限位块204,贴合机构5包括贴合垫501和卡

接头502,且贴合垫501的上表面两侧固定有卡接头502,通过限位块204,可以将票据进行抵触放置,通过第一电推缸202带动定位压板203下移,从而能够对放置后的票据进行压紧,防止在装订时票据发生错位偏移而影响处理的准确性,通过内部设置有空腔的贴合垫501,可以在定位时避免对票据的压损留痕,从而来保证装订票据的完整度;

[0024] 如图1-图4所示,用于装订工作的调节机构3安装于工作底架1的上方另一侧,工作底架1的内部两侧设置有用于位置调节的移动机构4,调节机构3包括滑动架301、第一减速电机302、滑动座303、第二电推缸304和装订器305,滑动架301的一侧中部安装有第一减速电机302,且第一减速电机302的前端中部外侧设置有滑动座303,滑动座303的上方中部安装有第二电推缸304,且第二电推缸304的底部安装有装订器305,移动机构4包括第二减速电机401和丝杆402,且第二减速电机401的输出端连接有丝杆402,移动机构4还包括移动架403,且移动架403设置在丝杆402的中部一侧,通过第二电推缸304带动现有装置的装订器305下压,从而来进行装订处理,通过第一减速电机302以及螺杆,可以带动滑动座303及其装订器305在滑动架301上左右移动,通过第二减速电机401和丝杆402,可以带动移动架403及其装订器305在工作底架1上前后移动,以此利用左右、前后的移动配合,能够根据装订票据的位置,以及票据的大小来进行调整装订头的位置,使得装置的灵活性更高使用范围更广。

[0025] 工作原理:在使用该防偏移的票据装订机,首先通过限位块204,可以将票据进行抵触放置,随后通过第一电推缸202带动定位压板203下移,从而能够对放置后的票据进行压紧,然后通过内部设置有空腔的贴合垫501,可以在定位时避免对票据的压损留痕,此时通过第二电推缸304带动现有装置的装订器305下压,从而来进行装订处理,随后通过第一减速电机302以及螺杆,可以带动滑动座303及其装订器305在滑动架301上左右移动,最后通过第二减速电机401和丝杆402,可以带动移动架403及其装订器305在工作底架1上前后移动,来根据装订票据的位置,以及票据的大小来进行调整装订头的位置。

[0026] 本实用新型的实施例是为了示例和描述起见而给出的,而并不是无遗漏的或者将本实用新型限于所公开的形式。很多修改和变化对于本领域的普通技术人员而言是显而易见的。选择和描述实施例是为了更好说明本实用新型的原理和实际应用,并且使本领域的普通技术人员能够理解本实用新型从而设计适于特定用途的带有各种修改的各种实施例。

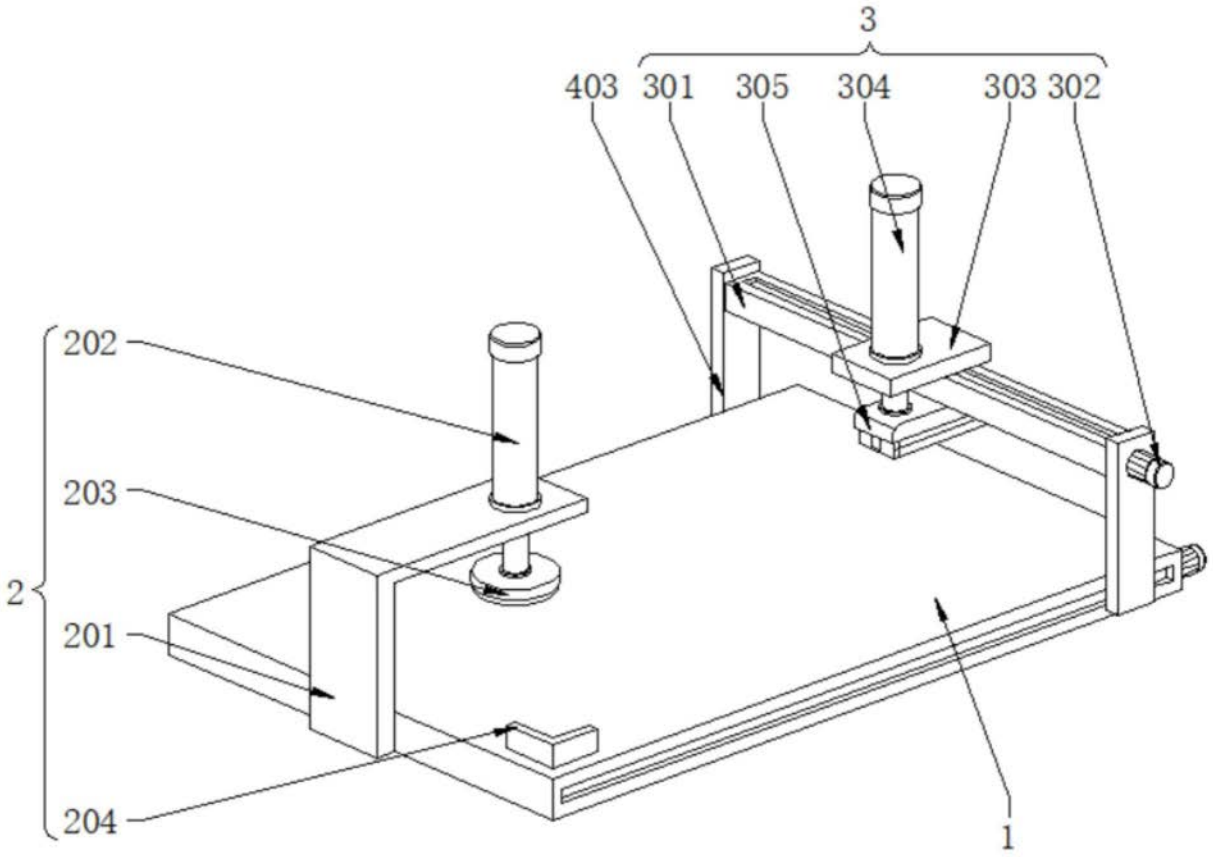

图1

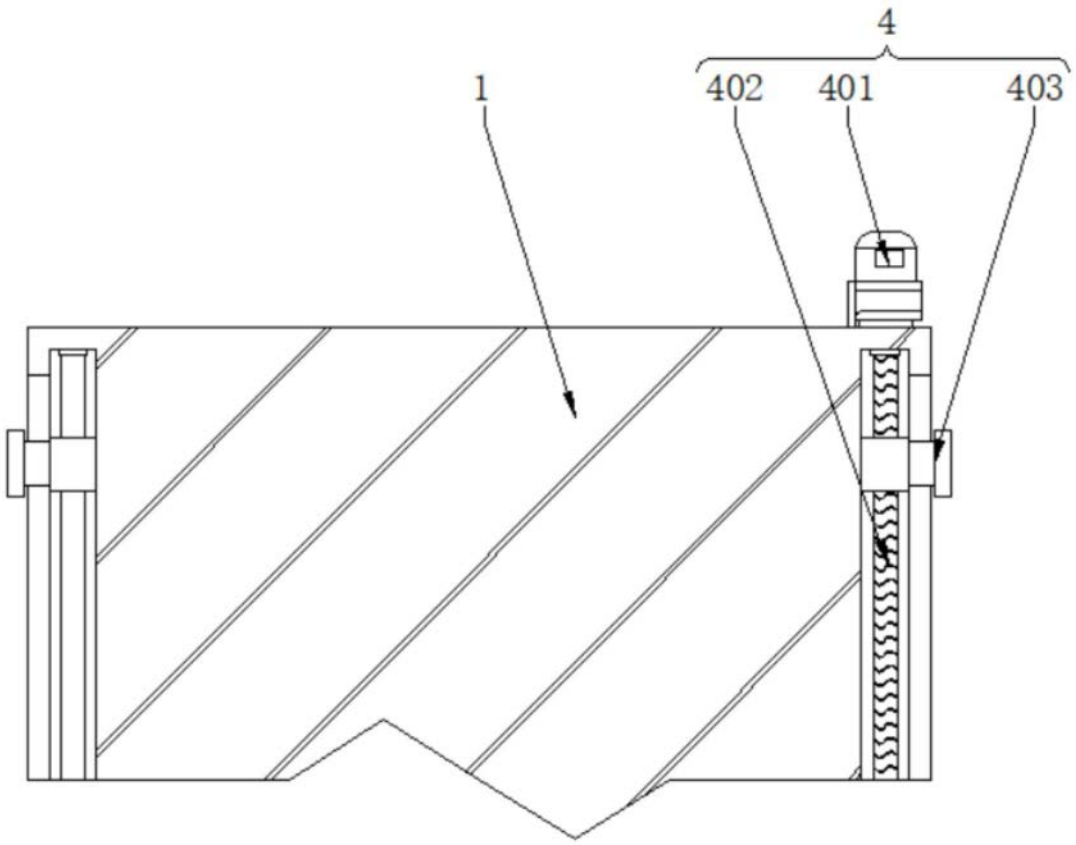

图2

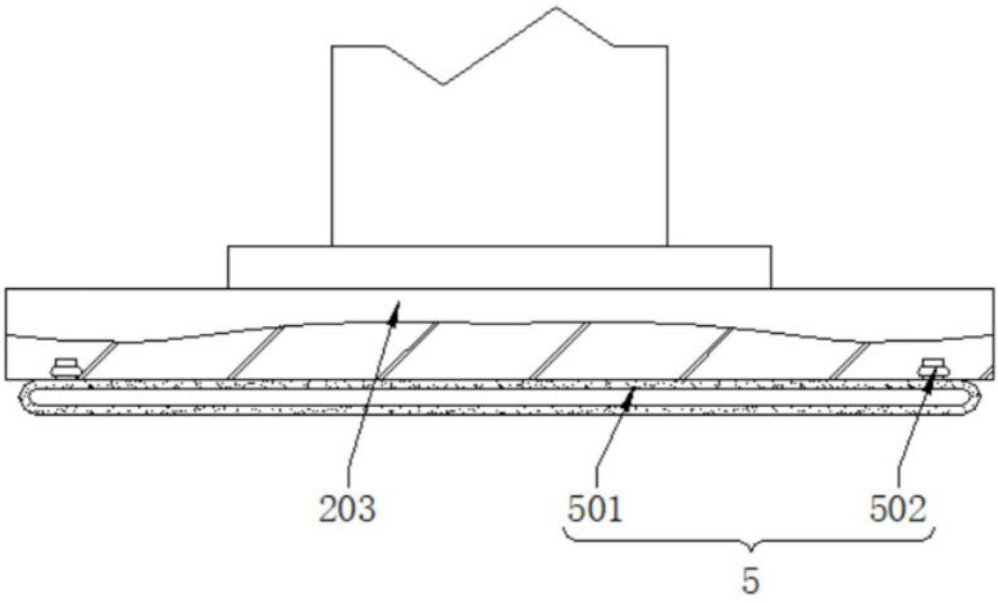

图3

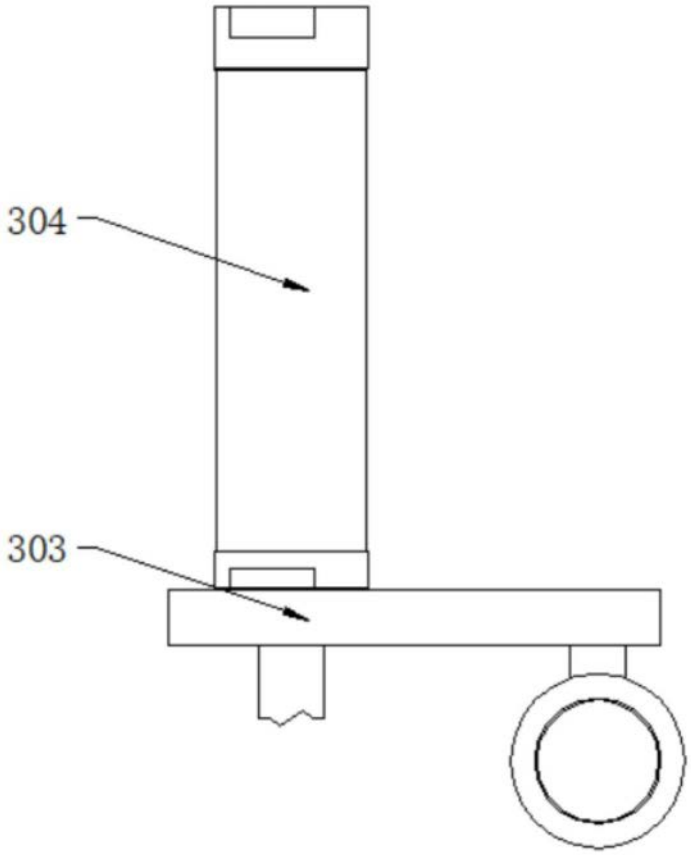

图4