(19)国家知识产权局

(12)实用新型专利

(10)授权公告号 CN 218022395 U
(45)授权公告日 2022.12.13

(21)申请号 202222155472.7

(22)申请日 2022.08.16

(73)专利权人 深圳市八和科技模具塑胶有限公司

地址 518107 广东省深圳市光明新区公明街道合水口社区马田北路6号D厂房2C区

(72)发明人 许宝明

(74)专利代理机构 深圳孵创兴华专利代理有限公司 44910

专利代理师 陈艳梅

(51)Int.Cl.

B65B 33/02(2006.01)
B65D 25/10(2006.01)
B65D 43/02(2006.01)

权利要求书1页 说明书4页 附图5页

(54)实用新型名称

一种新型的贴膜包装盒

(57)摘要

本实用新型公开了一种新型的贴膜包装盒，包括基座，所述基座包括一底基板、一第一横侧板、一第二横侧板和两竖侧板，所述基座上盖合有盖子，所述盖子的侧板贴合在所述基座的侧板上；所述底基板和两所述竖侧板上分别固定有滑套，所述滑套面向所述第一横侧板的一面开设有滑槽，两所述滑槽中均滑动连接有滑杆，两所述滑杆上共同固定有压块，所述滑套和所述滑杆上均固定有凸块，且两相对应的所述凸块之间套设有橡皮筋。该新型的贴膜包装盒可辅助进行贴附钢化膜，使得手机贴膜简单、方便、快速，不易出现错位，保证良好的贴膜质量，无需更换任何配件即可适用于不同型号尺寸的手机，可重复多次使用，结构简单，价格低廉。

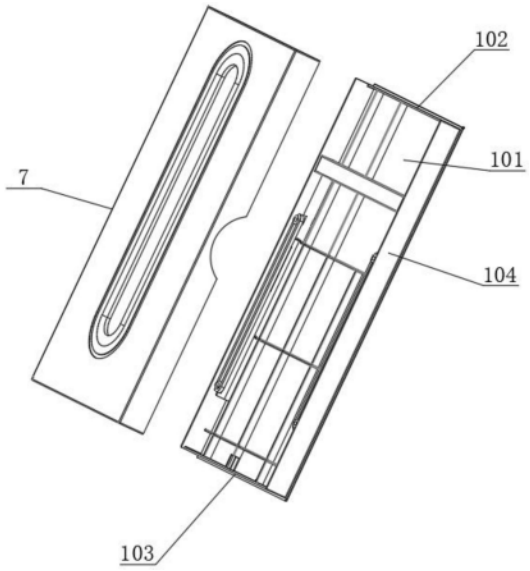

CN 218022395 U

1.一种新型的贴膜包装盒,其特征在于:包括基座(1),所述基座(1)包括一底基板(101)、一第一横侧板(102)、一第二横侧板(103)和两竖侧板(104),所述第一横侧板(102)、所述第二横侧板(103)和两所述竖侧板(104)分别固定在所述底基板(101)的内侧面的边缘处,所述基座(1)上盖合有盖子(7),所述盖子(7)的侧板贴合在所述基座(1)的侧板上;

所述底基板(101)和两所述竖侧板(104)上分别固定有滑套(2),所述滑套(2)面向所述第一横侧板(102)的一端向内开设有滑槽,两所述滑槽中均滑动连接有滑杆(3),两所述滑杆(3)背向所述滑套(2)的一端上共同固定连接有压块(4),所述滑套(2)和所述滑杆(3)上均固定有凸块(5),且两相对应的所述凸块(5)之间套设有橡皮筋(6)。

2.根据权利要求1所述的一种新型的贴膜包装盒,其特征在于:所述底基板(101)的内侧面上还固定有若干横向设置的横垫板(13)和若干竖向设置的竖垫板(8),所述横垫板(13)和所述竖垫板(8)等高设置,且均位于所述压块(4)的下方。

3.根据权利要求1所述的一种新型的贴膜包装盒,其特征在于:所述凸块(5)上设置有倒钩(9),所述凸块(5)和所述倒钩(9)共同构成用于卡住所述橡皮筋(6)的卡槽(10)。

4.根据权利要求1所述的一种新型的贴膜包装盒,其特征在于:所述第二横侧板(103)的内侧面上固定有用于插入手机充电口的辅助定位块(11)。

5.根据权利要求4所述的一种新型的贴膜包装盒,其特征在于:所述辅助定位块(11)为MicroUSB接口、USBTypeC接口、Lightning接口中的任意一种的形状。

6.根据权利要求1所述的一种新型的贴膜包装盒,其特征在于:所述盖子(7)上开设有固定孔(12)。

7.根据权利要求6所述的一种新型的贴膜包装盒,其特征在于:所述固定孔(12)为沿着所述竖侧板(104)方向开设的腰型孔结构。

8.根据权利要求1所述的一种新型的贴膜包装盒,其特征在于:所述盖子(7)的贴合在两所述竖侧板(104)上的侧板上均开设有弧形缺口(14)。

9.根据权利要求1所述的一种新型的贴膜包装盒,其特征在于:所述盖子(7)上贴合在所述第二横侧板(103)上的侧板上开设有抽拉孔(15),所述第二横侧板(103)上开设有抽拉缺口(16)。

一种新型的贴膜包装盒

技术领域

[0001] 本实用新型涉及贴膜设备技术领域，具体为一种新型的贴膜包装盒。

背景技术

[0002] 手机贴膜又称手机美容膜、手机保护膜是可用于装裱手机机身表面、屏幕及其他有形物体的一种冷裱膜。钢化膜由于其出色的强化保护性能，使其成为目前市场上实用较为广泛的一种手机贴膜。

[0003] 目前的钢化膜包装盒基本都只是起到包装的作用，当使用者将钢化膜取出后便直接丢弃，同时目前存在一些贴附钢化膜的设备，但这些设备大都是将手机固定在特定的底座固定槽中，由于手机型号尺寸众多，导致需要大量带有不同固定槽的底座。

实用新型内容

[0004] 本实用新型的目的在于提供一种新型的贴膜包装盒，可对不同型号尺寸的手机进行夹持，并将手机牢牢固定住，使得手机贴膜简单、方便、快速，不易出现错位，保证良好的贴膜质量，同时操作简单，可十分方便取放手机，无需更换任何配件即可适用于不同型号尺寸的手机，可重复多次使用，结构简单，价格低廉，以解决上述背景技术中提出的问题。

[0005] 为实现上述目的，本实用新型提供如下技术方案：

[0006] 一种新型的贴膜包装盒，包括基座，所述基座包括一底基板、一第一横侧板、一第二横侧板和两竖侧板，所述第一横侧板、所述第二横侧板和两所述竖侧板分别固定在所述底基板的内侧面边缘处，所述基座上盖合有盖子，所述盖子的侧板贴合在所述基座的侧板上；

[0007] 所述底基板和两所述竖侧板上分别固定有滑套，所述滑套面向所述第一横侧板的一端向内开设有滑槽，两所述滑槽中均滑动连接有滑杆，两所述滑杆背向所述滑套的一端上共同固定有压块，所述滑套和所述滑杆上均固定有凸块，且两相对应的所述凸块之间套设有橡皮筋。

[0008] 作为本实用新型的一种技术优化方案，所述底基板的内侧面上还固定有若干横向设置的横垫板和若干竖向设置的竖垫板，所述横垫板和所述竖垫板等高设置，且均位于所述压块的下方。

[0009] 作为本实用新型的一种技术优化方案，所述凸块上设置有倒钩，所述凸块和所述倒钩共同构成用于卡住所述橡皮筋的卡槽。

[0010] 作为本实用新型的一种技术优化方案，所述第二横侧板的内侧面上固定有用于插入手机充电口的辅助定位块。

[0011] 作为本实用新型的一种技术优化方案，所述辅助定位块为可插入Micro USB接口、USBTypeC接口、Lightning接口中的任意一种的形状。

[0012] 作为本实用新型的一种技术优化方案，所述盖子上开设有固定孔。

[0013] 作为本实用新型的一种技术优化方案，所述固定孔为沿着所述竖侧板方向开设的

腰型孔结构。

[0014] 作为本实用新型的一种技术优化方案，所述盖子的贴合在两所述竖侧板上的侧板上均开设有弧形缺口。

[0015] 作为本实用新型的一种技术优化方案，所述盖子上贴合在所述第二横侧板上的侧板上开设有抽拉孔，所述第二横侧板上开设有抽拉缺口。

[0016] 与现有技术相比，本实用新型的有益效果是：

[0017] 本实用新型提供的该新型的贴膜包装盒主要由基座和盖子组成，以对贴膜进行良好的包装，同时可辅助进行贴附钢化膜，在贴膜时基座中依靠滑杆可在滑套的滑槽中自由滑动，可通过压块对不同型号尺寸的手机进行夹持，再通过橡皮筋的弹力作用将手机牢牢固定住，盖子用于放置钢化膜，将其盖合在基座上后即可完成贴膜，使得手机贴膜简单、方便、快速，不易出现错位，保证良好的贴膜质量，同时操作简单，可十分方便取放手机，无需更换任何配件即可适用于不同型号尺寸的手机，可重复多次使用，结构简单，价格低廉。

附图说明

[0018] 图1为本实用新型实施例提供的新型的贴膜包装盒的结构示意图；

[0019] 图2为本实用新型实施例提供的新型的贴膜包装盒的分解示意图；

[0020] 图3为本实用新型实施例提供的新型的贴膜包装盒的基座的内部结构示意图；

[0021] 图4为本实用新型实施例提供的新型的贴膜包装盒的盖子的结构示意图；

[0022] 图5为本实用新型实施例提供的新型的贴膜包装盒的滑杆、压块和凸块的连接示意图；

[0023] 图6为不带有抽拉部的离型膜的钢化膜的结构示意图；

[0024] 图7为带有抽拉部的离型膜的钢化膜的结构示意图。

[0025] 附图中：1、基座；101、底基板；102、第一横侧板；103、第二横侧板；104、竖侧板；2、滑套；3、滑杆；4、压块；5、凸块；6、橡皮筋；7、盖子；8、竖垫板；9、倒钩；10、卡槽；11、辅助定位块；12、固定孔；13、横垫板；14、弧形缺口；15、抽拉孔；16、抽拉缺口。

具体实施方式

[0026] 下面将结合本实用新型实施例中的附图，对本实用新型实施例中的技术方案进行清楚、完整地描述，显然，所描述的实施例仅仅是本实用新型一部分实施例，而不是全部的实施例。基于本实用新型中的实施例，本领域普通技术人员在没有做出创造性劳动前提下所获得的所有其他实施例，都属于本实用新型保护的范围。

[0027] 因此，以下对在附图中提供的本实用新型的实施方式的详细描述并非旨在限制要求保护的本实用新型的范围，而是仅仅表示本实用新型的选定实施方式。基于本实用新型中的实施方式，本领域普通技术人员在没有作出创造性劳动前提下所获得的所有其他实施方式，都属于本实用新型保护的范围。

[0028] 请参阅图1-7，本实用新型实施例提供一种新型的贴膜包装盒，其包括基座1，基座1包括一底基板101、一第一横侧板102、一第二横侧板103和两竖侧板104，第一横侧板102、第二横侧板103和两竖侧板104分别固定在底基板101的内侧面边缘处，基座1上盖合有盖子7，盖子7的侧板贴合在基座1的侧板上；

[0029] 底基板101和两竖侧板104上分别固定有滑套2，滑套2面向第一横侧板102的一端向内开设有滑槽，两滑槽中均滑动连接有滑杆3，滑杆3的一部分插入滑槽中且可自由滑动，滑杆3靠近压块4的另一部分的直径大于滑槽的直径，两滑杆3背向所述滑套2的一端上共同固定有压块4，滑套2和滑杆3上均固定有凸块5，且两相对应的凸块5之间套设有橡皮筋6。

[0030] 采用上述技术方案的该新型的贴膜包装盒主要由基座1和盖子7组成，以对贴膜进行良好的包装，同时可辅助进行贴附钢化膜，在贴膜时基座1中依靠滑杆3可在滑套2的滑槽中自由滑动，可通过压块4对不同型号尺寸的手机进行夹持，再通过橡皮筋6的弹力作用将手机牢牢固定住，盖子7用于放置钢化膜，将其盖合在基座1上后即可完成贴膜，使得手机贴膜简单、方便、快速，不易出现错位，保证良好的贴膜质量，同时操作简单，可十分方便取放手机，无需更换任何配件即可适用于不同型号尺寸的手机，可重复多次使用，结构简单，价格低廉。

[0031] 需要说明的是的，该新型的贴膜包装盒主要由塑料材质制成，可在具有一定强度的同时质量较轻，且成本低廉，同时为了避免压块4和第二横侧板103对手机漆面造成划伤，在压块4和第二横侧板103与手机的接触面可粘贴泡棉、橡胶垫等软质材料。

[0032] 进一步的，底基板101的内侧面上还固定有若干横向设置的横垫板13和若干竖向设置的竖垫板8，横垫板13和竖垫板8等高设置，且均位于压块4的下方，利用横垫板13和竖垫板8对手机进行支撑，使得手机不会贴合在底基板101上，更加方便手机的取放。

[0033] 进一步的，凸块5上设置有倒钩9，凸块5和倒钩9共同构成用于卡住橡皮筋6的卡槽10，利用卡槽10对橡皮筋6进行限位，可避免橡皮筋6因过松或过紧而滑脱。

[0034] 进一步的，第二横侧板103的内侧面上固定有用于插入手机充电口的辅助定位块11，辅助定位块11为可插入MicroUSB接口、USBTypeC接口、Lightning接口中的任意一种的形状，在固定手机时，通过将辅助定位块11插入手机充电口中，可快速完成手机初步定位，同时可根据不同型号的手机所配备的充电口选择不同形状的辅助定位块11，一般安卓手机配备有Micro USB接口或USBTypeC接口，苹果手机配备有Lightning接口，例如用于苹果手机的配备可插入Lightning接口的辅助定位块11，用于安卓手机的配备可插入MicroUSB接口或USBTypeC接口的辅助定位块11。

[0035] 进一步的，盖子7上开设有固定孔12，利用固定孔12可通过胶布对盖子7内部的钢化膜进行有效固定，固定孔12为沿着竖侧板104方向开设的腰型孔结构，通过长条形腰型孔结构的固定孔12可通过胶布对钢化膜进行多道固定，保证其稳定性，避免在贴膜时发生移位而影响贴膜质量。

[0036] 进一步的，盖子7上贴合在两竖侧板104的侧板上均开设有弧形缺口14，两侧的弧形缺口14可便于使用者拿取盖子7。

[0037] 进一步的，盖子7上贴合在第二横侧板103上的侧板上开设有抽拉孔15，第二横侧板103上开设有抽拉缺口16，抽拉缺口16贯穿整个第二横侧板103，抽拉孔15的宽度小于抽拉缺口16的宽度，抽拉孔15底边高度与抽拉缺口16底边高度相同，但其顶边高度小于抽拉缺口16顶边高度，此举可使得仅可将钢化膜上的离型膜抽出，钢化膜被盖子7卡住不会被抽出，上述对于离型膜上具有较长的抽拉部的钢化膜可无需在贴膜前撕去离型膜，避免钢化膜上具有黏胶的一面受到污染，具体使用为：将钢化膜放入盖子7中，使其离型膜上的抽拉部的端部穿过抽拉缺口16和抽拉孔15露出，在盖上盖子7后，用力拉动抽拉部即可将离型膜

抽出。

[0038] 在出厂时，钢化膜放置于基座1中，同时将胶布等配套工具一并放入，盖上盖子7，塑封后即可，在贴膜时，撕开塑封后打开盖子7，将钢化膜取出，用力向第一横侧板102的方向拉动压块4，将手机放入基座1中，通过横垫板13和竖垫板8对手机进行支撑，同时将手机的充电口插入辅助定位块11上，然后放开压块4，压块4在橡皮筋6的弹力作用下将手机牢牢固定住并对手机屏幕进行清洁。

[0039] 对于不带有抽拉部的离型膜的钢化膜，首先将钢化膜放置于盖子7中并贴合到内表面居中，同时使得钢化膜的下端与盖子7上与第二横侧板103上贴合的侧板相距1厘米以内的距离，再将胶布粘贴到盖子7的表面上，胶布通过固定孔12将离型膜粘住后将离型膜撕下，最后将盖子7盖合到基座1上即可完成贴膜；对于带有抽拉部的离型膜的钢化膜，首先将钢化膜放置于盖子7中并贴合到内表面居中，同时使得钢化膜的下端与盖子7上与第二横侧板103上贴合的侧板相距1厘米以内的距离，再将胶布粘贴到盖子7的表面上，胶布通过固定孔12将离型膜粘住后将盖子7盖合到基座1上，并使抽拉部穿过抽拉缺口16和抽拉孔15露出，最后用力拉动抽拉部即可将离型膜抽出即可完成贴膜；贴膜完成后打开盖子7，用力向第一横侧板102的方向拉动压块4，即可将贴完膜的手机取下。

[0040] 尽管已经示出和描述了本实用新型的实施例，对于本领域的普通技术人员而言，可以理解在不脱离本实用新型的原理和精神的情况下可以对这些实施例进行多种变化、修改、替换和变型，本实用新型的范围由所附权利要求及其等同物限定。

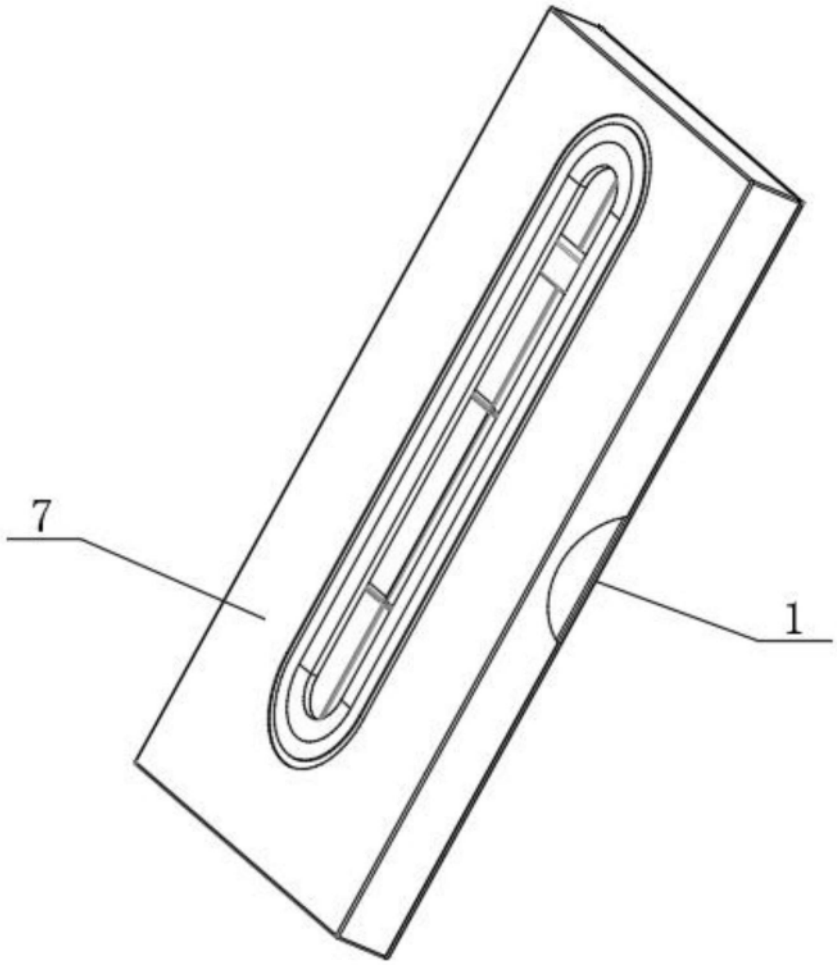

图1

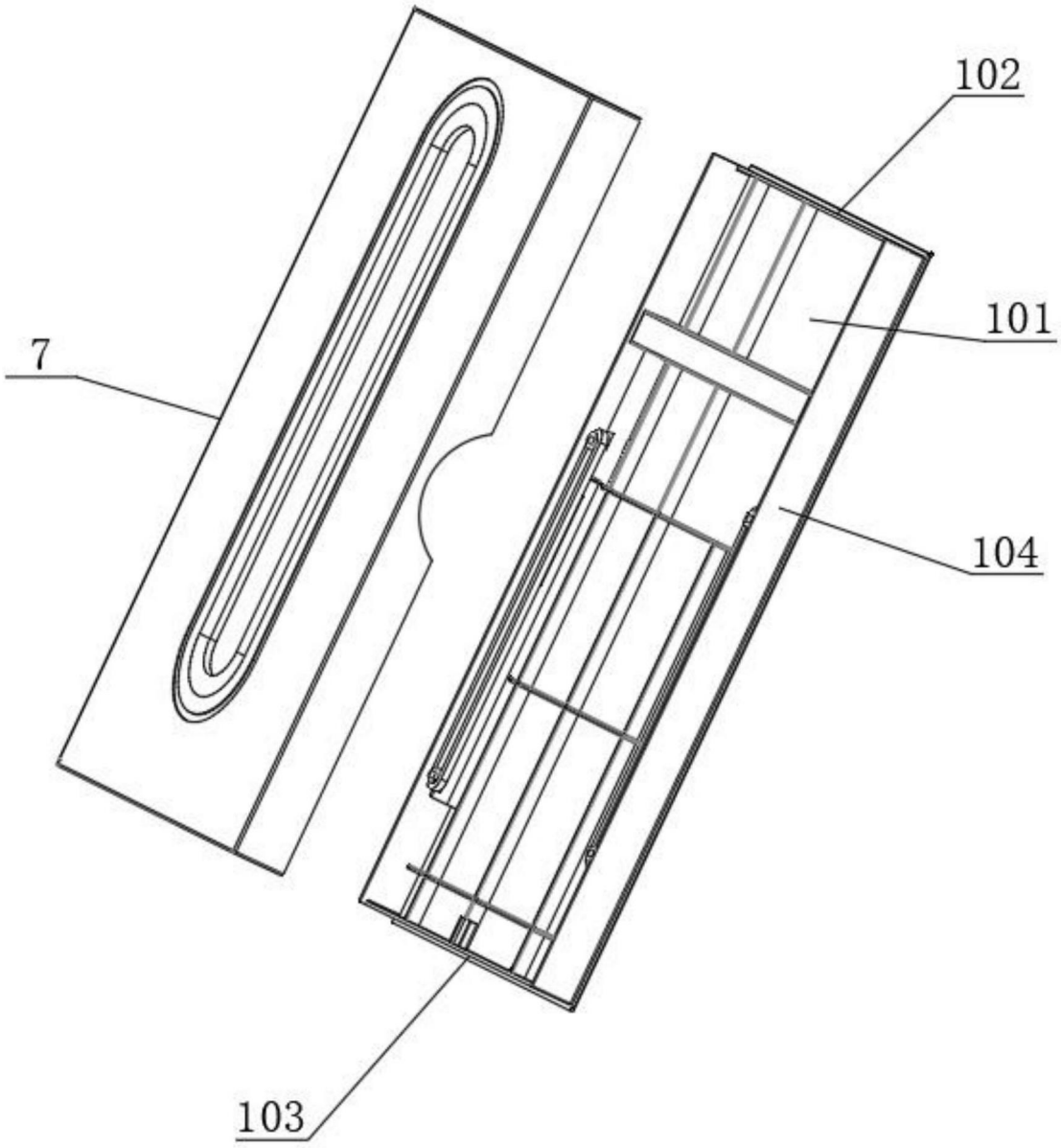

图2

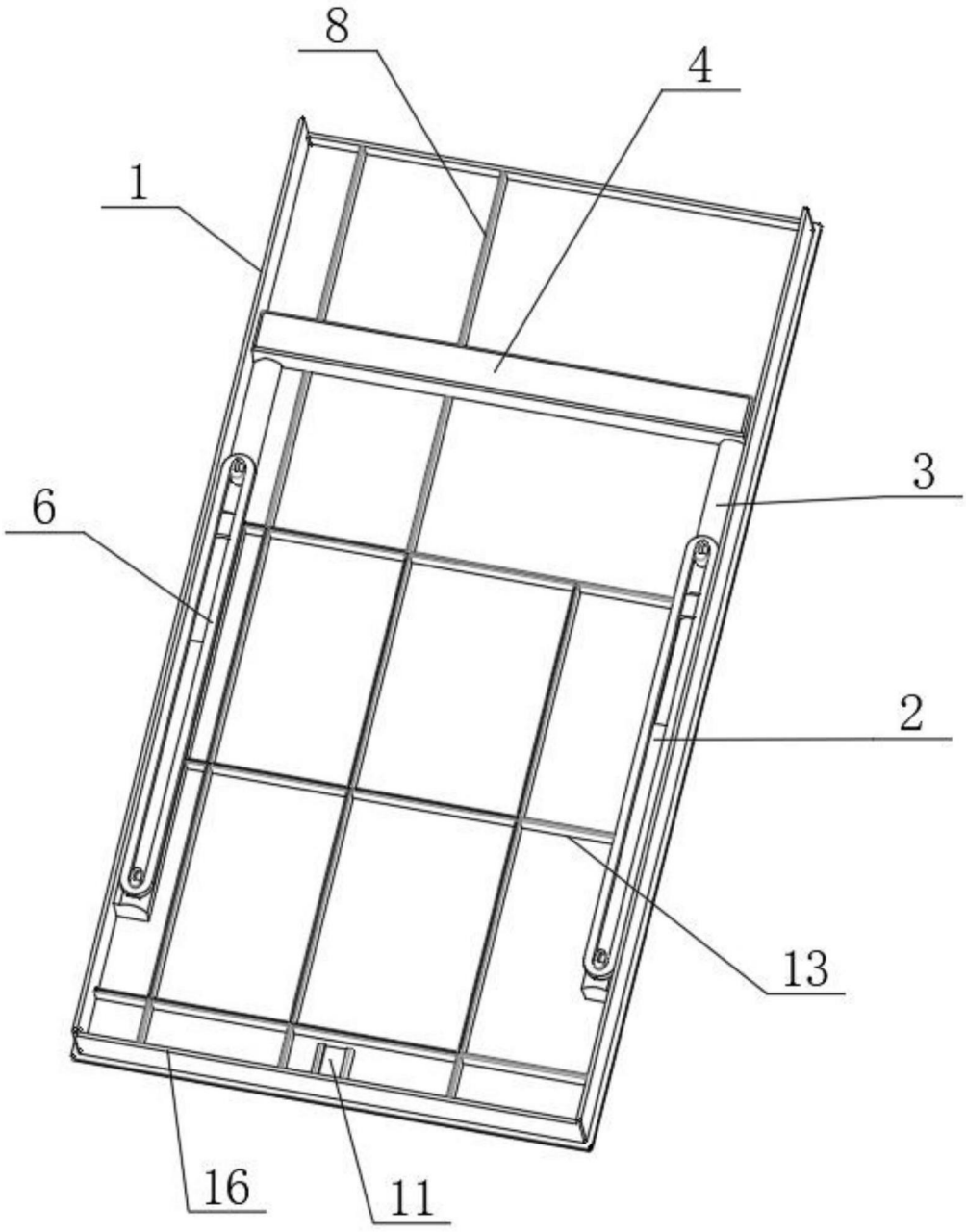

图3

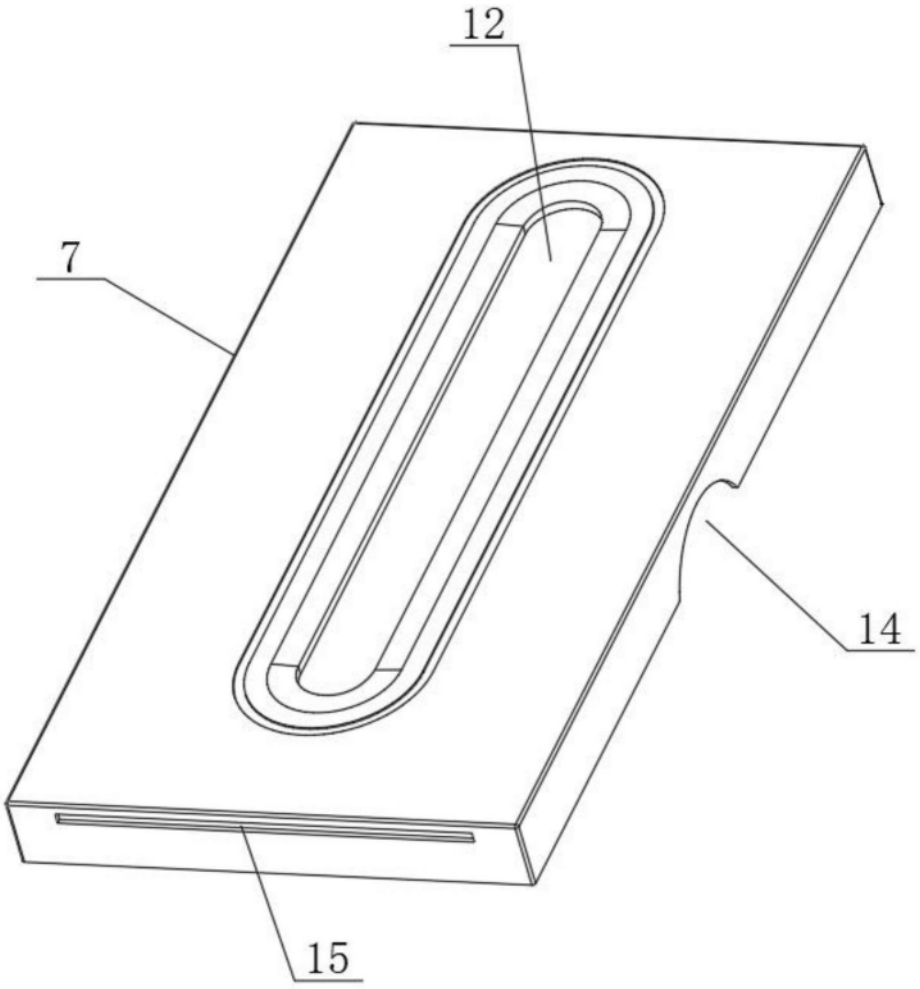

图4

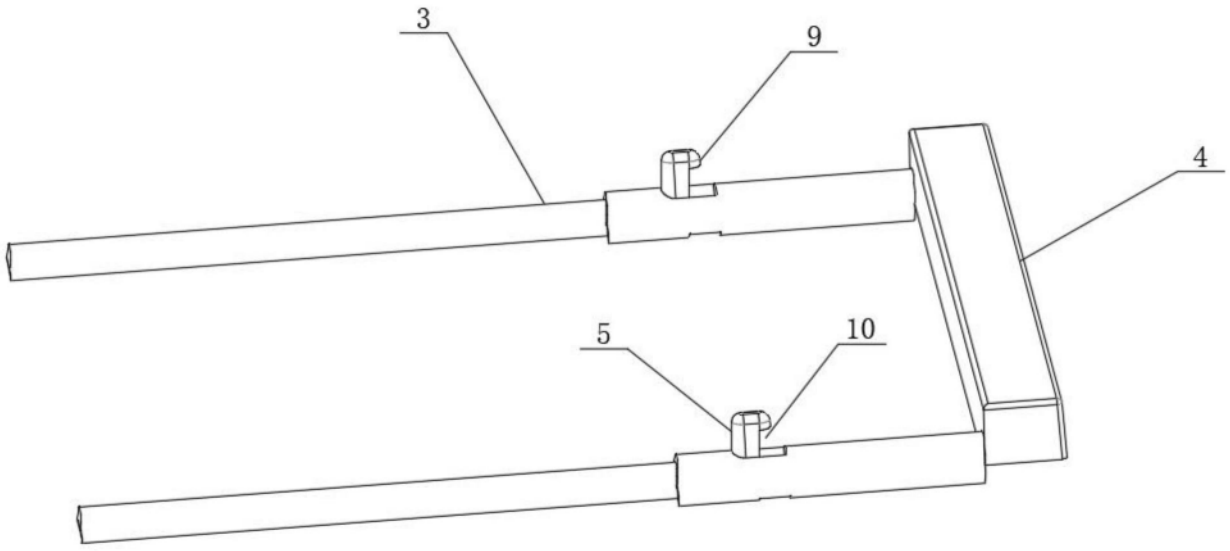

图5

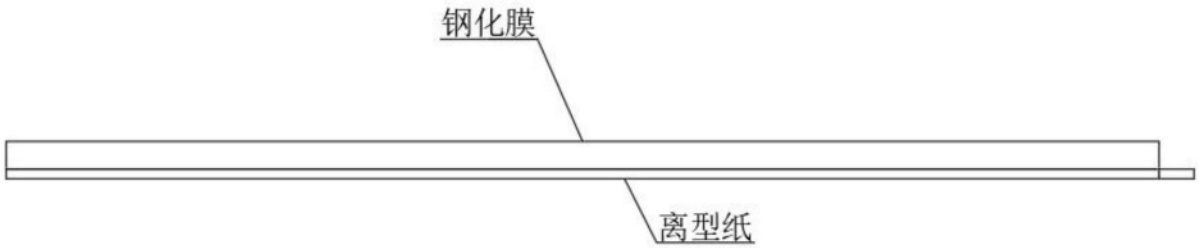

图6

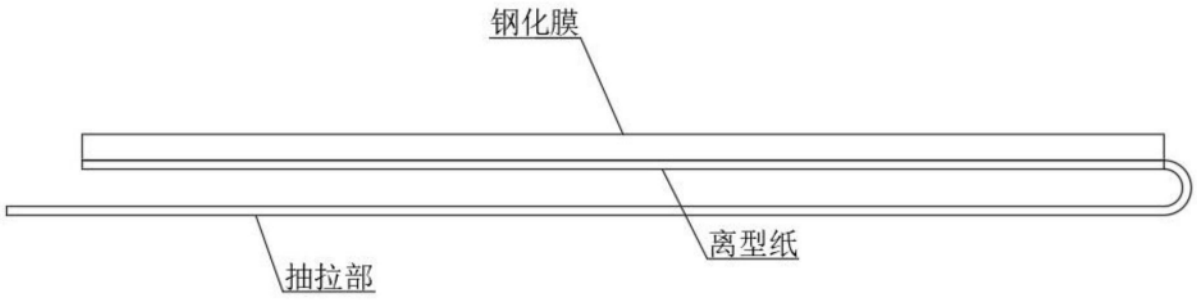

图7