(19)中华人民共和国国家知识产权局

(12)实用新型专利

(10)授权公告号 CN 214318489 U
(45)授权公告日 2021.10.01

(21)申请号 202022379472.6

(22)申请日 2020.10.23

(73)专利权人 李静静
地址 261052 山东省潍坊市潍城区综合项目区水库路5306号军埠口镇卫生院

(72)发明人 李静静 陈建于

(51)Int.Cl.
A61G 13/12(2006.01)

权利要求书1页 说明书4页 附图2页

(54)实用新型名称

一种医疗诊断床用头托

(57)摘要

本实用新型公开了一种医疗诊断床用头托，具体涉及医疗器械技术领域，包括横杆和头托主体，所述头托主体的底端设置有横杆，所述横杆的外部活动套接有调节结构。本实用新型通过设置有滑块、固定塞、调节螺栓和安装杆，传统的头托都是固定在诊断床上，诊断床废弃后头托也随之废弃较为浪费，利用在头托主体底端固定安装一个横杆，横杆两侧活动套接的滑块可以在横杆上滑动，需要安装的时候，先将滑块滑动至合适的位置，再利用安装杆和调节螺栓将头托主体固定在诊断床上，然后再将固定塞塞住横杆的两侧，这样可以避免滑块滑出横杆，拆卸时只需要将固定塞取下，将横杆下的滑块滑出横杆即可取下头托主体，这样头托主体便可以重复利用。

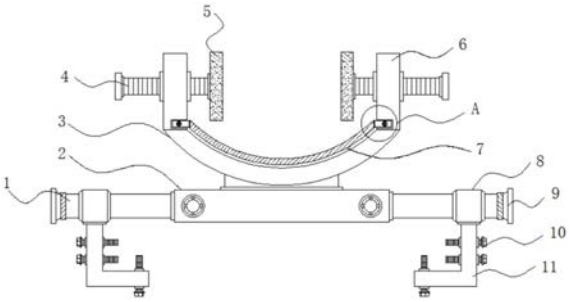

CN 214318489 U

1.一种医疗诊断床用头托,包括横杆(1)和头托主体(3),其特征在于:还包括便于对头托的角度进行调节的调节结构(2)、便于更换和清理头托的更换结构(7)以及便于对头托进行安装和拆卸的安装结构;

所述头托主体(3)的底端设置有横杆(1),所述调节结构(2)活动套接在横杆(1)的外部;

所述头托主体(3)顶端的两侧固定连接有两组固定杆(6),所述固定杆(6)的内部设置有螺纹杆(4),所述螺纹杆(4)的一侧固定连接有夹板(5),所述更换结构(7)设置在头托主体(3)的顶端;

所述安装结构固定连接在横杆(1)的两侧。

2.根据权利要求1所述的医疗诊断床用头托,其特征在于:所述安装结构包括安装杆(11),所述安装杆(11)设置在横杆(1)底端的两侧,所述安装杆(11)的顶端固定连接有滑块(8),所述安装杆(11)设置有三组调节螺栓(10),所述横杆(1)的两侧设置有两组固定塞(9)。

3.根据权利要求2所述的医疗诊断床用头托,其特征在于:所述滑块(8)设置有两组并关于横杆(1)的垂直中心线呈对称分布。

4.根据权利要求2所述的医疗诊断床用头托,其特征在于:所述滑块(8)的内侧和横杆(1)的外部活动连接。

5.根据权利要求1所述的医疗诊断床用头托,其特征在于:所述调节结构(2)由限位孔(201)、调节环(202)、套杆(203)和硅胶环(204)组成,所述套杆(203)活动套接在横杆(1)的外部,所述套杆(203)一端的两侧设置有两组调节环(202),所述限位孔(201)设置在横杆(1)一端的两侧,所述横杆(1)一端的两侧设置有两组硅胶环(204)。

6.根据权利要求1所述的医疗诊断床用头托,其特征在于:所述更换结构(7)由软垫(701)、卡槽(702)、卡块(703)和固定螺栓(704)组成,所述软垫(701)设置在头托主体(3)的顶端,所述软垫(701)的两侧固定连接有两组卡块(703),所述固定杆(6)一侧的底端设置有卡槽(702),所述固定杆(6)的一端固定连接有固定螺栓(704)。

7.根据权利要求6所述的医疗诊断床用头托,其特征在于:所述卡槽(702)内部的宽度大于卡块(703)外部的宽度,所述卡块(703)嵌在卡槽(702)的内部。

一种医疗诊断床用头托

技术领域

[0001] 本实用新型涉及医疗器械技术领域，具体为一种医疗诊断床用头托。

背景技术

[0002] 病人在诊断的时候需要对其头部进行固定，一般的诊断床都安装有头托，传统的诊断床用头托固定不可调，病人无法在诊断的时候对头部进行角度的调节，头托基本都是固定在诊断床上，无法对其进行拆卸，导致头托使用不便。

[0003] 在实现本实用新型的过程中，发明人发现现有技术中至少存在如下问题没有得到解决：

[0004] (1)传统的医疗诊断床用头托，头托基本都是固定在诊断床上，无法对其进行拆卸，导致头托使用不便；

[0005] (2)传统的医疗诊断床用头托，头托固定不可调，病人无法在诊断的时候对头部进行角度的调节；

[0006] (3)传统的医疗诊断床用头托，需不便于对头托进行清理和更换，容易导致病人之间出现交叉感染的情况。

实用新型内容

[0007] 本实用新型的目的在于提供一种医疗诊断床用头托，以解决上述背景技术中提出头托不便于拆卸和安装的问题。

[0008] 为实现上述目的，本实用新型提供如下技术方案：一种医疗诊断床用头托，包括横杆和头托主体，所述头托主体的底端设置有横杆，所述横杆的外部活动套接有调节结构，所述头托主体顶端的两侧固定连接有两组固定杆，所述固定杆的内部设置有螺纹杆，所述螺纹杆的一侧固定连接有夹板，所述头托主体的顶端设置有更换结构，所述横杆的两侧固定连接有安装结构；

[0009] 安装结构包括安装杆，所述安装杆设置在横杆底端的两侧，所述安装杆的顶端固定连接有滑块，所述安装杆设置有三组调节螺栓，所述横杆的两侧设置有两组固定塞。

[0010] 优选的，所述滑块设置有两组并关于横杆的垂直中心线呈对称分。

[0011] 优选的，所述滑块的内侧和横杆的外部活动连接。

[0012] 优选的，所述调节结构由限位孔、调节环、套杆和硅胶环组成，所述套杆活动套接在横杆的外部，所述套杆一端的两侧设置有两组调节环，所述限位孔设置在横杆一端的两侧，所述横杆一端的两侧设置有两组硅胶环。

[0013] 优选的，所述更换结构由软垫、卡槽、卡块和固定螺栓组成，所述软垫设置在头托主体的顶端，所述软垫的两侧固定连接有两组卡块，所述固定杆一侧的底端设置有卡槽，所述固定杆的一端固定连接有固定螺栓。

[0014] 优选的，所述卡槽内部的宽度大于卡块外部的宽度，所述卡块嵌在卡槽的内部。

[0015] 与现有技术相比，本实用新型的有益效果是：该一种医疗诊断床用头托不仅实现

了便于对头托进行安装和拆卸，实现了便于对头托的角度进行调节，而且实现了便于更换和清理头托；

[0016] (1)通过设置有滑块、固定塞、调节螺栓和安装杆，传统的头托都是固定在诊断床上，诊断床废弃后头托也随之废弃较为浪费，利用在头托主体底端固定安装一个横杆，横杆两侧活动套接的滑块可以在横杆上滑动，需要安装的时候，先将滑块滑动至合适的位置，再利用安装杆和调节螺栓将头托主体固定在诊断床上，然后再将固定塞塞住横杆的两侧，这样可以避免滑块滑出横杆，拆卸时只需要将固定塞取下，将横杆下的滑块滑出横杆即可取下头托主体，这样头托主体便可以重复利用；

[0017] (2)通过设置有限位孔、调节环、套杆和硅胶环，针对不同的患者头托使用时需要进行角度的调节，先将套杆一段两侧的调节环拧松，然后调节套杆在横杆上的角度，在将调节环针对相对应的限位孔拧紧，这样便可以对套杆顶端的头托主体进行角度调节和固定，横杆外部的硅胶环可以增大套杆和横杆之间的摩擦力，避免套杆轻易的在横杆上滑动；

[0018] (3)通过设置有软垫、卡槽、卡块和固定螺栓，不同患者使用头托的时候，需要对头托进行清理，先将固定杆一端的固定螺栓拧松取下，然后便可以将头托主体顶端的软垫两侧的卡块从卡槽中取出，然后再将新的软垫安装在头托上，头托主体两侧的夹板上可以套有一次性的消毒袋，这样便可以避免患者之间出现交叉感染。

附图说明

[0019] 图1为本实用新型的正视剖面结构示意图；

[0020] 图2为本实用新型的安装杆正视剖面结构示意图；

[0021] 图3为本实用新型的调节结构正视局部剖面放大结构示意图；

[0022] 图4为本实用新型的图1中A处局部剖面放大结构示意图。

[0023] 图中：1、横杆；2、调节结构；201、限位孔；202、调节环；203、套杆； 204、硅胶环；3、头托主体；4、螺纹杆；5、夹板；6、固定杆；7、更换结构； 701、软垫；702、卡槽；703、卡块；704、固定螺栓；8、滑块；9、固定塞； 10、调节螺栓；11、安装杆。

具体实施方式

[0024] 下面将结合本实用新型实施例中的附图，对本实用新型实施例中的技术方案进行清楚、完整地描述，显然，所描述的实施例仅仅是本实用新型一部分实施例，而不是全部的实施例。基于本实用新型中的实施例，本领域普通技术人员在没有做出创造性劳动前提下所获得的所有其他实施例，都属于本实用新型保护的范围。

[0025] 实施例1：请参阅图1-4，一种医疗诊断床用头托，包括横杆1和头托主体 3，头托主体3的底端设置有横杆1，横杆1的外部活动套接有调节结构2，头托主体3顶端的两侧固定连接有两组固定杆6，固定杆6的内部设置有螺纹杆4，螺纹杆4的一侧固定连接有夹板5，头托主体3的顶端设置有更换结构7，横杆 1的两侧固定连接有安装结构；

[0026] 请参阅图1-4，一种医疗诊断床用头托还包括安装结构，安装结构包括安装杆11，所述安装杆11设置在横杆1底端的两侧，安装杆11的顶端固定连接有滑块8，安装杆11设置有三组调节螺栓10，横杆1的两侧设置有两组固定塞9；

[0027] 滑块8设置有两组并关于横杆1的垂直中心线呈对称分；

[0028] 滑块8的内侧和横杆1的外部活动连接；

[0029] 具体地，如图1和图2所示，传统的头托都是固定在诊断床上，诊断床废弃后头托也随之废弃较为浪费，利用在头托主体3底端固定安装一个横杆1，横杆1两侧活动套接的滑块8可以在横杆1上滑动，需要安装的时候，先将滑块8 滑动至合适的位置，再利用安装杆11和调节螺栓10将头托主体3固定在诊断床上，然后再将固定塞9塞住横杆1的两侧，这样可以避免滑块8滑出横杆1，拆卸时只需要将固定塞9取下，将横杆1下的滑块8滑出横杆1即可取下头托主体3，这样头托主体3便可以重复利用。

[0030] 实施例2：调节结构2由限位孔201、调节环202、套杆203和硅胶环204 组成，套杆203活动套接在横杆1的外部，套杆203一端的两侧设置有两组调节环202，限位孔201设置在横杆1一端的两侧，横杆1一端的两侧设置有两组硅胶环204；

[0031] 具体地，如图1和图3所示，针对不同的患者头托使用时需要进行角度的调节，先将套杆203一段两侧的调节环202拧松，然后调节套杆203在横杆1 上的角度，在将调节环202针对相对应的限位孔201拧紧，这样便可以对套杆 203顶端的头托主体3进行角度调节和固定，横杆1外部的硅胶环204可以增大套杆203和横杆1之间的摩擦力，避免套杆203轻易的在横杆1上滑动。

[0032] 实施例3：更换结构7由软垫701、卡槽702、卡块703和固定螺栓704组成，软垫701设置在头托主体3的顶端，软垫701的两侧固定连接有两组卡块 703，固定杆6一侧的底端设置有卡槽702，固定杆6的一端固定连接有固定螺栓704；

[0033] 卡槽702内部的宽度大于卡块703外部的宽度，卡块703嵌在卡槽702的内部；

[0034] 具体地，如图1和图4所示，不同患者使用头托的时候，需要对头托进行清理，先将固定杆6一端的固定螺栓704拧松取下，然后便可以将头托主体3 顶端的软垫701两侧的卡块703从卡槽702中取出，然后再将新的软垫701安装在头托上，头托主体3两侧的夹板5上可以套有一次性的消毒袋，这样便可以避免患者之间出现交叉感染。

[0035] 工作原理：本实用新型在使用时，首先，传统的头托都是固定在诊断床上，诊断床废弃后头托也随之废弃较为浪费，利用在头托主体3底端固定安装一个横杆1，横杆1两侧活动套接的滑块8可以在横杆1上滑动，需要安装的时候，先将滑块8滑动至合适的位置，再利用安装杆11和调节螺栓10将头托主体3 固定在诊断床上，然后再将固定塞9塞住横杆1的两侧，这样可以避免滑块8 滑出横杆1，拆卸时只需要将固定塞9取下，将横杆1下的滑块8滑出横杆1即可取下头托主体3，这样头托主体3便可以重复利用。

[0036] 之后，针对不同的患者头托使用时需要进行角度的调节，先将套杆203一段两侧的调节环202拧松，然后调节套杆203在横杆1上的角度，在将调节环 202针对相对应的限位孔201拧紧，这样便可以对套杆203顶端的头托主体3进行角度调节和固定，横杆1外部的硅胶环204可以增大套杆203和横杆1之间的摩擦力，避免套杆203轻易的在横杆1上滑动。

[0037] 最后，不同患者使用头托的时候，需要对头托进行清理，先将固定杆6一端的固定螺栓704拧松取下，然后便可以将头托主体3顶端的软垫701两侧的卡块703从卡槽702中取出，然后再将新的软垫701安装在头托上，头托主体3 两侧的夹板5上可以套有一次性的消毒袋，这样便可以避免患者之间出现交叉感染。

[0038] 对于本领域技术人员而言，显然本实用新型不限于上述示范性实施例的细节，而且在不背离本实用新型的精神或基本特征的情况下，能够以其他的具体形式实现本实用新

型。因此，无论从哪一点来看，均应将实施例看作是示范性的，而且是非限制性的，本实用新型的范围由所附权利要求而不是上述说明限定，因此旨在将落在权利要求的等同要件的含义和范围内的所有变化囊括在本实用新型内。不应将权利要求中的任何附图标记视为限制所涉及的权利要求。

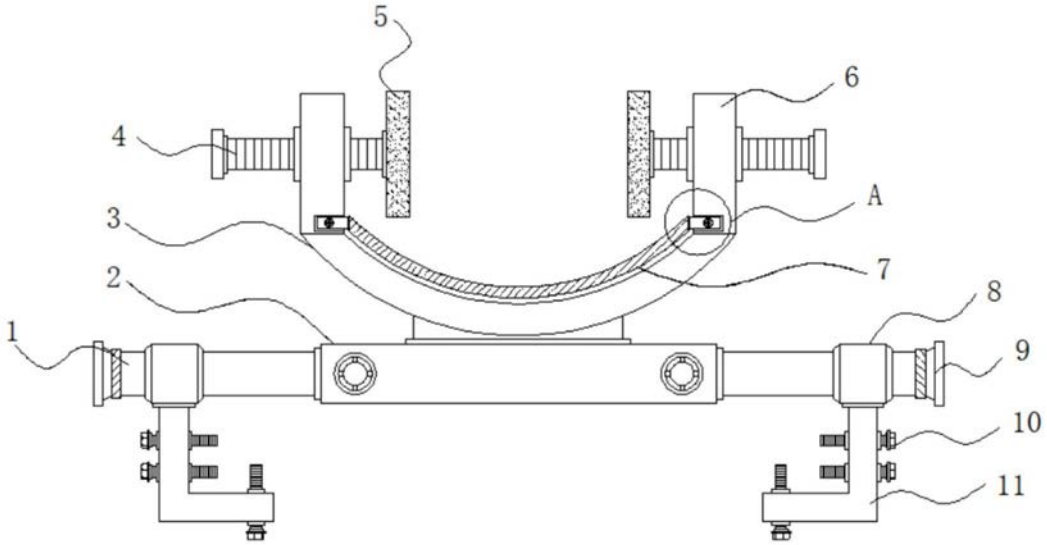

图1

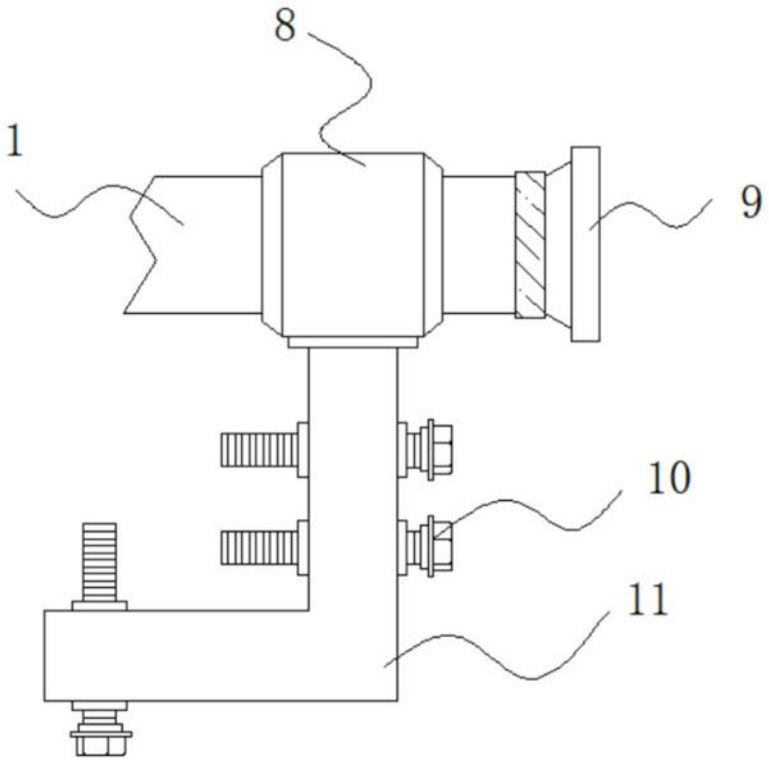

图2

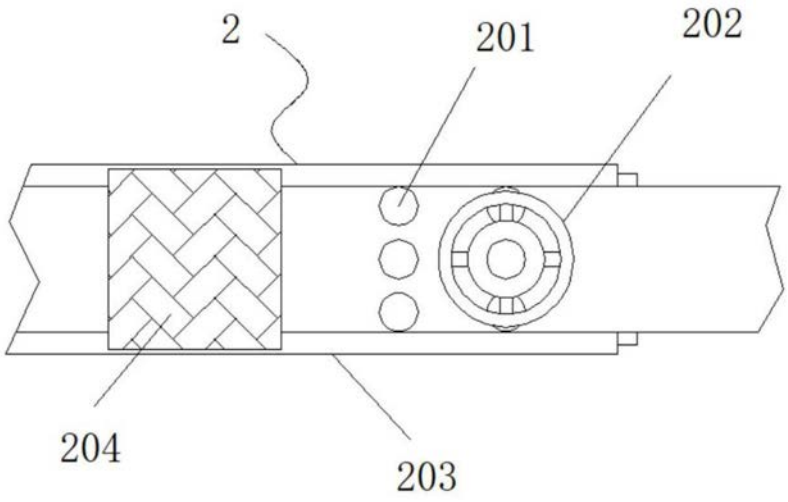

图3

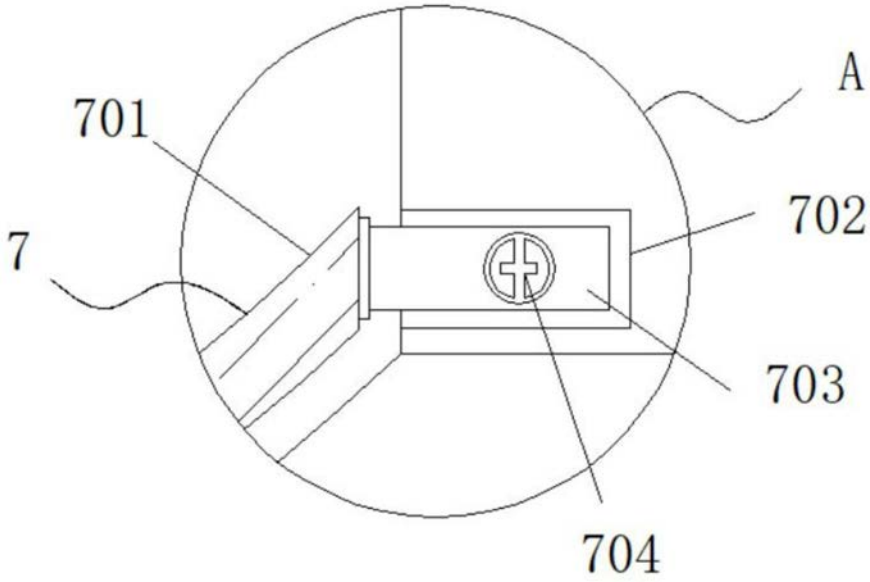

图4