[19] 中华人民共和国国家知识产权局

[51] Int. Cl.
B43K 27/02 (2006.01)
B43K 3/00 (2006.01)
B43K 23/06 (2006.01)

[12] 实用新型专利说明书

专利号 ZL 200820172331.3

[45] 授权公告日 2009 年 8 月 12 日

[11] 授权公告号 CN 201287534Y

[22] 申请日 2008.9.27
[21] 申请号 200820172331.3
[73] 专利权人 何宪杰
地址 250200 山东省济南市章丘市明水白云路 40 号章丘四中
[72] 发明人 何宪杰

[74] 专利代理机构 济南诚智商标专利事务所有限公司
代理人 王汝银
权利要求书 1 页 说明书 2 页 附图 1 页

[54] 实用新型名称

一种考试用笔

[57] 摘要

一种考试用笔，涉及一种学习用品，主要解决考试时需携带多个笔的问题。它包括笔杆和笔芯，其特征是：所述的笔杆分为上下两部分，上部分笔杆与下部分笔杆通过螺纹连接，所述的笔芯分为铅笔笔芯和签字笔笔芯，上部分笔杆中设有铅笔笔芯，下部分笔杆中设有签字笔笔芯。本实用新型将铅笔与签字笔集中到一支笔中，可减少考生携带的笔的数量，也避免了考生忘带铅笔或签字笔的问题。

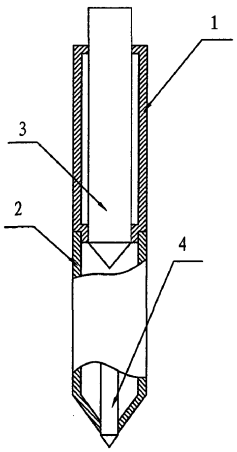

1、一种考试用笔，包括笔杆和笔芯，其特征是:所述的笔杆分为上下两部分，上部分笔杆与下部分笔杆通过螺纹连接；所述的笔芯分为铅笔笔芯和签字笔笔芯，上部分笔杆中设有铅笔笔芯，下部分笔杆中设有签字笔笔芯。

一种考试用笔

技术领域

本实用新型涉及一种学习用品，具体的说是一种考试用笔。

背景技术

由于目前的考试选择题部分采用机器阅卷的形式，因此在考试时除了需要带签字笔外，还需要带铅笔，通常还需要带两支备份用笔，这样就需要携带很多东西非常麻烦。

实用新型内容

本实用新型的目的在于提供一种考试用笔，通过将签字笔和铅笔和合为一体减轻考生们的负担，方便人们使用。

本实用新型的技术方案是：一种考试用笔，包括笔杆和笔芯，其特征是：所述的笔杆分为上下两部分，上部分笔杆与下部分笔杆通过螺纹连接；所述的笔芯分为铅笔笔芯和签字笔笔芯，上部分笔杆中设有铅笔笔芯，下部分笔杆中设有签字笔笔芯。

本实用新型的有益效果是：签字笔和铅笔集中到一支笔上，可减少携带笔的数量，方便使用。

附图说明

图 1 为本实用新型的结构示意图。

图中：1 上部分笔杆，2 下部分笔杆，3 铅笔笔芯，4 签字笔笔芯。

具体实施方式

如图 1 所示。

一种考试用笔，包括笔杆和笔芯，所述的笔杆分为上下两部分，上部分笔杆 1 与下部分笔杆 2 通过螺纹连接；所述的笔芯分为铅笔笔芯 3 和签字笔笔芯 4；上部分笔杆 1 中设有铅笔笔芯 3，铅笔上端突出于上部分笔杆 1 之外，

以便于按压铅笔下移，铅笔的下端位于下部分笔杆 2 的槽内。下部分笔杆 2 中设有签字笔笔芯 4，签字笔笔芯 4 在下部分笔杆 2 内的设置与现有技术相同。

本实用新型将铅笔与签字笔集中到一支笔中，可减少考生携带的笔的数量，也避免了考生忘带铅笔或签字笔的问题。

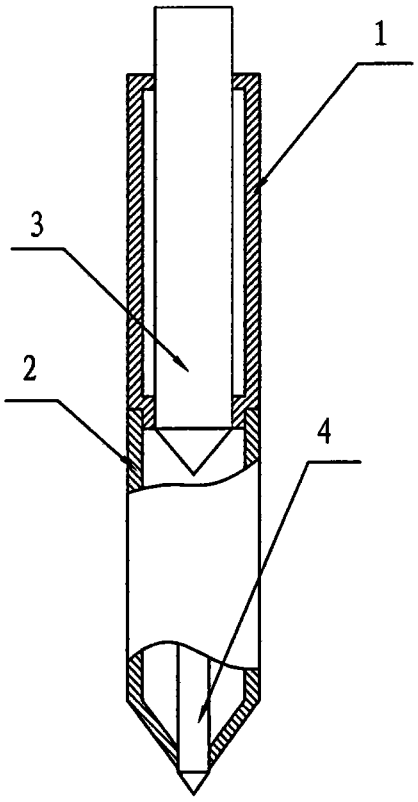

图1