(19)中华人民共和国国家知识产权局

(12)实用新型专利

(10)授权公告号 CN 202150498 U
(45)授权公告日 2012.02.22

(21)申请号 201120267533.8

(22)申请日 2011.07.27

(73)专利权人 圣豹电源有限公司
地址 315600 浙江省宁波市宁海县科技工业园区科园北路 236 号

(72)发明人 田辉 张凯 吴振领

(74)专利代理机构 宁波市鄞州甬致专利代理事务所（普通合伙） 33228
代理人 代忠炯

(51)Int.Cl.
H01M 2/04(2006.01)

权利要求书 1 页 说明书 2 页 附图 2 页

(54)实用新型名称

蓄电池外壳定位结构

(57)摘要

本实用新型公开了一种蓄电池外壳定位结构，包括盖子(1)及底壳(2)；所述的盖子(1)盖于所述的底壳(2)上，所述的盖子(1)的上壁的内表面设有凹槽(1.3)；所述的底壳(2)的上端面设有与所述的凹槽(1.3)相匹配的凸起(2.1)；所述的凸起(2.1)安装在所述的凹槽(1.3)内。该蓄电池外壳定位结构不会使盖子的正极孔和负极孔与底壳内的正极接线端和负极接线端装反。

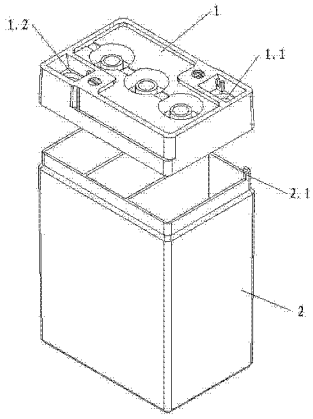

CN 202150498 U

1. 一种蓄电池外壳定位结构，包括盖子（1）及底壳（2）；所述的盖子（1）盖于所述的底壳（2）上，其特征在于：所述的盖子（1）的上壁的内表面设有凹槽（1.3）；所述的底壳（2）的上端面设有与所述的凹槽（1.3）相匹配的凸起（2.1）；所述的凸起（2.1）安装在所述的凹槽（1.3）内。

2. 根据权利要求 1 所述的蓄电池外壳定位结构，其特征在于：所述的凹槽（1.3）设在所述的盖子（1）的上壁的内表面的端角上，与其相匹配的所述的凸起（2.1）设在所述的底壳（2）上端面的端角上。

蓄电池外壳定位结构

技术领域

[0001] 本实用新型涉及一种电池，更确切地说涉及一种蓄电池外壳定位结构。

背景技术

[0002] 蓄电池是电池的一种，它的作用是能把有限的电能储存起来，在合适的地方使用。蓄电池的工作原理是把化学能转化为电能。蓄电池包括盖子及底壳，所述的盖子盖在底壳上，盖子与底壳之间通过胶水固定。所述的盖子上设有能供底壳内的正极接线端通过的正极孔和能供底壳内的负极接线端通过的负极孔。为了避免用户在使用时接反正负极，所述的正极孔和负极孔的孔边上分别设有正极标识和负极标识。而目前的蓄电池的盖子和底壳之间没有安装方向相匹配的结构，因此，盖子的正极孔和负极孔容易与底壳内的正极接线端和负极接线端装反，而正负极装反现象只能等检测时才能发觉，此时盖子和底壳之间的胶水已经凝固，因此无法进行重装，从而报废蓄电池。

实用新型内容

[0003] 本实用新型要解决的技术问题是，提供一种不会使盖子的正极孔和负极孔与底壳内的正极接线端和负极接线端装反的蓄电池外壳定位结构。

[0004] 本实用新型的技术解决方案是，提供一种具有以下结构的蓄电池外壳定位结构，包括盖子及底壳；所述的盖子盖于所述的底壳上，所述的盖子的上壁的内表面设有凹槽；所述的底壳的上端面设有与所述的凹槽相匹配的凸起；所述的凸起安装在所述的凹槽内。

[0005] 采用以上结构后，本实用新型蓄电池外壳定位结构与现有技术相比，具有以下优点：

[0006] 由于本实用新型的蓄电池外壳定位结构的盖子的上壁的内表面设有凹槽；所述的底壳的上端面设有与所述的凹槽相匹配的凸起，安装时，将所述的凸起安装在所述的凹槽内，这样，在组装蓄电池时，盖子和底壳不会盒反，因此也就不会使盖子的正极孔和负极孔与底壳内的正极接线端和负极接线端装反，从而可以提高蓄电池的合格率。

[0007] 作为本实用新型的一种改进，所述的凹槽设在所述的盖子的上壁的内表面的端角上，与其相匹配的所述的凸起设在所述的底壳上端面的端角上。此种设计为最佳实施方案。

附图说明

[0008] 图 1 是本实用新型蓄电池外壳定位结构的爆炸结构示意图。

[0009] 图 2 是本实用新型蓄电池外壳定位结构的盖子的结构示意图。

[0010] 图中所示：1、盖子，1.1、正极孔，1.2、负极孔，1.3、凹槽，2、底壳，2.1、凸起。

[0011] 具体实施方式

[0012] 下面结合附图和具体实施例对本实用新型作进一步说明。

[0013] 请参阅图 1 及图 2 所示，本实用新型的蓄电池外壳定位结构包括盖子 1 及底壳 2。所述的盖子 1 盖于所述的底壳 2 上，所述的盖子 1 与底壳 2 之间通过胶水固定。所述的盖

子 1 上设有正极孔 1.1 及负极孔 1.2。所述的底壳 2 内设有电池芯。所述的电池芯的正极接线端安装在所述的正极孔 1.1 内，所述的电池芯的负极接线端安装在所述的负极孔 1.2 内。所述的盖子 1 的上壁的内表面设有凹槽 1.3，所述的底壳 2 的上端面设有与所述的凹槽 1.3 相匹配的凸起 2.1，所述的凸起 2.1 安装在所述的凹槽 1.3 内。本具体实施例中，所述的凹槽 1.3 和凸起 2.1 均为一个。所述的凹槽 1.3 和凸起 2.1 可以为多个，但盖子 1 上的凹槽 1.3 左右两侧需不对称，与其相匹配的底壳 2 上的凸起 2.1 左右两侧需不对称。

[0014] 所述的凹槽 1.3 设在所述的盖子 1 上壁的内表面的端角上，与其相匹配的所述的凸起 2.1 设在所述的底壳 2 上端面的端角上。

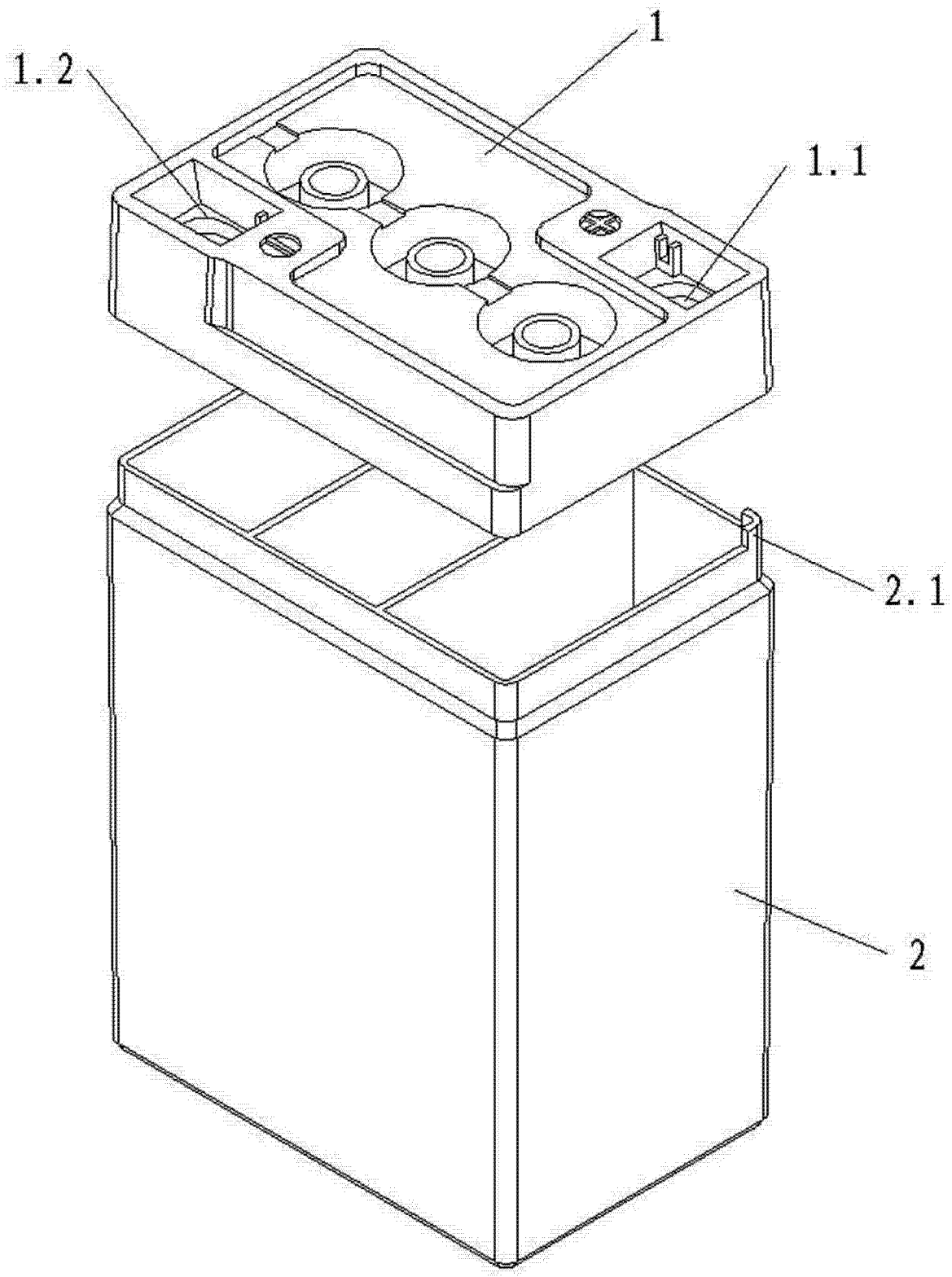

图 1

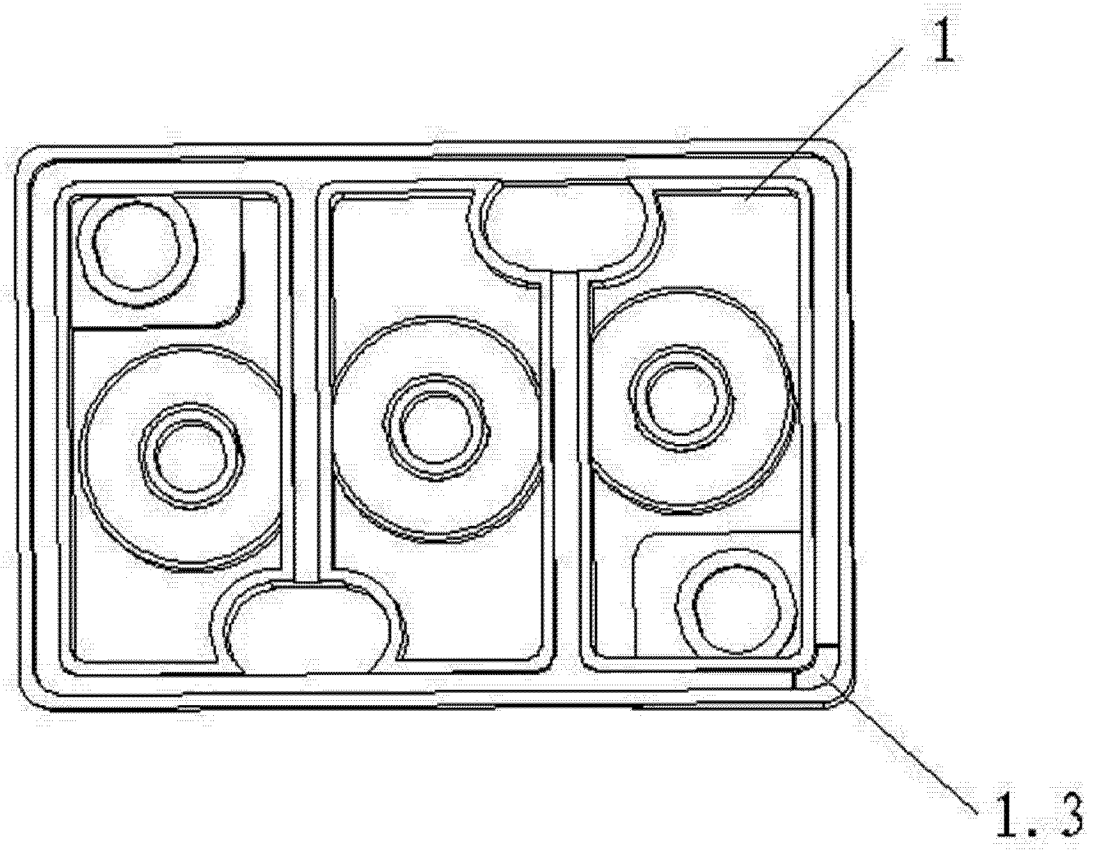

图 2