(19)中华人民共和国国家知识产权局

(12)实用新型专利

(10)授权公告号 CN 214547334 U
(45)授权公告日 2021.11.02

(21)申请号 202022674460.6

(22)申请日 2020.11.18

(73)专利权人 深圳市世凡服饰有限公司
地址 518109 广东省深圳市龙华区大浪街道新石社区浪静路7号浩盛隆时尚产业园1栋4层

(72)发明人 张权

(74)专利代理机构 重庆百润洪知识产权代理有限公司 50219
代理人 沈锋

(51)Int.Cl.
A41D 13/005(2006.01)
A41D 27/00(2006.01)
A41D 31/02(2019.01)
A41D 31/06(2019.01)
A41D 31/10(2019.01)

权利要求书1页 说明书3页 附图1页

(54)实用新型名称

一种电热防寒服

(57)摘要

本实用新型涉及服装技术领域，具体涉及一种电热防寒服，包括服装本体，所述服装本体包括可拆卸连接的内层和外层，所述内层包括亲肤层和电热层，所述电热层包括第一绝缘层和第二绝缘层，所述第一绝缘层和第二绝缘层之间设有第一电热区、第二电热区以及第三电热区，所述第一电热区设置在所述服装本体的前侧，所述第二电热区和第三电热区设置在所述服装本体的后侧，且所述第一电热区和第二电热区均设置在腰部位置以下，第三电热区设置在腰部位置以上。所述电热防寒服轻薄，且便于对根据需要对衣物厚度进行增减，提高穿着体验。

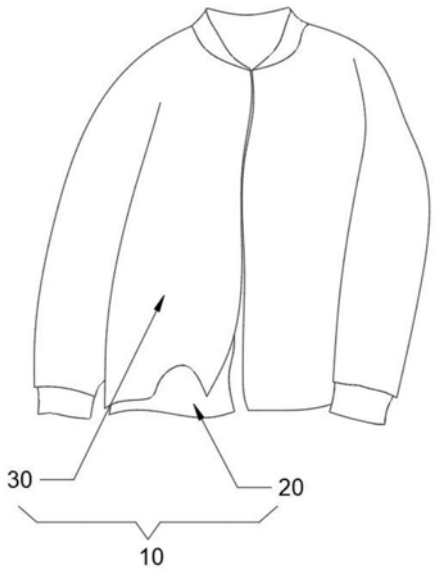

CN 214547334 U

1.一种电热防寒服，其特征在于：包括服装本体(10)，所述服装本体(10)包括可拆卸连接的内层(20)和外层(30)，所述内层(20)包括亲肤层(21)和电热层，所述电热层包括第一绝缘层(221)和第二绝缘层(222)，所述第一绝缘层(221)和第二绝缘层(222)之间设有第一电热区、第二电热区以及第三电热区，所述第一电热区设置在所述服装本体(10)的前侧，所述第二电热区和第三电热区设置在所述服装本体(10)的后侧，且所述第一电热区和第二电热区均设置在腰部位置以下，第三电热区设置在腰部位置以上，所述服装本体(10)在侧腰位置处还可拆卸地设置有可充电的电源，所述第一电热区、第二电热区以及第三电热区内均设有发热器件，所述发热器件与所述电源电连接。

2.如权利要求1所述的一种电热防寒服，其特征在于：所述发热器件为电热丝(221a)。

3.如权利要求1所述的一种电热防寒服，其特征在于：所述外层(30)包括保暖层(31)和阻水层(32)，所述保暖层(31)与阻水层(32)固定连接。

4.如权利要求1所述的一种电热防寒服，其特征在于：所述亲肤层(21)与所述电热层可拆卸连接，所述亲肤层(21)的外缘还通过拉链固定连接有防护层(23)，所述电热层嵌设在所述亲肤层(21)与防护层(23)之间。

5.如权利要求1所述的一种电热防寒服，其特征在于：所述亲肤层(21)上设有若干个第一纽扣，所述电热层与所述第一纽扣可拆卸地连接。

6.如权利要求1所述的一种电热防寒服，其特征在于：所述内层(20)与外层(30)通过第二纽扣进行固定。

一种电热防寒服

技术领域

[0001] 本实用新型涉及实验室设备技术领域，尤其涉及一种电热防寒服。

背景技术

[0002] 防寒服实际上是把防寒服的两个部分缝合在一起，包括位于内层的用于加强防寒效果的和位于外侧的起挡风的作用的部分。如需加强其防寒效果，一般是通过增加内层的厚度来实现，但该种防寒服的暖身效果较差，且厚度较大，穿着不便，且不易穿着者根据需要体感温度进行衣物的加减。

实用新型内容

[0003] 为解决上述技术问题，本实用新型的目的在于提供一种电热防寒服，所述电热防寒服轻薄，且便于对根据需要对衣物厚度进行增减，提高穿着体验。

[0004] 为达到上述技术效果，本实用新型采用了以下技术方案：

[0005] 一种电热防寒服，包括服装本体，所述服装本体包括可拆卸连接的内层和外层，所述内层包括亲肤层和电热层，所述电热层包括第一绝缘层和第二绝缘层，所述第一绝缘层和第二绝缘层之间设有第一电热区、第二电热区以及第三电热区，所述第一电热区设置在所述服装本体的前侧，所述第二电热区和第三电热区设置在所述服装本体的后侧，且所述第一电热区和第二电热区均设置在腰部位置以下，第三电热区设置在腰部位置以上，所述服装本体在侧腰位置处还可拆卸地设置有可充电的电源，所述第一电热区、第二电热区以及第三电热区内均设有发热器件，所述发热器件与所述电源电连接。

[0006] 进一步地，所述发热器件为电热丝。

[0007] 进一步地，所述外层包括保暖层和阻水层，所述保暖层与阻水层固定连接。

[0008] 进一步地，所述亲肤层与所述电热层可拆卸连接，所述亲肤层的外缘还通过拉链固定连接有防护层，所述电热层嵌设在所述亲肤层与防护层之间。

[0009] 进一步地，所述亲肤层上设有若干个第一纽扣，所述电热层与所述第一纽扣可拆卸地连接。

[0010] 进一步地，所述内层与外层通过第二纽扣进行固定。

[0011] 与现有技术相比，本实用新型的有益效果为：

[0012] 一方面，通过设置可拆卸的内层与外层，便于对衣物厚度进行加减，提高穿着的便利性。同时，将内层中设置电热层，在电热层的内侧设置亲肤层，以提高穿着体验，并在电热层内设置第一电热区、第二电热区以及第三电热区用于加热提高该防寒服的保暖性能，并通过对传统的电热区的位置进行调整，以便于提高穿着的舒适度。

[0013] 另一方面，通过在外层设置保暖层和阻水层，便于在穿着时减少身体与外部环境的热量交换，且减少水分透过外层进入电热层内，提高穿着的安全性和保暖性。

附图说明

[0014] 图1为本实用新型一实施例提供的一种电热防寒服的整体结构示意图；

[0015] 图2为本实用新型一实施例提供的一种电热防寒服的剖面结构示意图；

[0016] 附图标记为：10，服装本体，20，内层，21，亲肤层，221，第一绝缘层，221a，电热丝，222，第二绝缘层，23，防护层，30，外层，31，保暖层，32，阻水层。

具体实施方式

[0017] 下面将结合附图对本实用新型技术方案的实施例进行详细的描述。以下实施例仅用于更加清楚地说明本实用新型的技术方案，因此只作为示例，而不能以此来限制本实用新型的保护范围。

[0018] 如图1-2所示，本实施例提供的一种电热防寒服，包括服装本体10，所述服装本体10包括可拆卸连接的内层20和外层30。所述内层20与外层30通过第二纽扣进行固定，具体地，所述第二纽扣固定在所述外层30的周缘，所述内层20上设有若干用于与所述第二纽扣连接的环套。便于依据对衣物进行增减，以提高穿戴的舒适度和便利性。

[0019] 在本实施例中，所述内层20包括亲肤层21和电热层，所述亲肤层21设置在靠近人体的一侧，所述亲肤层21的外缘还通过拉链固定连接有防护层23，所述电热层嵌设在所述亲肤层21与防护层23之间，便于发热以提高该电热防寒服的保暖性，提高穿着体验。具体地，所述亲肤层21上设有若干个第一纽扣，所述电热层与所述第一纽扣可拆卸地连接。所述电热层包括第一绝缘层221和第二绝缘层222，所述第一绝缘层221和第二绝缘层222之间设有第一电热区、第二电热区以及第三电热区。所述第一电热区设置在所述服装本体10的前侧，并设置在腰部位置以下，用于对腹部进行保暖。所述第二电热区和第三电热区均设置在所述服装本体10的后侧，且第二电热区均设置在腰部位置以下，第三电热区设置在腰部位置以上，分别用于对后腰和后背位置进行保暖。所述第一电热区、第二电热区和第三电热区在穿戴时可各自升温，进一步提高该电热防寒服的保暖性，并避开对胸部，避免胸部位置过热导致气短和胸闷现象，在保证保暖性能的同时提高穿戴的安全性和舒适度。

[0020] 在本实施例中，所述服装本体10在侧腰位置处还可拆卸地设置有可充电的电源，所述第一电热区、第二电热区以及第三电热区内均设有电热丝221a作为发热器件，所述电热丝221a与第一绝缘层221和第二绝缘层222固定连接，所述发热器件与所述电源电连接。具体地，所述防护层23在侧腰位置处设置有用于容纳所述电源的容置囊，所述容置囊的开口处设有拉链用于封闭所述容置囊。所述容置囊的一侧还设有供导线穿过的通孔，所述通孔用于连接所述电热丝221a和电源，所述电源优选为可循环充电的电源。

[0021] 在本实施例中，所述外层30包括保暖层31和阻水层32，所述阻水层32设置在保暖层31的外侧，所述第二纽扣与保暖层31固定连接。所述保暖层31与阻水层32固定连接，所述保暖层31便于减少该电热层与外界环境的温度交换，提高保暖性能，且所述阻水层32用于减少水分和冷空气透过，提高保暖性能的同时延长其使用寿命。

[0022] 以上实施例仅用以说明本实用新型的技术方案而非限制，尽管参照较佳实施例对本实用新型进行了详细说明，本领域的普通技术人员应当理解，可以对本实用新型的技术方案进行修改或者等同替换，而不脱离本实用新型技术方案的宗旨和范围，其均应涵盖在本实用新型的权利要求范围当中。本实用新型未详细描述的技术、形状、构造部分均为公知

技术。

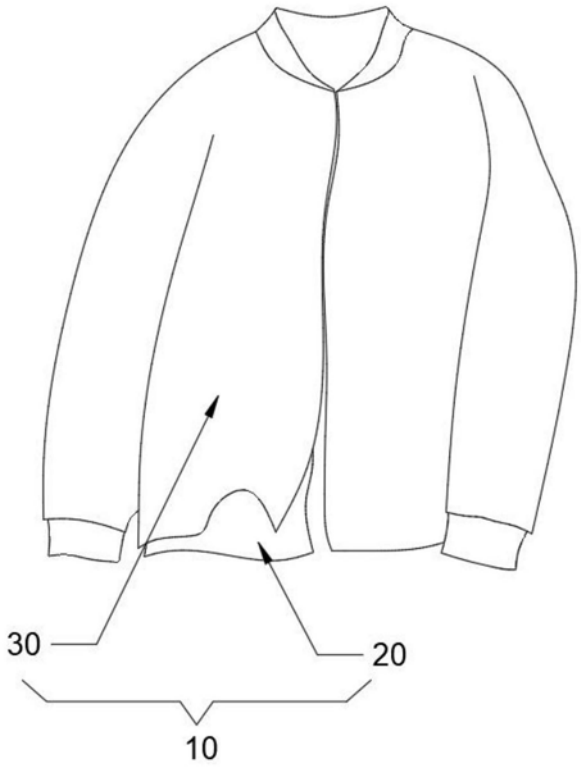

图1

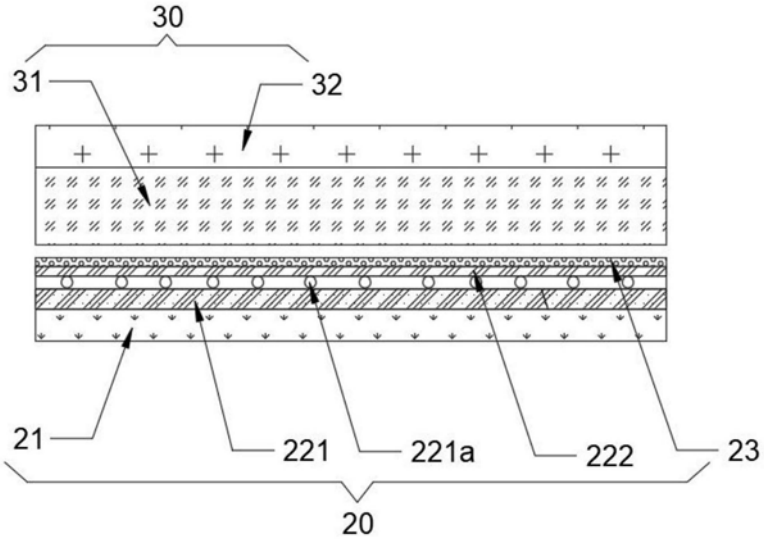

图2