(19)中华人民共和国国家知识产权局

(12)实用新型专利

(10)授权公告号 CN 201854624 U
(45)授权公告日 2011.06.08

(21)申请号 201020532019.8

(22)申请日 2010.09.16

(73)专利权人 黄健
地址 430074 湖北省武汉市华中科技大学能源与动力工程学院 0910 班

(72)发明人 黄健

(51)Int.Cl.
A01N 25/34(2006.01)
A01N 25/20(2006.01)

权利要求书 1 页 说明书 2 页 附图 2 页

(54)实用新型名称

直立蚊香

(57)摘要

本实用新型涉及一种直立蚊香，其特征在于：它由蚊香体 2、积灰底座 4 构成，蚊香体 2 顶端设有助燃芯 1，下端设有嵌槽 3，中间部分为圆环体结构；积灰底座 4 为杯状结构，中心设有支撑轴 5，底部设有三角架 6；支撑轴 5 嵌入嵌槽 3 内，将蚊香体 2 与积灰底座 4 固定。本实用新型将传统的盘状蚊香改为直立状，并对其结构进行改进，使其能充分燃烧；且积灰底座 4 可支撑、固定蚊香体 2，并收集蚊香体 2 燃烧后的灰烬，使用方便、卫生，适用于家庭及各种驱蚊场合。

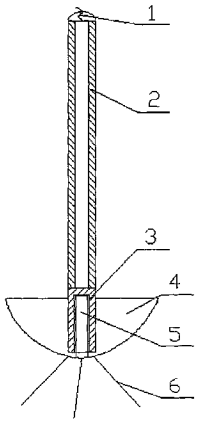

CN 201854624 U

1. 一种直立蚊香，其特征在于：它由蚊香体 (2)、积灰底座 (4) 构成，蚊香体 (2) 顶端设有助燃芯 (1)，下端设有嵌槽 (3)，中间部分为圆环体结构；积灰底座 (4) 为杯状结构，中心设有支撑轴 (5)，底部设有三角架 (6)。

2. 根据权利要求 1 所示的一种直立蚊香，其特征在于：支撑轴 (5) 嵌入嵌槽 (3) 内。

直立蚊香

技术领域

[0001] 本实用新型涉及一种蚊香，尤其是一种直立蚊香。

背景技术

[0002] 蚊香是一种驱蚊物，其中的药物被点燃后所发出的烟可赶走或熏死蚊子，是夏天居家必备用品之一。一般在夜幕降临时点燃使用，可有效防止蚊虫叮咬，保障人们的身体健康，保证睡眠质量。

[0003] 目前市场上的蚊香大都采用由内向外的圆盘状螺旋结构，持续燃烧时间长，可满足一般家庭使用需求。但这种蚊香不易点燃、使用时一般采用铁质托盘或支架支撑，放置于地面上，经常因燃烧不充分而熄灭；且走路时稍不小心就会将蚊香及贴纸托盘或支架踩翻，蚊香折断、熄灭，更有可能造成身体烫伤，影响使用效果。

实用新型内容

[0004] 为了解决目前盘状蚊香不易点燃、使用过程中易熄灭，且容易被踩翻而折断、熄灭的问题，本实用新型提供了一种直立蚊香，它能使蚊香轻松点燃并充分燃烧，有效解决了上述问题。

[0005] 为了实现本实用新型目的所采用的技术方案是：一种直立蚊香，其特征在于：它由蚊香体 2、积灰底座 4 构成。

[0006] 所述的蚊香体 2 顶端设有助燃芯 1，下端设有嵌槽 3，中间部分为圆环体结构；

[0007] 所述的积灰底座 4 为杯状结构，中心设有支撑轴 5，底部设有三角架 6；

[0008] 所说的支撑轴 5 嵌入嵌槽 3 内，将蚊香体 2 与积灰底座 4 固定。

[0009] 本实用新型的有益效果是：将传统的盘状蚊香改为直立状，并对其结构进行改进，使其能充分燃烧；且积灰底座 4 可支撑、固定蚊香体 2，并收集蚊香体 2 燃烧后的灰烬，使用方便、卫生，适用于家庭及各种驱蚊场合。

附图说明

[0010] 下面结合附图和具体实施例对本实用新型作进一步的说明。

[0011] 图 1 是本实用新型结构示意图

[0012] 图 2 是积灰底座结构图

[0013] 图 3 是蚊香体结构图

[0014] 其中 1- 助燃芯、2- 蚊香体、3- 嵌槽、4- 积灰底座、5- 支撑轴、6- 三角架。

具体实施方式

[0015] 在图 1、图 2、图 3 所示的第一实施例中，一种直立蚊香，其特征在于：它由蚊香体 2、积灰底座 4 构成，蚊香体 2 顶端设有助燃芯 1，便于点燃蚊香，下端设有嵌槽 3，中间部分为圆环体结构，增大与空气接触面积，有利于充分燃烧；积灰底座 4 为杯状结构，蚊香体 2 燃

烧后灰烬掉落至其中收集，中心设有支撑轴 5，底部设有三角架 6，以支撑整体；支撑轴 5 嵌入嵌槽 3 内，将蚊香体 2 与积灰底座 4 固定。

[0016] 在图 2、图 3 所示的第二实施例中，蚊香体 2 上端设有助燃芯 1、中间部分为圆环体结构，便于点燃及充分燃烧；下端设有嵌槽 3，支撑轴 5 嵌入其中以稳定蚊香体 2。

[0017] 使用时将蚊香体 2 通过嵌槽 3 与支撑轴 5 固定，点燃助燃芯 1，在其助燃作用下使蚊香体 2 点燃，燃烧过程中产生的灰烬掉落至积灰底座 4 内收集，燃烧完毕后倒掉灰烬并更换蚊香体 2 即可。本实用新型使用方便、卫生，适用于家庭及各种需驱蚊的场合。

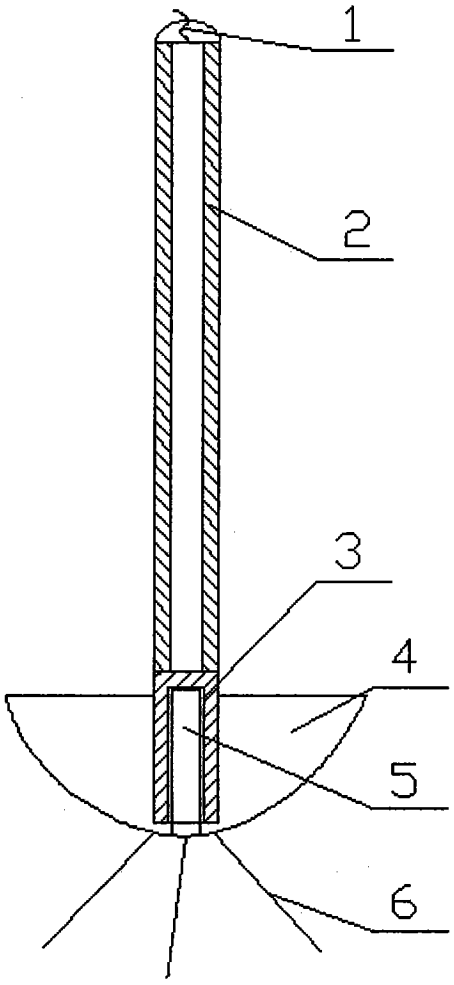

图 1

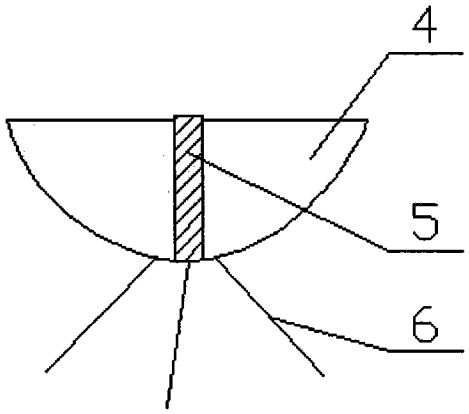

图 2

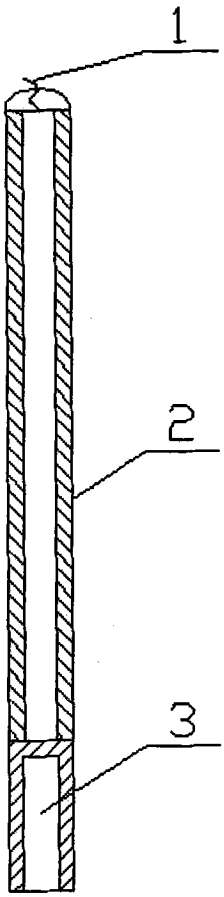

图 3