(19)中华人民共和国国家知识产权局

(12)实用新型专利

(10)授权公告号 CN 210797028 U
(45)授权公告日 2020.06.19

(21)申请号 201921465097.8

(22)申请日 2019.09.05

(73)专利权人 江西欣弘茂服饰有限公司
地址 332200 江西省九江市瑞昌市黄金工业园南园杨林大街260号

(72)发明人 闵期强

(74)专利代理机构 南昌智旭知识产权代理事务所(普通合伙) 36138
代理人 李良

(51)Int.Cl.
D06G 1/00(2006.01)

权利要求书1页 说明书3页 附图2页

(54)实用新型名称

一种梭织面料生产用表面除尘装置

(57)摘要

本实用新型公开了一种梭织面料生产用表面除尘装置，包括底座，所述底座上方通过四组支柱焊接有底板，所述底板上通过四组螺栓固定有防护罩，所述防护罩内转动连接有第一清扫辊、第二清扫辊、第一粘尘辊和第二粘尘辊，所述第一清扫辊和第二清扫辊表面均固定有软毛刷层，所述第一粘尘辊和第二粘尘辊表面均粘结有双面胶带，所述底座上表面焊接有收集箱，所述收集箱外顶部和防护罩外顶部均安装有引风机，两组所述引风机进风管末端分别贯穿底板上表面和防护罩顶部连通有集气罩，本装置结构简单，结构设置合理，对面料表面灰尘吸尘效果好，灰尘清除较彻底，提高了梭织面料的质量，便于后续加工。

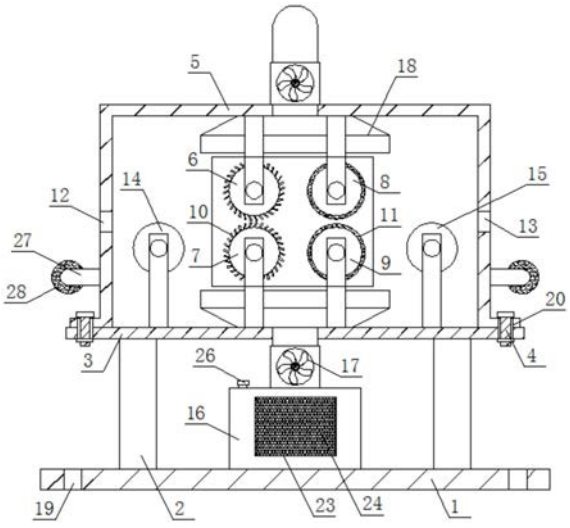

CN 210797028 U

1.一种梭织面料生产用表面除尘装置,包括底座(1),其特征在于:所述底座(1)上方通过四组支柱(2)焊接有底板(3),所述底板(3)上通过四组螺栓(4)固定有防护罩(5),所述防护罩(5)内转动连接有第一清扫辊(6)、第二清扫辊(7)、第一粘尘辊(8)和第二粘尘辊(9),所述第一清扫辊(6)位于第二清扫辊(7)上方,所述第一粘尘辊(8)位于第二粘尘辊(9)上方,所述第一清扫辊(6)和第二清扫辊(7)表面均固定有软毛刷层(10),所述第一粘尘辊(8)和第二粘尘辊(9)表面均粘结有双面胶带(11),所述防护罩(5)上两侧分别开设有进料口(12)和出料口(13),所述防护罩(5)内靠近进料口(12)一侧转动连接有进料辊(14),所述防护罩(5)内靠近出料口(13)一侧转动连接有出料辊(15),所述底座(1)上表面焊接有收集箱(16),所述收集箱(16)上一侧开设有排气口(23),所述排气口(23)内胶接有滤尘网(24),所述收集箱(16)外顶部和防护罩(5)外顶部均安装有引风机(17),两组所述引风机(17)进风管末端分别贯穿底板(3)上表面和防护罩(5)顶部连通有集气罩(18)。

2.根据权利要求1所述的一种梭织面料生产用表面除尘装置,其特征在于:所述底座(1)上四角均开设有第一螺纹孔(19)。

3.根据权利要求1所述的一种梭织面料生产用表面除尘装置,其特征在于:所述底板(3)上四角和防护罩(5)底部四角均对应开设有第二螺纹孔(20),所述螺栓(4)螺纹连接于第二螺纹孔(20)内。

4.根据权利要求1所述的一种梭织面料生产用表面除尘装置,其特征在于:所述防护罩(5)上一侧开设有观察窗(21),所述观察窗(21)上嵌设有玻璃板(22)。

5.根据权利要求1所述的一种梭织面料生产用表面除尘装置,其特征在于:所述收集箱(16)内安装有雾化喷嘴(25),所述雾化喷嘴(25)通过进水管(26)与外界水泵连通。

6.根据权利要求1所述的一种梭织面料生产用表面除尘装置,其特征在于:所述防护罩(5)上两侧均焊接有把手(27),所述把手(27)上胶接有橡胶套(28)。

一种梭织面料生产用表面除尘装置

技术领域

[0001] 本实用新型涉及梭织面料生产技术领域，具体为一种梭织面料生产用表面除尘装置。

背景技术

[0002] 梭织面料是织机以投梭的形式，将纱线通过经、纬向的交错而组成，其组织一般有平纹、斜纹和缎纹三大类以及它们的变化。此类面料因织法经纬交错而牢固、挺括、不易变形、从组成成份来分类包括棉织物、丝织物、毛织物、麻织物、化纤织物及它们的混纺和交织织物等等，广泛用于各种高档服饰。梭织服装因其款式、工艺、风格等因素的差异在加工流程及工艺手段上有很大的区别。

[0003] 梭织面料生产过程中往往会由于静电粘附大量灰尘在表面，既影响生产环境，还会对操作人员身体健康造成损害，同时影响后续加工，为此，本实用新型提出了一种用于梭织面料生产的除尘装置。

实用新型内容

[0004] 本实用新型的目的在于提供一种梭织面料生产用表面除尘装置，本装置结构简单，结构设置合理，对面料表面灰尘吸尘效果好，灰尘清除较彻底，提高了梭织面料的质量，便于后续加工，以解决上述背景技术中提出的问题。

[0005] 为实现上述目的，本实用新型提供如下技术方案：一种梭织面料生产用表面除尘装置，包括底座，所述底座上方通过四组支柱焊接有底板，所述底板上通过四组螺栓固定有防护罩，所述防护罩内转动连接有第一清扫辊、第二清扫辊、第一粘尘辊和第二粘尘辊，所述第一清扫辊位于第二清扫辊上方，所述第一粘尘辊位于第二粘尘辊上方，所述第一清扫辊和第二清扫辊表面均固定有软毛刷层，所述第一粘尘辊和第二粘尘辊表面均粘结有双面胶带，所述防护罩上两侧分别开设有进料口和出料口，所述防护罩内靠近进料口一侧转动连接有进料辊，所述防护罩内靠近出料口一侧转动连接有出料辊，所述底座上表面焊接有收集箱，所述收集箱上一侧开设有排气口，所述排气口内胶接有滤尘网，所述收集箱外顶部和防护罩外顶部均安装有引风机，两组所述引风机进风管末端分别贯穿底板上表面和防护罩顶部连通有集气罩。

[0006] 优选的，所述底座上四角均开设有第一螺纹孔。

[0007] 优选的，所述底板上四角和防护罩底部四角均对应开设有第二螺纹孔，所述螺栓螺纹连接于第二螺纹孔内。

[0008] 优选的，所述防护罩上一侧开设有观察窗，所述观察窗上嵌设有玻璃板。

[0009] 优选的，所述收集箱内安装有雾化喷嘴，所述雾化喷嘴通过进水管与外界水泵连通。

[0010] 优选的，所述防护罩上两侧均焊接有把手，所述把手上胶接有橡胶套。

[0011] 与现有技术相比，本实用新型的有益效果是：

[0012] 通过设置第一清扫辊和第二清扫辊，可使梭织面料表面灰尘扬起，从而便于引风机将其抽吸走，第一粘尘辊和第二粘尘辊的设置，可将面料表面残留的较顽固灰尘粘走，进一步除尘，同时，整个工序在防护罩内进行，灰尘被抽吸后均传输至收集箱进行存储，降低了外界环境对梭织面料的污染也保证了面料表面扬起的灰尘不会对外界造成影响，本装置结构简单，结构设置合理，对面料表面灰尘吸尘效果好，灰尘清除较彻底，提高了梭织面料的质量，便于后续加工。

附图说明

[0013] 图1为本实用新型的结构示意图；

[0014] 图2为本实用新型的防护罩结构示意图；

[0015] 图3为本实用新型的收集箱剖视结构示意图；

[0016] 图4为本实用新型的集气罩俯视结构示意图。

[0017] 图中：1、底座；2、支柱；3、底板；4、螺栓；5、防护罩；6、第一清扫辊；7、第二清扫辊；8、第一粘尘辊；9、第二粘尘辊；10、软毛刷层；11、双面胶带；12、进料口；13、出料口；14、进料辊；15、出料辊；16、收集箱；17、引风机；18、集气罩；19、第一螺纹孔；20、第二螺纹孔；21、观察窗；22、玻璃板；23、排气口；24、滤尘网；25、雾化喷嘴；26、进水管；27、把手；28、橡胶套。

具体实施方式

[0018] 下面将结合本实用新型实施例中的附图，对本实用新型实施例中的技术方案进行清楚、完整地描述，显然，所描述的实施例仅仅是本实用新型一部分实施例，而不是全部的实施例。基于本实用新型中的实施例，本领域普通技术人员在没有做出创造性劳动前提下所获得的所有其他实施例，都属于本实用新型保护的范围。

[0019] 请参阅图1-4，本实用新型提供一种技术方案：一种梭织面料生产用表面除尘装置，包括底座1，底座1上方通过四组支柱2焊接有底板3，底板3上通过四组螺栓4固定有防护罩5，防护罩5内转动连接有第一清扫辊6、第二清扫辊7、第一粘尘辊8和第二粘尘辊9，第一清扫辊6、第二清扫辊7、第一粘尘辊8和第二粘尘辊9均由外界电机控制，第一清扫辊6和第二粘尘辊9顺时针转动，第二清扫辊7和第一粘尘辊8逆时针转动，第一清扫辊6位于第二清扫辊7上方，第一粘尘辊8位于第二粘尘辊9上方，第一清扫辊6和第二清扫辊7表面均固定有软毛刷层10，软毛刷层10倾斜设置，可防止对面料造成损伤，第一粘尘辊8和第二粘尘辊9表面均粘结有双面胶带11，防护罩5上两侧分别开设有进料口12和出料口13，进料口12和出料口13宽度大于面料厚度，防护罩5内靠近进料口12一侧转动连接有进料辊14，防护罩5内靠近出料口13一侧转动连接有出料辊15，进料辊14和出料辊15均由外接电机控制，底座1上表面焊接有收集箱16，收集箱16上一侧开设有排气口23，排气口23内胶接有滤尘网24，在排气的同时防止灰尘逸出，收集箱16外顶部和防护罩5外顶部均安装有引风机17，两组引风机17进风管末端分别贯穿底板3上表面和防护罩5顶部连通有集气罩18。

[0020] 具体的，底座1上四角均开设有第一螺纹孔19，在底座1上四角均开设第一螺纹孔19，便于装置的安装固定。

[0021] 具体的，底板3上四角和防护罩5底部四角均对应开设有第二螺纹孔20，螺栓4螺纹连接于第二螺纹孔20内，设置底板3与防护罩5通过螺栓4连接，便于拆卸防护罩5，维修、更

换部件。

[0022] 具体的，防护罩5上一侧开设有观察窗21，观察窗21上嵌设有玻璃板22，设置观察窗21和玻璃板22，便于观察防护罩5内情况。

[0023] 具体的，收集箱16内安装有雾化喷嘴25，雾化喷嘴25通过进水管26与外界水泵连通，在收集箱16内设置雾化喷嘴25，便于吸附收集箱16内扬尘。

[0024] 具体的，防护罩5上两侧均焊接有把手27，把手27上胶接有橡胶套28，设置把手27和橡胶套28，便于拆卸防护罩5时进行搬运。

[0025] 工作原理：将面料一端由进料口12放入，经进料辊14，依次从第一清扫辊6和第二清扫辊7之间、第一粘尘辊8和第二粘尘辊9之间穿过，最后经出料辊15传输至出料口13外，第一清扫辊6和第二清扫辊7对面料表面进行清扫使灰尘扬起，两组引风机17通过集气罩18将扬尘抽吸至收集箱16内，部分残留于面料表面的较顽固灰尘由第一粘尘辊8和第二粘尘辊9粘除。

[0026] 尽管已经示出和描述了本实用新型的实施例，对于本领域的普通技术人员而言，可以理解在不脱离本实用新型的原理和精神的情况下可以对这些实施例进行多种变化、修改、替换和变型，本实用新型的范围由所附权利要求及其等同物限定。

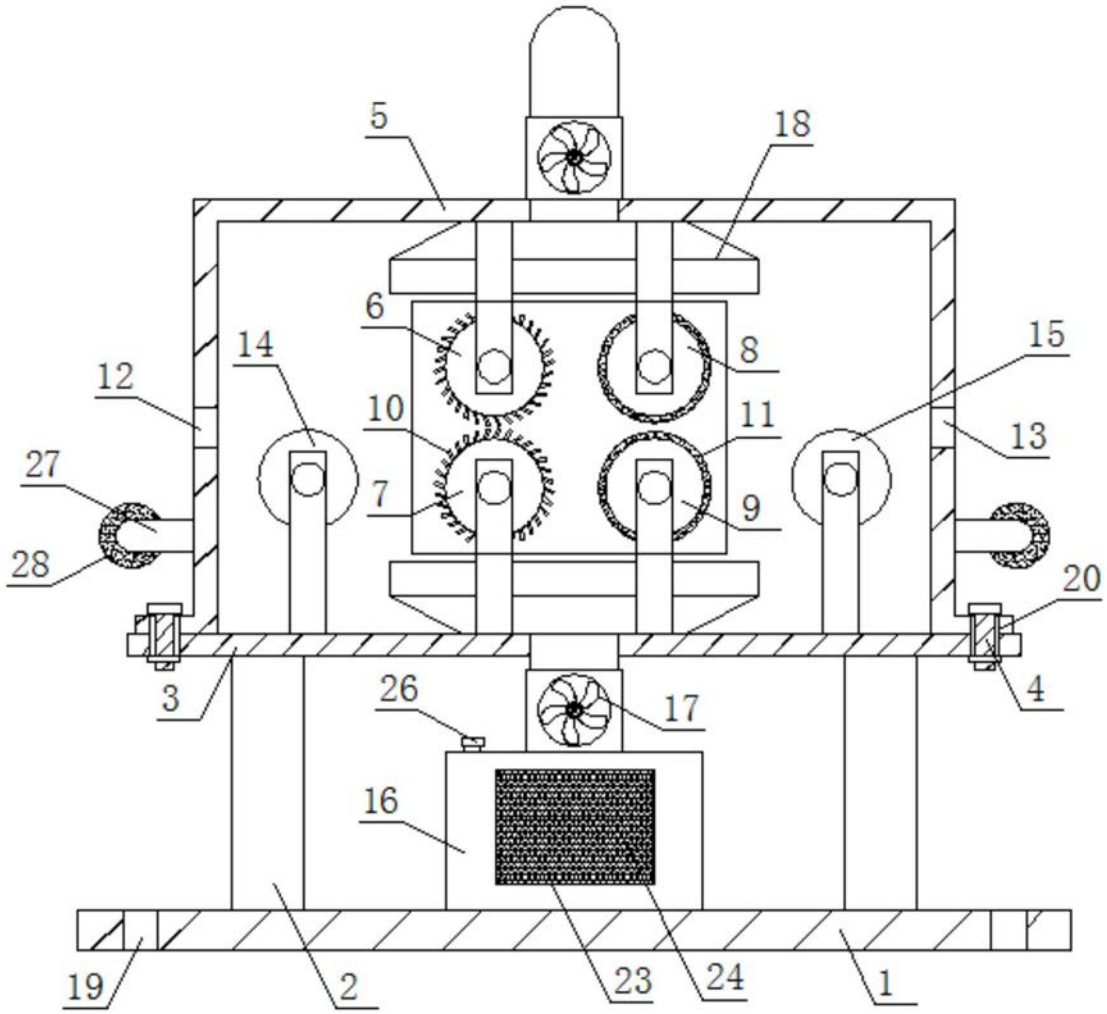
5
18
6
14
8
15
12
10
11
13
27
7
9
28
20
3
4
26
17
16
19
2
23
24
1

图1

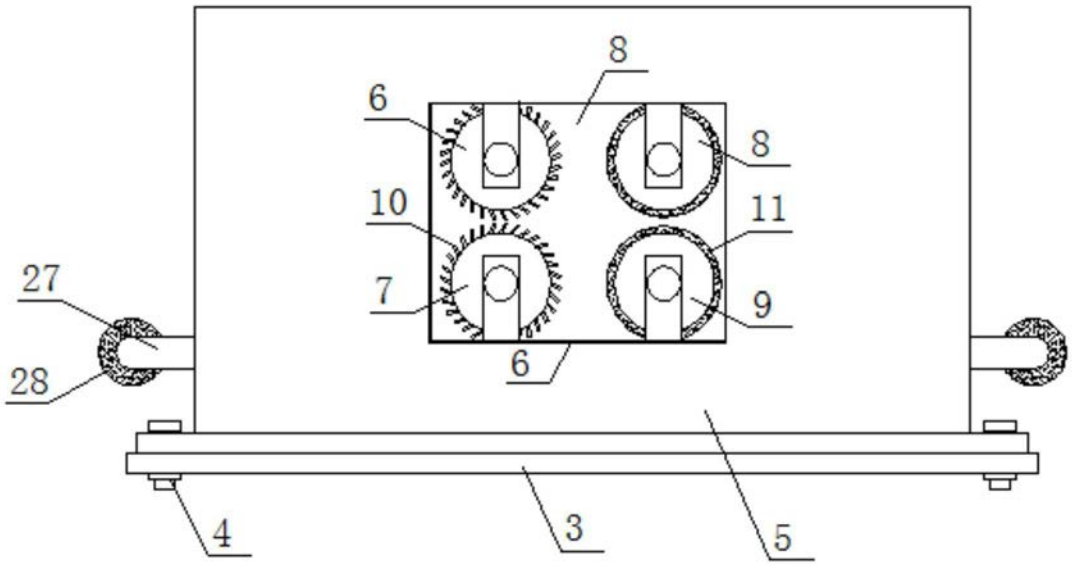
8
6
8
10
11
27
7
9
6
28
4
3
5

图2

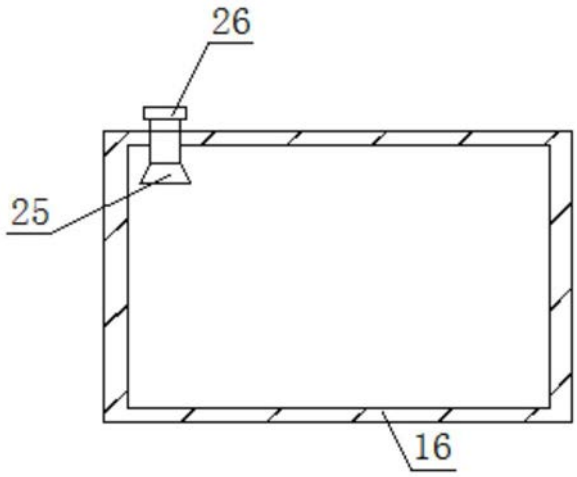

图3

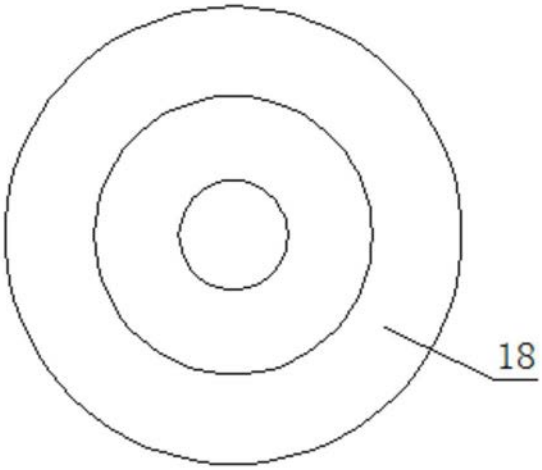

图4