[19]中华人民共和国国家知识产权局

[51]Int. Cl[7]
B62K 3/00

[12]实用新型专利说明书

[21] ZL 专利号 00228097.3

[45]授权公告日 2001 年 5 月 9 日

[11]授权公告号 CN 2429423Y

[22]申请日 2000.5.12 [24]颁证日 2001.3.22

[73]专利权人 张俊龙
地址 510010 广东省广州市广园西路 79 号 6918 室
[72]设计人 张俊龙

[21]申请号 00228097.3
[74]专利代理机构 广州市荔湾专利事务所
代理人 唐 弟

权利要求书 1 页 说明书 1 页 附图页数 1 页

[54]实用新型名称 一种无链条驱动的自行车

[57]摘要

一种无链条驱动的自行车，由车把 1、车架 2、前车叉 3、前轮 4、后车叉 5 、后轮 6、鞍座 7 和脚踏 8 等组成，其特征在于：将后轮轴设计成驱动轴，后 车叉 5 与后轮轴采用轴承联接。与现有的链条式自行车对比，本实用新型因省 去了链条结构，故结构大大简单化，具有易维护、重量轻等优点，容易做成折 叠结构或设计成多轮多座自行车。

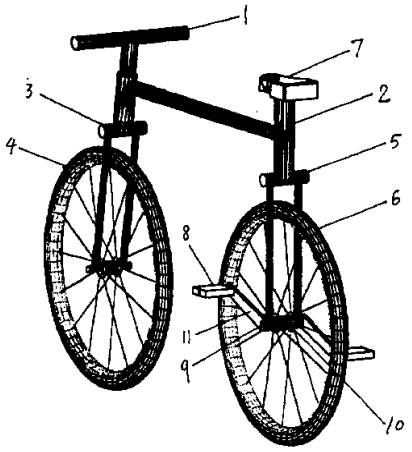

ISSN1008-4274

权　利　要　求　书

1、一种无链条驱动的自行车，由车把（1）、车架（2）、前车叉（3）、前轮（4）、后车叉（5）、后轮（6）、鞍座（7）和脚踏（8）等组成，其特征在于：将后轮轴设计成驱动轴，后车叉（5）与后轮轴采用轴承联接。

2、根据权利要求1所述的一种无链条驱动的自行车，其特征在于：后轮轴（9）套入设于后轮（6）中央的轴套（10）内，后轮轴（9）与轴套（10）为单向驱动式结构。

说　　明　　书

一种无链条驱动的自行车

本实用新型涉及日常用品。

现有的自行车，多有链条驱动机构，通过脚踏使大链轮转动，再由链条带动安装在后车轮中央的飞轮，从而使后车轮转动。这种结构的优点是可以通过大链轮和飞轮的齿数比来调节速度。但这种自行车的结构比较复杂，因而较重，链条结构容易损坏，故障较多。

本实用新型的目的是设计一种没有链条结构的自行车，使其结构简单，减少重量，维护、使用方便。

本实用新型为无链条结构的自行车，主要由车架、车把、前轮、前车叉、后轮、后车叉和脚踏组成，将后轮轴设计成驱动轴，后车叉与后轮轴采用轴承联接，脚踏臂就安装在后轮轴的两端。

使用时，使用者骑在自行车上，双脚踩住脚踏，使后轮转动，驱动自行车向前。

下面用附图对本实用新型作进一步的说明：

附图为本实用新型的结构示意图。

本实用新型主要由车把1、车架2、前车叉3、前轮4、后车叉5、后轮6、鞍座7和脚踏8等组成，后轮6中央设一轴套10，后轮轴9套入轴套10内，后轮轴9与轴套10设计成单向驱动式结构，即当后轮轴9向前转动时，带动轴套10也转动，驱动后轮6，当后轮轴9反向转动时，轴套10不动，后轮6不动，相当于链条式自行车的飞轮结构。后车叉5与后轮轴9采用轴承联接，脚踏臂11安装在后轮轴9的两端。

使用时，使用者骑在自行车上，双脚踩住脚踏8，使后轮轴9向前转动，驱动自行车向前。

与现有的链条式自行车对比，本实用新型因省去了链条结构，故结构大大简单化。具有易维护、重量轻等优点，容易做成折叠结构或设计成多轮多座自行车。

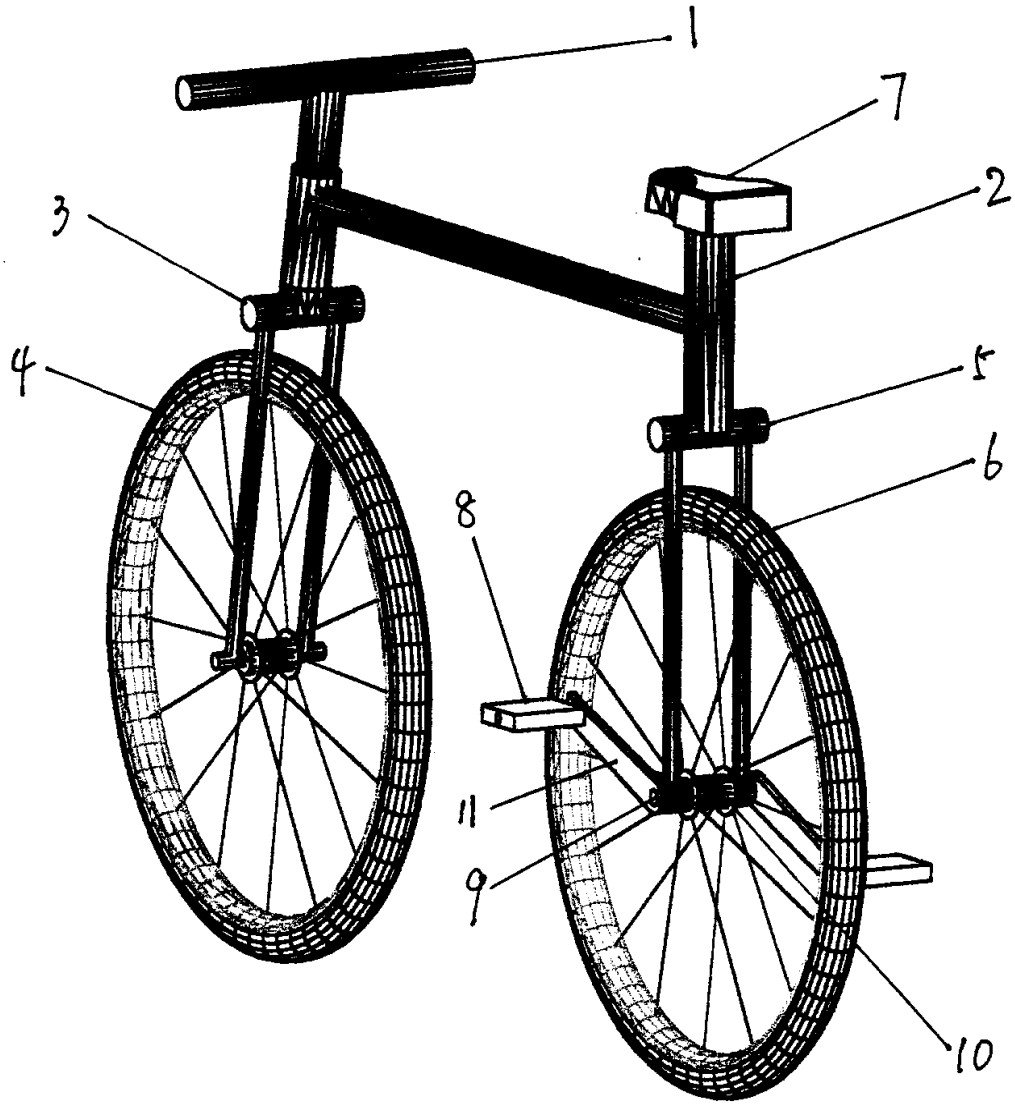

附图