(19)中华人民共和国国家知识产权局

(12)实用新型专利

(10)授权公告号 CN 212101686 U
(45)授权公告日 2020.12.08

(21)申请号 202020168164.6

(22)申请日 2020.02.13

(73)专利权人 山东仁丰特种材料股份有限公司
地址 256400 山东省淄博市桓台县起凤镇华沟村

(72)发明人 樊雷雷 张方谱

(74)专利代理机构 淄博川诚知识产权代理事务所(特殊普通合伙) 37275
代理人 高鹏飞

(51)Int.Cl.
B66C 11/02(2006.01)
B66C 13/08(2006.01)

权利要求书1页 说明书3页 附图4页

(54)实用新型名称

纸机导辊更换辅助装置

(57)摘要

本实用新型涉及一种纸机导辊更换辅助装置，属于造纸设备技术领域。本实用新型解决了现有纸机更换导轨不便的问题。本实用新型包括纸机机架，用于更换导辊的行车，所述行车上设有多组吊装所述导辊的行车吊钩，还包括：设在所述纸机机架上部的导轨，所述导轨上设有与其滑动连接的滑动座，所述滑动座的下部设有滑动吊钩，所滑动吊钩与所述的导辊相适应。

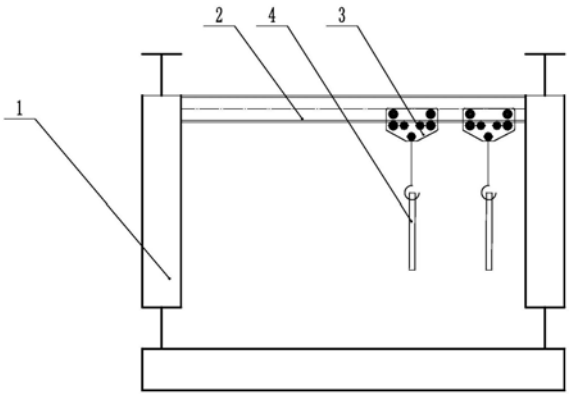

CN 212101686 U

1.一种纸机导辊更换辅助装置,包括纸机机架(1),用于更换导辊(5)的行车(6),所述行车(6)上设有多组吊装所述导辊(5)的行车吊钩(7),其特征在于,还包括:

设在所述纸机机架(1)上部的导轨(2),所述导轨(2)上设有与其滑动连接的滑动座(3),所述滑动座(3)的下部设有滑动吊钩(4),所滑动吊钩(4)与所述的导辊(5)相适应;

所述的滑动座(3)包括对称设置的侧板(3-1),所侧板(3-1)上设有与导轨(2)相扣合的滚轮组,所述滚轮组与所述侧板(3-1)旋转连接,所述侧板(3-1)的底部之间设有下挂杆(3-6),所述下挂杆(3-6)上设有滑动吊钩(4)。

2.根据权利要求1所述的纸机导辊更换辅助装置,其特征在于:所述的滑动座(3)设有两组,每组所述滑动座(3)的下部均设有滑动吊钩(4)。

3.根据权利要求2所述的纸机导辊更换辅助装置,其特征在于:所述的滚轮组包括设在所述侧板(3-1)上部两组上滚轮组和设在所述上滚轮组下部的下滚轮组,所述上滚轮组和所述下滚轮组滚动连接在导轨(2)上。

4.根据权利要求3所述的纸机导辊更换辅助装置,其特征在于:所述的上滚轮组包括对称设在侧板(3-1)上的上导杆(3-2),所上导杆(3-2)的通过紧固螺栓固定在所述侧板(3-1)上,所述上导杆(3-2)内侧设有两组上滚轮(3-3);

所述下滚轮组包括贯穿在所述侧板(3-1)之间的下导杆(3-4),所述下导杆(3-4)对应所述侧板(3-1)的外侧通过紧固螺栓固定,所述下导杆(3-4)对应所述侧板(3-1)的内侧设有下滚轮(3-5),所述下滚轮(3-5)与所上滚轮(3-3)对称设在所述导轨(2)的上下两侧。

纸机导辊更换辅助装置

技术领域

[0001] 本实用新型涉及一种纸机导辊更换辅助装置，属于造纸设备技术领域。

背景技术

[0002] 纸机各部导辊数量、种类较多，在纸机运行过程中，必然要对导辊进行安装、拆卸、改造、维修等操作，在这些操作中都涉及导辊的更换。部分导辊布置在机架内侧，无法直接用行车向上吊出导辊。现常用的方式为车间内行车用吊装带等方式进行吊装，通过倒钩，逐渐把导辊吊到一侧，实现导辊的更换，但是这种方式需要行车多次导钩才可以更好的穿过纸机机架，操作过程复杂。

实用新型内容

[0003] 本实用新型的目的在于克服现有纸机导轨更换存在的上述缺陷，提出了一种纸机导辊更换辅助装置，通过在纸机机架上设置导轨和滑动座，滑动座上设置滑动吊钩，实现将导辊转移出机架的效果，转移出机架后通过行车再进行更换，操作简单方便，无需多次导钩即可完成导辊的更换。

[0004] 本实用新型是采用以下的技术方案实现的：

[0005] 一种纸机导辊更换辅助装置，包括纸机机架，用于更换导辊的行车，所述行车上设有多组吊装所述导辊的行车吊钩，还包括：

[0006] 设在所述纸机机架上部的导轨，所述导轨上设有与其滑动连接的滑动座，所述滑动座的下部设有滑动吊钩，所滑动吊钩与所述的导辊相适应；

[0007] 所述的滑动座包括对称设置的侧板，所侧板上设有与导轨相扣合的滚轮组，所述滚轮组与所述侧板旋转连接，所述侧板的底部之间设有下挂杆，所述下挂杆上设有滑动吊钩。

[0008] 滑动座和导轨配合，通过设置的滑动吊钩可以勾住导辊，移动滑动座即可将导辊转移出纸机机架，然后配合行车将导辊转移出，便于进行更换。

[0009] 优选的，所述的滑动座设有两组，每组所述滑动座的下部均设有滑动吊钩。两组滑动座可以更稳定的勾住导辊。

[0010] 优选的，所述的滚轮组包括设在所述侧板上部两组上滚轮组和设在所述上滚轮组下部的下滚轮组，所述上滚轮组和所述下滚轮组滚动连接在导轨上。上下滚轮组扣合在导轨上，通过滚轮的方式移动，滚动移动做功更省。

[0011] 优选的，所述的上滚轮组包括对称设在侧板上的上导杆，所上导杆的通过紧固螺栓固定在所述侧板上，所述上导杆内侧设有两组上滚轮；

[0012] 所述下滚轮组包括贯穿在所述侧板之间的下导杆，所述下导杆对应所述侧板的外侧通过紧固螺栓固定，所述下导杆对应所述侧板的内侧设有下滚轮，所述下滚轮与所上滚轮对称设在所述导轨的上下两侧。

[0013] 本实用新型的有益效果是：

[0014] (1)本实用新型所述的纸机导辊更换辅助装置，通过在纸机机架上设置导轨和滑动座，滑动座上设置滑动吊钩，实现将导辊转移出机架的效果，转移出机架后通过行车再进行更换，操作简单方便，无需多次导钩即可完成导辊的更换。

[0015] (2)本实用新型所述的纸机导辊更换辅助装置，滑动座通过上滚轮和下滚轮扣合在导轨上，通过滚轮连接实现滑动吊钩的移动，可以让导辊更平稳的移动，操作简单，运行平稳。

附图说明

[0016] 图1是本实用新型实施例的主视图；

[0017] 图2是本实用新型实施例的进行导辊更换时的主视图；

[0018] 图3是本实用新型实施例滑动座配合导轨时的侧视图；

[0019] 图4是本实用新型实施例滑动座配合导轨时的主视图；

[0020] 图5是本实用新型实施例使用状态图；

[0021] 图6是现有技术进行导辊更换时的视图；

[0022] 图中：1、纸机机架；2、导轨；3、滑动座；3-1、侧板；3-2、上导杆；3-3、上滚轮；3-4、下导杆；3-5、下滚轮；3-6、下挂杆；4、滑动吊钩；5、导辊；6、行车；7、行车吊钩。

具体实施方式

[0023] 下面结合附图对本实用新型作进一步说明。

[0024] 如图1-6所示，本实用新型所述的一种纸机导辊更换辅助装置，包括纸机机架1，用于更换导辊5的行车6，所述行车6上设有多组吊装所述导辊5的行车吊钩7，还包括：

[0025] 设在所述纸机机架1上部的导轨2，所述导轨2上设有与其滑动连接的滑动座3，所述滑动座3的下部设有滑动吊钩4，所滑动吊钩4与所述的导辊5相适应；

[0026] 所述的滑动座3包括对称设置的侧板3-1，所侧板3-1上设有与导轨2相扣合的滚轮组，所述滚轮组与所述侧板3-1旋转连接，所述侧板3-1的底部之间设有下挂杆3-6，所述下挂杆3-6上设有滑动吊钩4。

[0027] 所述的滑动座3设有两组，每组所述滑动座3的下部均设有滑动吊钩4。

[0028] 所述的滚轮组包括设在所述侧板3-1上部两组上滚轮组和设在所述上滚轮组下部的下滚轮组，所述上滚轮组和所述下滚轮组滚动连接在导轨2上。

[0029] 所述的上滚轮组包括对称设在侧板3-1上的上导杆3-2，所上导杆3-2的通过紧固螺栓固定在所述侧板3-1上，所述上导杆3-2内侧设有两组上滚轮3-3；

[0030] 所述下滚轮组包括贯穿在所述侧板3-1之间的下导杆3-4，所述下导杆3-4对应所述侧板3-1的外侧通过紧固螺栓固定，所述下导杆3-4对应所述侧板3-1的内侧设有下滚轮3-5，所述下滚轮3-5与所上滚轮3-3对称设在所述导轨2的上下两侧。

[0031] 本实用新型的工作过程如下所述：

[0032] 工作时，导轨2安装在纸机机架1上，通过两组滑动座3下部的滑动吊钩4勾住导辊5，移动滑动座3，通过上滚轮3-3和下滚轮3-5滚动移动，平稳的将导辊5转移出纸机机架1，然后配合行车6上的行车吊钩7勾住导辊5，通过行车6继续移动，完成导辊5的倒出，需要进行安装时，反向操作即可完成。

[0033] 本实用新型主要运用于纸机导辊进行更换的场所。

[0034] 当然，上述内容仅为本实用新型的较佳实施例，不能被认为用于限定对本实用新型的实施例范围。本实用新型也并不仅限于上述举例，本技术领域的普通技术人员在本实用新型的实质范围内所做出的均等变化与改进等，均应归属于本实用新型的专利涵盖范围内。

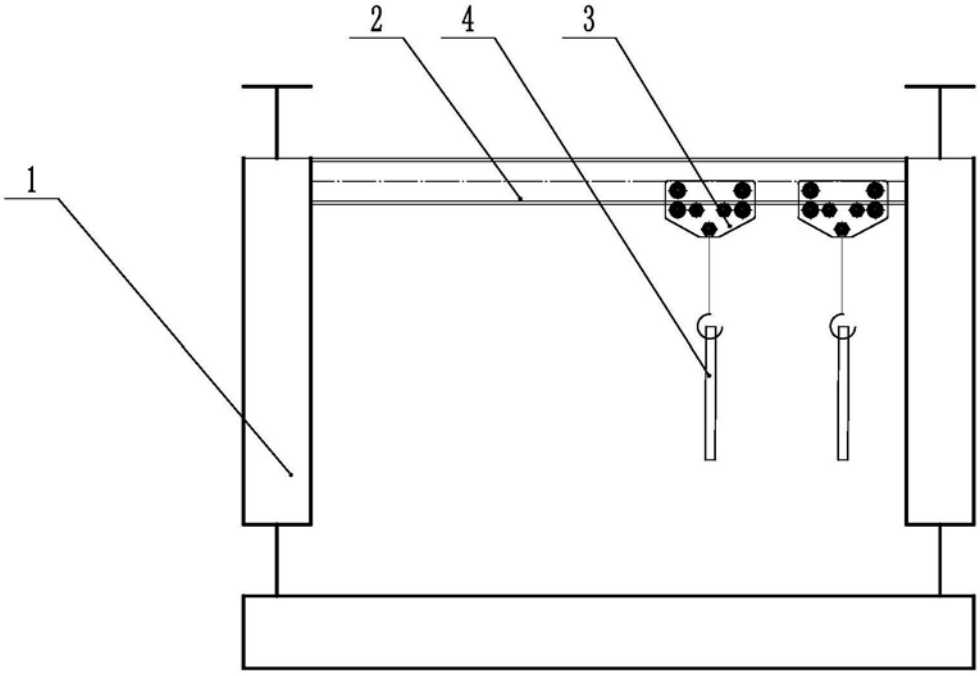

图1

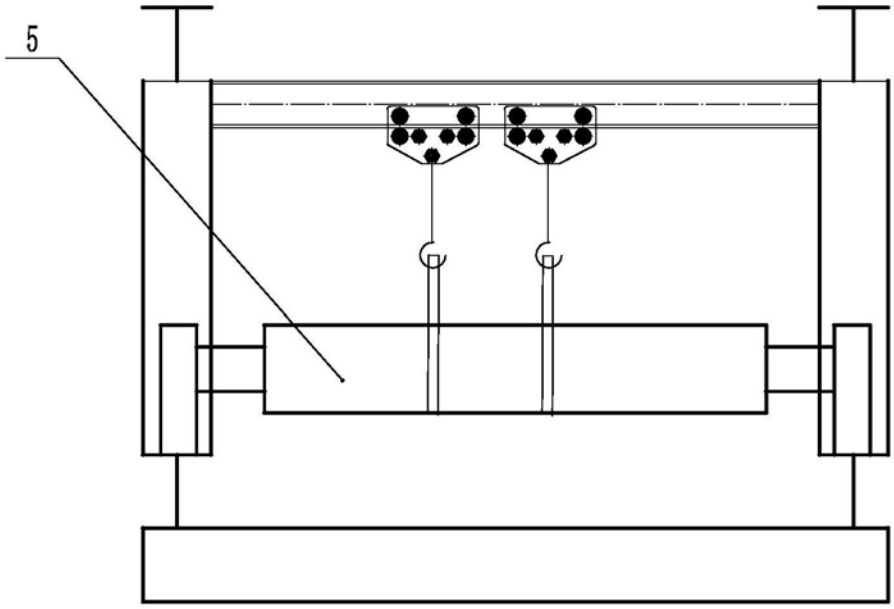

图2

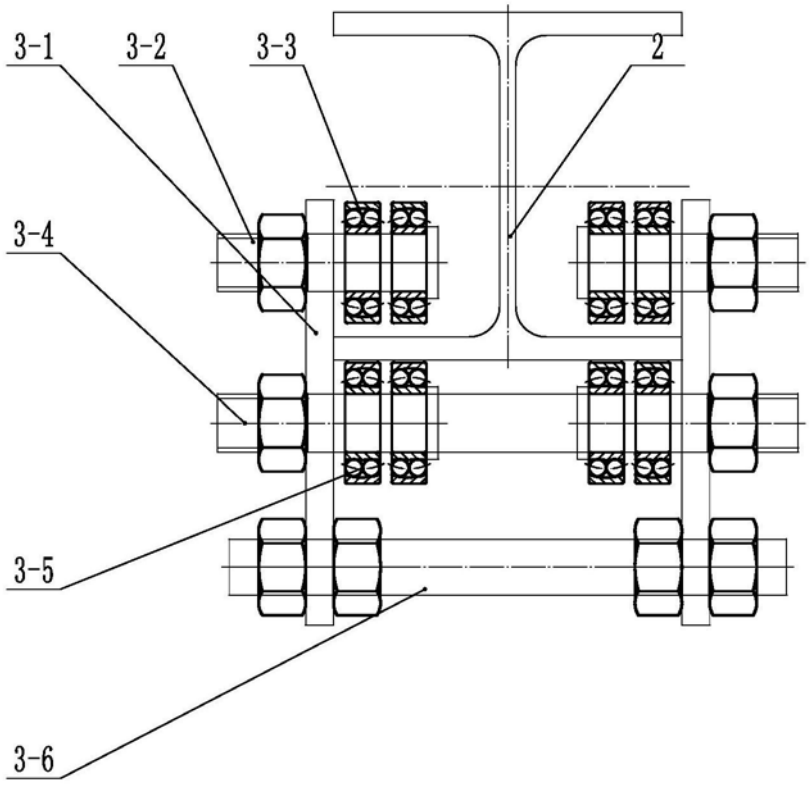

图3

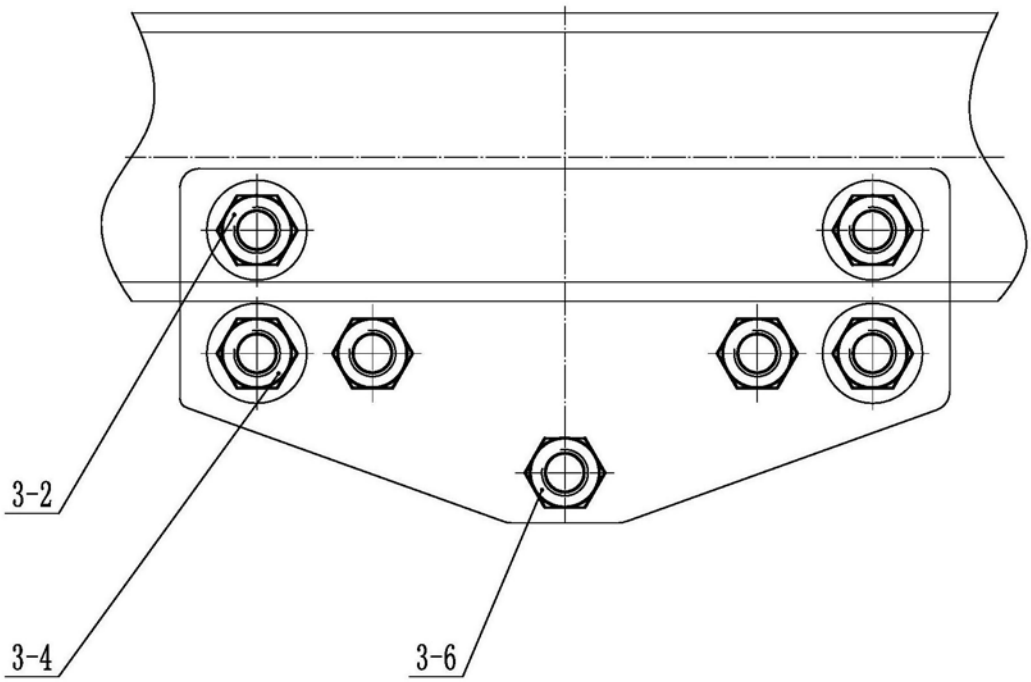

图4

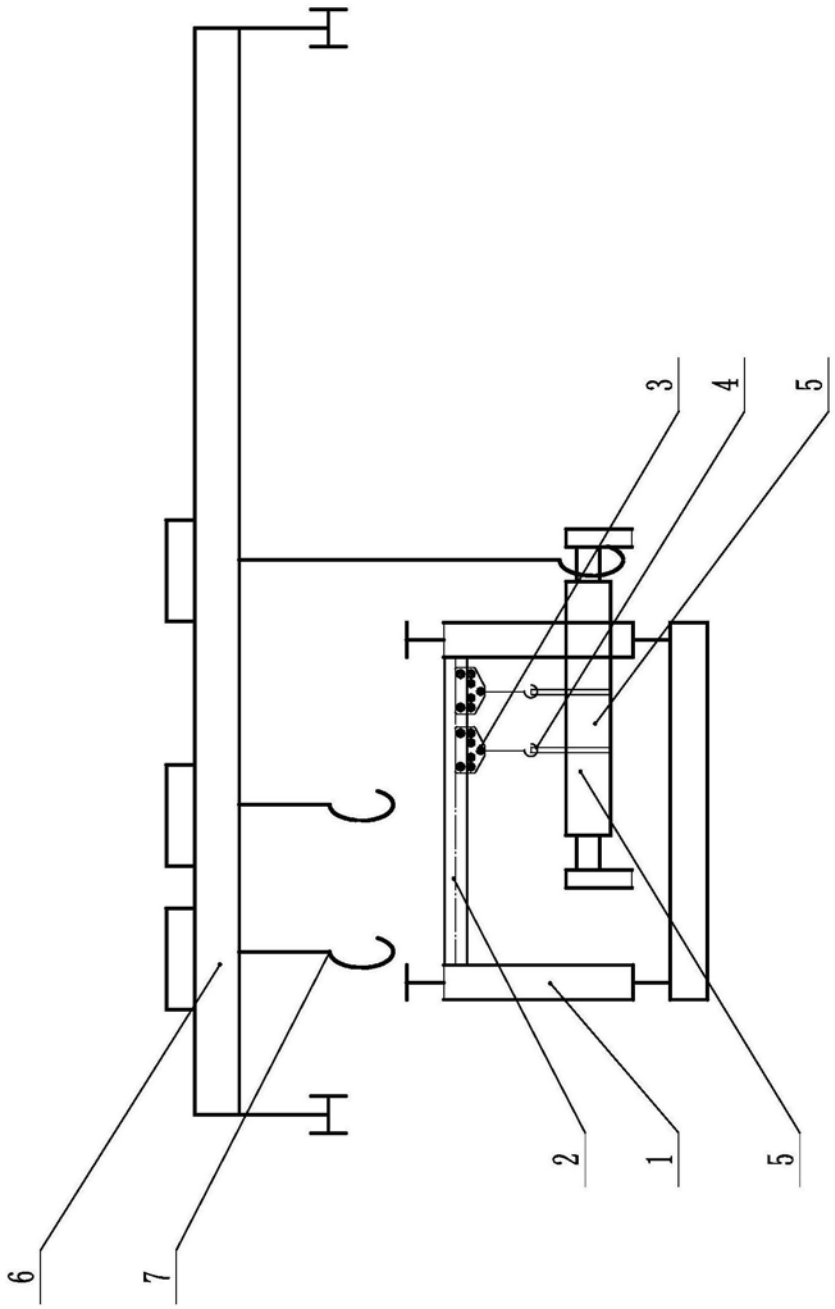

图5

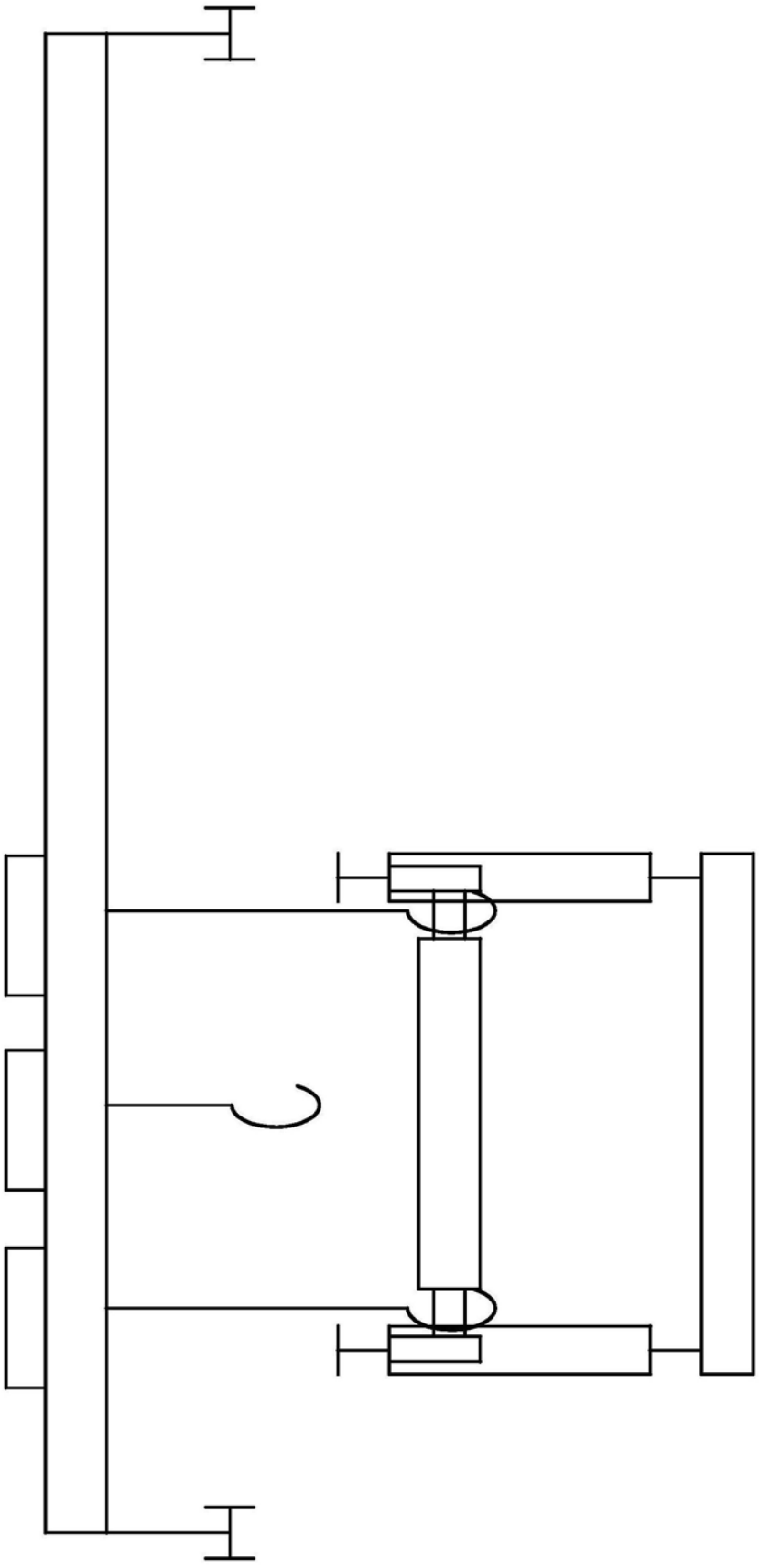

图6