(19)国家知识产权局

(12)发明专利

(10)授权公告号 CN 106382079 B
(45)授权公告日 2025.04.25

(21)申请号 201611056959.2
(22)申请日 2016.11.26
(65)同一申请的已公布的文献号
申请公布号 CN 106382079 A
(43)申请公布日 2017.02.08
(73)专利权人 贵州裕豪实业有限公司
地址 551200 贵州省黔南布依族苗族自治州龙里县经济开发区谷脚工业园
(72)发明人 肖裕平
(74)专利代理机构 贵州启辰知识产权代理有限公司 52108
专利代理师 赵彦栋
(51)Int.Cl.
E06B 3/58(2006.01)
E06B 3/16(2006.01)
E06B 1/16(2006.01)

(56)对比文件
CN 206737711 U,2017.12.12

审查员 吴建成

权利要求书1页 说明书2页 附图1页

(54)发明名称

一种方便快速安装的高稳定性铝合金门窗内装玻璃压条结构

(57)摘要

本发明公开了一种方便快速安装的高稳定性铝合金门窗内装玻璃压条结构,在A内弯勾的顶面与内 ⌐形卡台的端面齐平形成支撑台面,在A内弯勾上方、内n形体端面水平延伸有内波纹水平卡板,内波纹水平卡板与支撑台面形成内波纹卡位槽;在支撑平面槽的顶部设有内斜切块,内斜切块与支撑平面槽的顶面构成了内V形定位槽;在内装玻璃压条的下端设有与V形定位槽水平插接匹配的内n形槽和与波纹卡位槽匹配的内水平波纹插板。这样的连接结构由现有的反转压紧机构转换为水平推入压紧结构,从而可以确保铝合金门窗配合的严密性,增加美观程度。

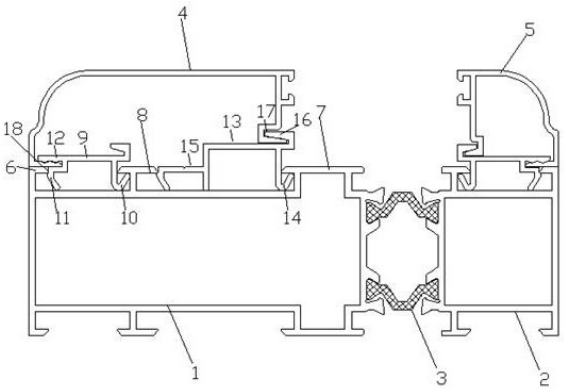

CN 106382079 B

1.一种方便快速安装的高稳定性铝合金门窗内装玻璃压条结构,它包括内装框(1)、外装框(2),内装框(1)和外装框(2)通过连接体(3)连接,在内装框(1)的端面连接有内装玻璃压条(4),在外装框(2)的端面连接有外装玻璃压条(5),在内装玻璃压条(4)和外装玻璃压条(5)之间设有玻璃,在内装框(1)的安装面左侧设有内 ⌐形卡台(6)、右侧设有内π形卡台(7),中部设有内T形卡台(8),其特征在于:在内T形卡台(8)左侧与内 ⌐形卡台(6)之间设有A固定块,A固定块包括上端面平直的内n形体(9),在内n形体(9)的右侧设有A外弯勾(10),A外弯勾(10)与内T形卡台(8)的左侧配合连接,在内n形体(9)的左侧设有A内弯勾(11),A内弯勾(11)的端部与内 ⌐形卡台(6)端部相抵,且 A内弯勾(11)的顶面与内 ⌐形卡台(6)的端面齐平形成支撑台面,在A内弯勾(11)上方、内n形体(9)端面水平延伸有内波纹水平卡板(12),内波纹水平卡板(12)与支撑台面形成内波纹卡位槽;在内π形卡台(7)的左侧和内T形卡台(8)的右侧设有B固定块,B固定块包括反扣的支撑平面槽(13),在支撑平面槽(13)右侧设有B外弯勾(14),B外弯勾(14)与内π形卡台(7)的左侧配合连接,在支撑平面槽(13)左侧设有B内弯勾件(15),B内弯勾件(15)的端面与内T形卡台(8)的右侧端部相抵,在支撑平面槽(13)的顶部设有内斜切块(16),内斜切块(16)与支撑平面槽(13)的顶面构成了内V形定位槽;在内装玻璃压条(4)的下端设有与V形定位槽水平插接匹配的内n形槽(17)和与波纹卡位槽匹配的内水平波纹插板(18)。

2.根据权利要求1所述的方便快速安装的高稳定性铝合金门窗内装玻璃压条结构,其特征在于:A固定块和B固定块间隔安装在内装框(1)的连接面。

3.根据权利要求1所述的方便快速安装的高稳定性铝合金门窗内装玻璃压条结构,其特征在于:A固定块和B固定块安装在铝合金门窗框的其中一边。

一种方便快速安装的高稳定性铝合金门窗内装玻璃压条结构

技术领域

[0001] 本发明涉及一种方便快速安装的高稳定性铝合金门窗内装玻璃压条结构,属于铝合金玻璃窗框固定技术领域。

背景技术

[0002] 随着人民生活水平不断提高,门窗及其衍生产品的种类不断增多,档次逐步上升,铝合金门窗因具备美观、方便加工定做、安装快等优点被建筑行业广泛使用。现有的铝合金门窗在组装过程中大都采用组装拼合完成,以安装玻璃的窗框而言,其结构如图1所示,它包括内装框1、外装框2,内装框1和外装框2通过连接体3连接,在内装框1的端面连接有内装玻璃压条4,在外装框2的端面连接有外装玻璃压条5,在内装玻璃压条4和外装玻璃压条5之间设有玻璃,在内装框1的安装面左侧设有内 ⌐形卡台6、右侧设有内π形卡台7,中部设有内T形卡台8;在外装框2的安装面左侧设有外T形卡台19、右侧设有外¬ 形卡台20;以内装玻璃压条4的安装为例,安装时将内装玻璃压条4右端的外弯勾插入内π形卡台7,然后反转内装玻璃压条4即可实现固定,这种方式结构简单、安装速度快,但在实际安装过程中,在门窗先安装的两平行边的安装过程中操作无难点,在另外两边的安装过程中,因安装是先倾斜后翻转,这样先安装的两边拐角发生碰撞、影响其翻转过程,目前的解决方案是增加间隙,或进行磨角安装,其两种方法均会形象效率,且降低美观度。

发明内容

[0003] 本发明要解决的技术问题是提供一种结构稳定、能方便快速安装的高稳定性铝合金门窗内装玻璃压条结构,可以克服现有技术的不足。

[0004] 本发明的技术方案是:方便快速安装的高稳定性铝合金门窗内装玻璃压条结构,它包括内装框、外装框,内装框和外装框通过连接体连接,在内装框的端面连接有内装玻璃压条,在外装框的端面连接有外装玻璃压条,在内装玻璃压条和外装玻璃压条之间设有玻璃,在内装框的安装面左侧设有内 ⌐形卡台、右侧设有内π形卡台,中部设有内T形卡台;在内T形卡台左侧与内 ⌐形卡台之间设有A固定块,A固定块包括上端面平直的内n形体,在内n形体的右侧设有A外弯勾,A外弯勾与内T形卡台的左侧配合连接,在内n形体的左侧设有A内弯勾,A内弯勾的端部与内 ⌐形卡台端部相抵,且 A内弯勾的顶面与内 ⌐形卡台的端面齐平形成支撑台面,在A内弯勾上方、内n形体端面水平延伸有内波纹水平卡板,内波纹水平卡板与支撑台面形成内波纹卡位槽;在内π形卡台的左侧和内T形卡台的右侧设有B固定块,B固定块包括反扣的支撑平面槽,在支撑平面槽右侧设有B外弯勾,B外弯勾与内π形卡台的左侧配合连接,在支撑平面槽左侧设有B内弯勾件,B内弯勾件的端面与内T形卡台的右侧端部相抵,在支撑平面槽的顶部设有内斜切块,内斜切块与支撑平面槽的顶面构成了内V形定位槽;在内装玻璃压条的下端设有与V形定位槽水平插接匹配的内n形槽和与波纹卡位槽匹配的内水平波纹插板。

[0005] 上述的方便快速安装的高稳定性铝合金门窗内装玻璃压条结构是,A固定块和B固

定块间隔安装在内装框的安装面。

[0006] 前述的方便快速安装的高稳定性铝合金门窗内装玻璃压条结构是,A固定块和B固定块安装在铝合金窗框的其中一边。

[0007] 现有技术比较,本发明根据现有铝合金门窗玻璃安装中有一边或两边不方便安装的问题,设计了一种新的铝合金门窗型材,这样的结构在安装门窗内玻璃压条的过程中在不好安装边先预先卡入A固定块和B固定块,然后在安装内装玻璃压条或外装玻璃压条时就无需转动玻璃压条,由现有的反转压紧机构转换为水平推入压紧结构,从而可以确保铝合金门窗配合的严密性,增加美观程度。A固定块和B固定块间隔安装,这样可以降低成本。A固定块和B固定块安装在铝合金窗框的其中一边,这样可以降低特殊铝合金型材的用量,进一步降低成本。

附图说明

[0008] 图1是现有铝合金门窗内装玻璃压条或外装玻璃压条的固定结构。

[0009] 图2是本发明连接结构示意图。

具体实施方式

[0010] 实施例1. 如图2所示,本例涉及一种铝合金窗框压条结构,从成本考虑其整体结构并未改变,且也未改变内装框1和外装框2的铝合金型材结构,其改变位置为内装玻璃压条4和外装玻璃压条5的卡扣结构,同时在内装框1和外装框2上增加固定块,具体结构为内装框1和外装框2通过连接体3连接,在内装框1的端面连接有内装玻璃压条4,在外装框2的端面连接有外装玻璃压条5,在内装玻璃压条4和外装玻璃压条5之间设有玻璃,其中制作内装框1的铝合金型材是在安装面左侧设有内 ⌐形卡台6、右侧设有内π形卡台7,中部设有内T形卡台8,在内T形卡台8左侧与内 ⌐形卡台6之间设有A固定块,A固定块包括上端面平直的内n形体9,在内n形体9的右侧设有A外弯勾10,A外弯勾10与内T形卡台8的左侧配合连接,在内n形体9的左侧设有A内弯勾11,A内弯勾11的端部与内 ⌐形卡台6端部相抵,且 A内弯勾11的顶面与内 ⌐形卡台6的端面齐平形成支撑台面,在A内弯勾11上方、内n形体9端面水平延伸有内波纹水平卡板12,内波纹水平卡板12与支撑台面形成内波纹卡位槽;在内π形卡台7的左侧和内T形卡台8的右侧设有B固定块,B固定块包括反扣的支撑平面槽13,在支撑平面槽13右侧设有B外弯勾14,B外弯勾14与内π形卡台7的左侧配合连接,在支撑平面槽13左侧设有B内弯勾件15,B内弯勾件15的端面与内T形卡台8的右侧端部相抵,在支撑平面槽13的顶部设有内斜切块16,内斜切块16与支撑平面槽13的顶面构成了内V形定位槽;在内装玻璃压条4的下端设有与V形定位槽水平插接匹配的内n形槽17和与波纹卡位槽匹配的内水平波纹插板18。

[0011] 需要说明的是上述的A固定块和B固定块可以采用整条安装,但从成本角度考虑建议间隔安装。因本装置的设置是为了方便提高安装速度和效果,成本大于现有结构成本,故A固定块和B固定块安装在铝合金窗框的最后安装边。

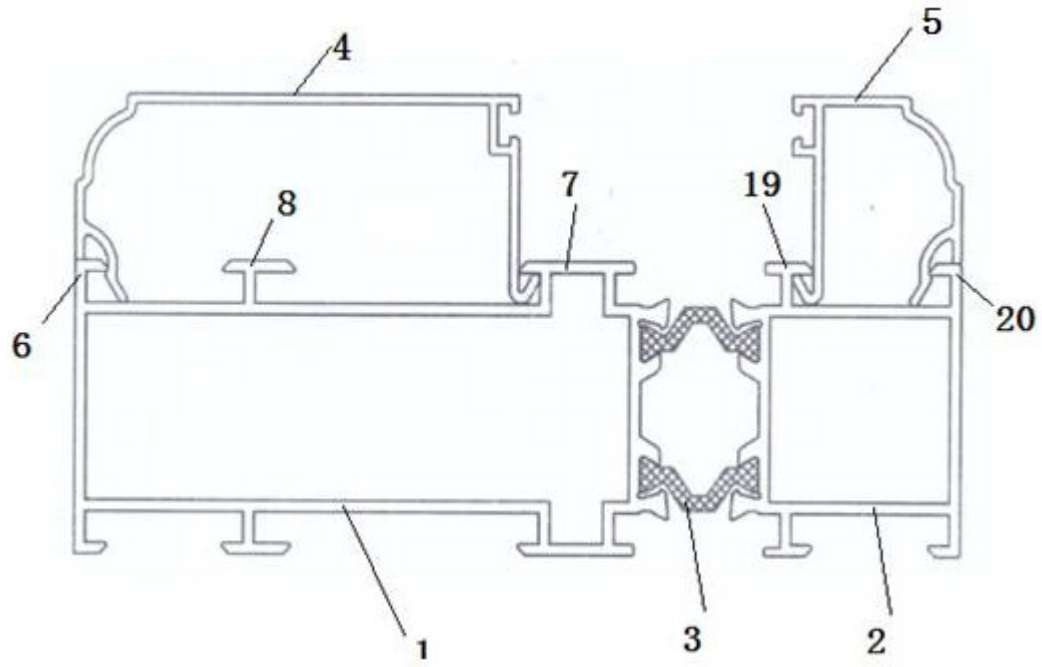

图1

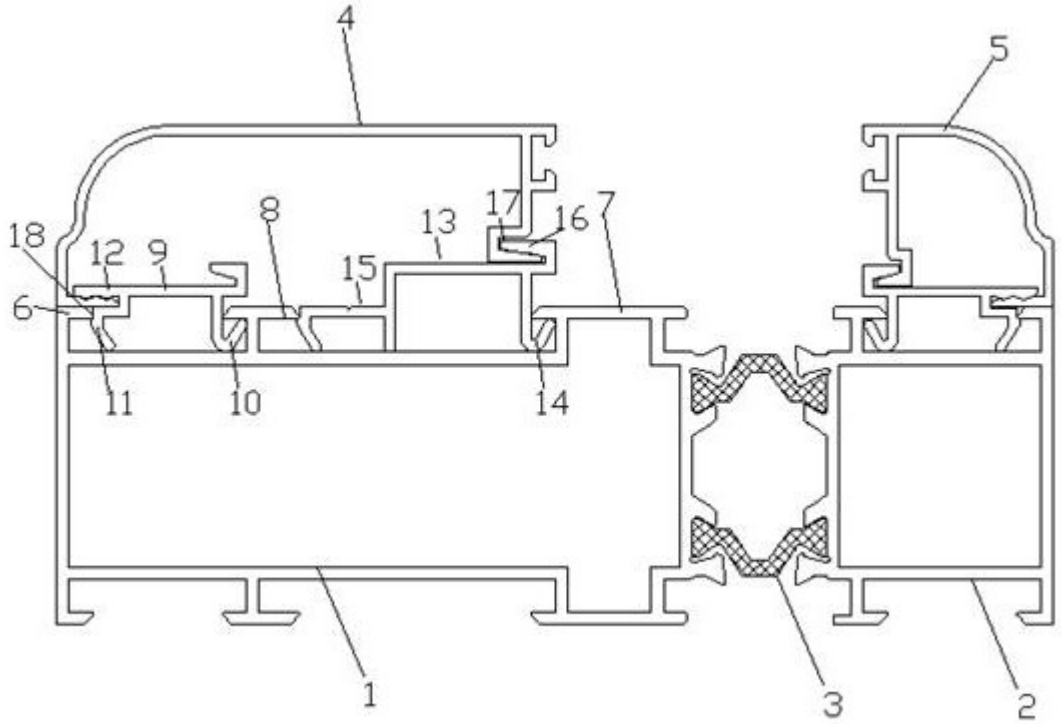

图2