(19)中华人民共和国国家知识产权局

(12)实用新型专利

(10)授权公告号 CN 205288607 U
(45)授权公告日 2016.06.08

(21)申请号 201620045015.4

(22)申请日 2016.01.18

(73)专利权人 湖北中坪葛业开发有限公司
地址 441600 湖北省襄樊市保康县马桥镇中坪村

(72)发明人 赵礼敏

(74)专利代理机构 北京方圆嘉禾知识产权代理有限公司 11385
代理人 董芙蓉

(51)Int.Cl.
B02C 18/14(2006.01)

权利要求书1页 说明书3页 附图2页

(54)实用新型名称

葛根削片机

(57)摘要

本实用新型涉及食品加工机械技术领域，尤其是涉及一种葛根削片机，包括料斗、圆锥筒、动力机构、机架和多个刀片；料斗和动力机构均设置在机架上，料斗上端设置有入料口，下端设置有出料口；圆锥筒设置在料斗内，位于入料口和出料口之间；圆锥筒与动力机构传动连接，动力机构用于带动圆锥筒转动；圆锥筒的外壁上，均匀地设置有多个刀片，每个刀片的延伸方向与圆锥筒的母线方向一致，且多个刀片的刀锋朝圆锥筒转动的方向倾斜。本实用新型提供的葛根削片机，利用高速旋转的圆锥筒上均匀分布的刀片使得切出的葛根片较薄且小，在后续粉碎工艺中，可以更高效、更充分地进行粉碎，减小对粉碎设备的磨损。

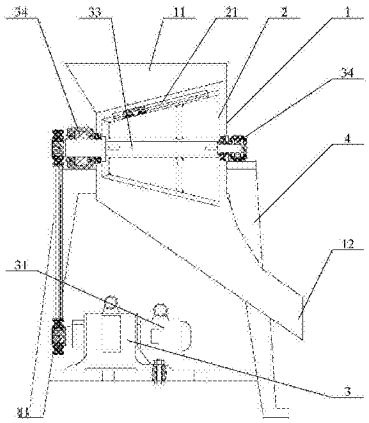

CN 205288607 U

1.一种葛根削片机，其特征在于，包括料斗、圆锥筒、动力机构、机架和多个刀片；

所述料斗和所述动力机构均设置在所述机架上，所述料斗上端设置有入料口，下端设置有出料口；所述圆锥筒设置在所述料斗内，位于所述入料口和所述出料口之间；所述圆锥筒与所述动力机构传动连接，所述动力机构用于带动所述圆锥筒转动；

所述圆锥筒的外壁上，均匀地设置有多个所述刀片，每个所述刀片的延伸方向与所述圆锥筒的母线方向一致，且多个所述刀片的刀锋朝所述圆锥筒转动的方向倾斜。

2.根据权利要求1所述的葛根削片机，其特征在于，所述动力机构包括电机、皮带、转动轴和两个轴承座；两个所述轴承座分别设置在所述料斗的两侧，所述料斗上相对的设置有用于穿设所述转动轴的轴孔，所述转动轴设置在所述轴承座上；所述电机设置在所述机架上，且所述电机的动力输出轴上设置有主动皮带轮，所述转动轴上设置有从动皮带轮；所述圆锥筒固定在所述转动轴上，所述转动轴通过所述皮带与所述电机的动力输出轴连接。

3.根据权利要求2所述的葛根削片机，其特征在于，所述电机为电磁调速电机。

葛根削片机

技术领域

[0001] 本实用新型涉及食品加工机械技术领域，尤其是涉及一种葛根削片机。

背景技术

[0002] 在葛根加工领域中，先将葛根切削成一定规范，清洗后直接进行粉碎制浆。但目前切削后的葛根料较大，粉碎起来效率低，粉碎不充分且耗时较长。

实用新型内容

[0003] 为解决上述问题，本实用新型提供的葛根削片机，包括料斗、圆锥筒、动力机构、机架和多个刀片；料斗和动力机构均设置在机架上，料斗上端设置有入料口，下端设置有出料口；圆锥筒设置在料斗内，位于入料口和出料口之间；圆锥筒与动力机构传动连接，动力机构用于带动圆锥筒转动；圆锥筒的外壁上，均匀地设置有多个刀片，每个刀片的延伸方向与圆锥筒的母线方向一致，且多个刀片的刀锋朝圆锥筒转动的方向倾斜。

[0004] 进一步地，动力机构包括电机、皮带、转动轴和两个轴承座；两个轴承座分别设置在料斗的两侧，料斗上相对的设置有用于穿设转动轴的轴孔，转动轴设置在轴承座上；电机设置在机架上，且电机的动力输出轴上设置有主动皮带轮，转动轴上设置有从动皮带轮；圆锥筒固定在转动轴上，转动轴通过皮带与电机的动力输出轴连接。

[0005] 进一步地，电机为电磁调速电机。

[0006] 本实用新型提供的葛根削片机，利用高速旋转的圆锥筒上均匀分布的刀片使得切出的葛根片较薄且小，在后续粉碎工艺中，可以更高效、更充分地进行粉碎，减小对粉碎设备的磨损。

附图说明

[0007] 为了更清楚地说明本实用新型具体实施方式或现有技术中的技术方案，下面将对具体实施方式或现有技术描述中所需要使用的附图作简单地介绍，显而易见地，下面描述中的附图是本实用新型的一些实施方式，对于本领域普通技术人员来讲，在不付出创造性劳动的前提下，还可以根据这些附图获得其他的附图。

[0008] 图1为本实用新型实施例提供的葛根削片机的主视图；

[0009] 图2为本实用新型实施例提供的葛根削片机的左视图。

[0010] 附图标记：

[0011] 1-料斗； 11-入料口； 12-出料口；

[0012] 2-圆锥筒； 21-刀片； 3-动力机构；

[0013] 31-电机； 32-皮带； 33-转动轴；

[0014] 34-轴承座； 4-机架。

具体实施方式

[0015] 下面将结合附图对本实用新型的技术方案进行清楚、完整地描述，显然，所描述的实施例是本实用新型一部分实施例，而不是全部的实施例。基于本实用新型中的实施例，本领域普通技术人员在没有做出创造性劳动前提下所获得的所有其他实施例，都属于本实用新型保护的范围。

[0016] 在本实用新型的描述中，需要说明的是，术语“中心”、“上”、“下”、“左”、“右”、“竖直”、“水平”、“内”、“外”等指示的方位或位置关系为基于附图所示的方位或位置关系，仅是为了便于描述本实用新型和简化描述，而不是指示或暗示所指的装置或元件必须具有特定的方位、以特定的方位构造和操作，因此不能理解为对本实用新型的限制。此外，术语“第一”、“第二”、“第三”仅用于描述目的，而不能理解为指示或暗示相对重要性。

[0017] 在本实用新型的描述中，需要说明的是，除非另有明确的规定和限定，术语“安装”、“相连”、“连接”应做广义理解，例如，可以是固定连接，也可以是可拆卸连接，或一体地连接；可以是机械连接，也可以是电连接；可以是直接相连，也可以通过中间媒介间接相连，可以是两个元件内部的连通。对于本领域的普通技术人员而言，可以具体情况理解上述术语在本实用新型中的具体含义。

[0018] 图1为本实用新型实施例提供的葛根削片机的主视示意图；图2为本实用新型实施例提供的葛根削片机的侧视示意图。如图1和图2所示，本实施例提供的葛根削片机，包括料斗1、圆锥筒2、动力机构3、机架4和多个刀片21；料斗1和动力机构3均设置在机架4上，料斗1上端设置有入料口11，下端设置有出料口12；圆锥筒2设置在料斗1内，位于入料口11和出料口12之间；圆锥筒2与动力机构3传动连接，动力机构3用于带动圆锥筒2转动；圆锥筒2的外壁上，均匀地设置有多个刀片21，每个刀片21的延伸方向与圆锥筒2的母线方向一致，且多个刀片21的刀锋朝圆锥筒2转动的方向倾斜。

[0019] 参见图1，动力机构3带动圆锥筒2高速旋转，葛根由上方入料口11进入料斗1内，被高速旋转的圆锥筒2上的刀片21切削成薄片状，最终薄片状的葛根由下方出料口12排出。

[0020] 在上述实施例的基础上，进一步地，动力机构3包括电机31、皮带32、转动轴33和两个轴承座34；两个轴承座34分别设置在料斗1的两侧，料斗1上相对的设置有用于穿设转动轴33的轴孔，转动轴33设置在轴承座34上；电机31设置在机架4上，且电机31的动力输出轴上设置有主动皮带轮(图中未示出)，转动轴33上设置有从动皮带轮(图中未示出)；圆锥筒2固定在转动轴33上，转动轴33通过皮带32与电机31的动力输出轴连接。

[0021] 参见图1和图2，动力机构3包括设置在机架4上的电机31，分别设置在料斗1两侧的两个轴承座34，转动连接在轴承座34上的转动轴33，以及皮带32；电机31的动力输出轴上设置有主动皮带轮，转动轴33的一端设置有从动皮带轮，通过皮带32连接主动皮带轮和从动皮带轮，进而电机31运转带动转动轴33高速旋转，固定在转动轴33上的圆锥筒2也高速旋转。

[0022] 在上述实施例的基础上，进一步地，电机31为电磁调速电机。

[0023] 电机31为电磁调速电机，可以根据实际情况调节圆锥筒2的转速。

[0024] 通过以上实施方式，本实施例提供的葛根削片机切出的葛根片较薄且小，在后续的粉碎工艺中，可以更高效地进行粉碎，减小对粉碎设备的磨损。

[0025] 最后应说明的是：以上各实施例仅用以说明本实用新型的技术方案，而非对其限制；尽管参照前述各实施例对本实用新型进行了详细的说明，本领域的普通技术人员应当

理解：其依然可以对前述各实施例所记载的技术方案进行修改，或者对其中部分或者全部技术特征进行等同替换；而这些修改或者替换，并不使相应技术方案的本质脱离本实用新型各实施例技术方案的范围。

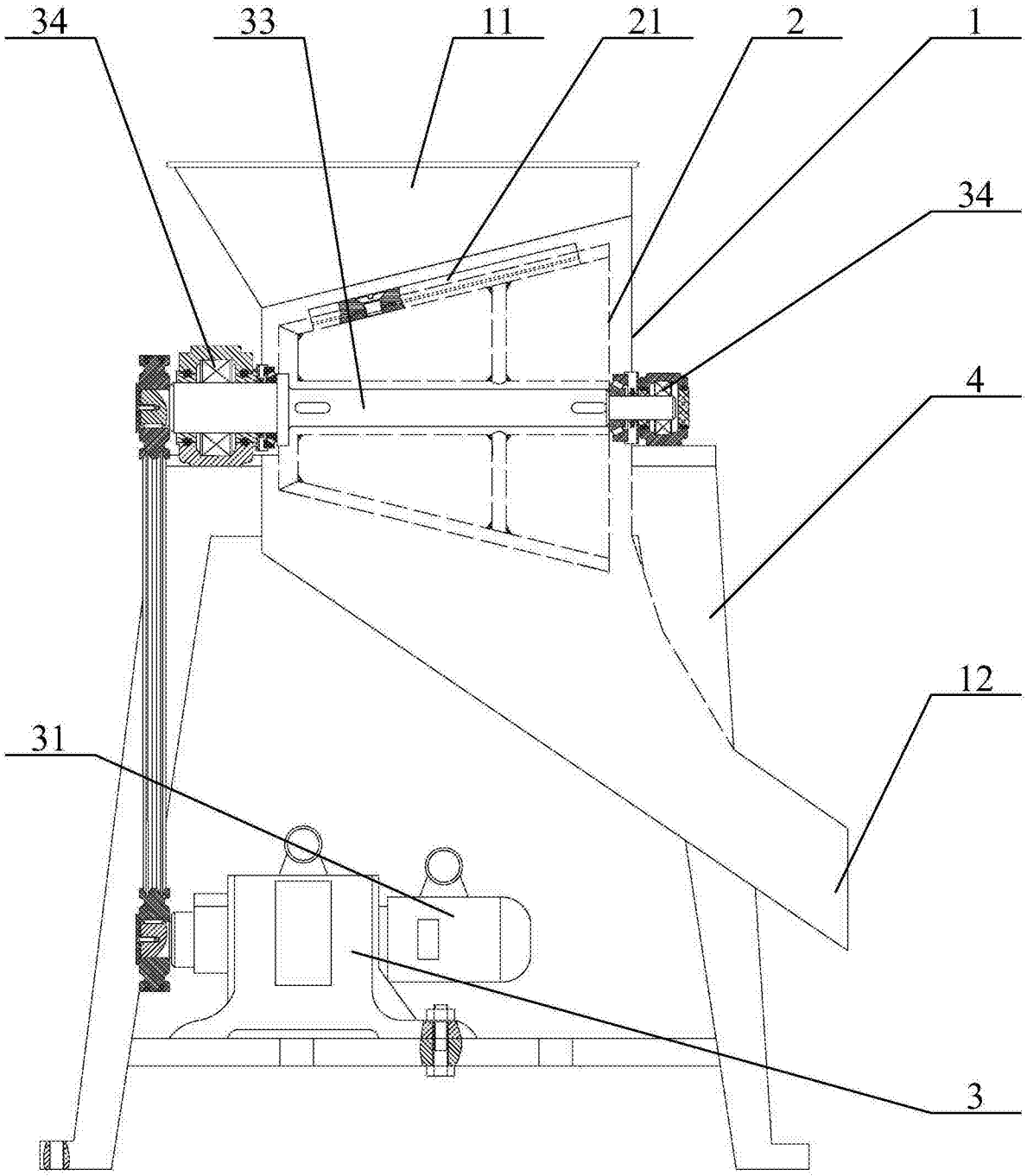

图1

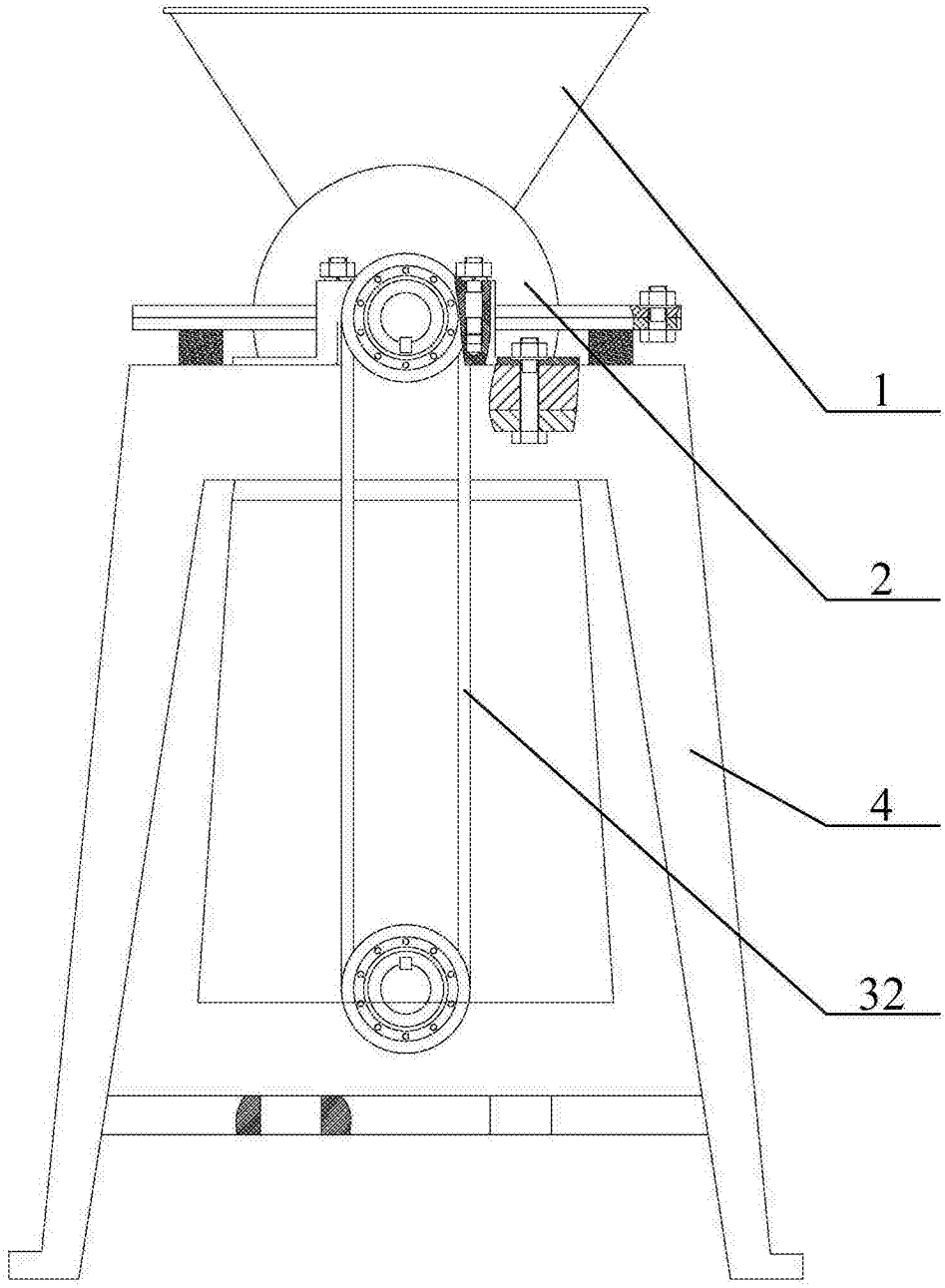

图2